Obudowa w wykonaniu H-B. Standard przemysłowy.
Najmniejsza obudowa z pojedynczą i podwójną klamrą zamykającą. Obudowa właściwa do każdej aplikacji.



Automatyka

Budowa maszyn i instalacji przemysłowych

Odporność na uszkodzenia mechaniczne

Wytrzymała budowa

Wodoodporność

Info
Uniwersalne i wytrzymałe obudowy metalowe, rozmiar H-B 10

Zakres zastosowania
Budowa instalacji przemysłowych
Instalacje estradowe
Przemysł tworzyw sztucznych

Cechy produktu
Obudowa wtyczki, wersja niska
Bolce pod klamrę podwójną
Boczne wejście kablowe
Wersje z kołnierzem

Wskazówka
Fotografie nie mogą być używane do wymiarowania oraz nie stanowią szczegółowego odwzorowania przedstawionych produktów.

Dane techniczne

Materiał:	Obudowa: aluminium malowane proszkowo szara Klamra: stal ocynkowana Uszczelnienie: NBR
Stopień ochrony:	IP 65 (zamknięte)
Zakres temperatury:	-40°C do +100°C, krótkotrwale do +125°C

PN 0486/01_03.10
©2012 Lapp Group - Zmiany techniczne zastrzeżone
Fotografie nie mogą być używane do wymiarowania oraz nie stanowią szczegółowego odwzorowania przedstawionych produktów.

Numer artykułu	Oznaczenie produktu	M	PG	Kołnierz	Liczba sztuk w opakowaniu
Obudowa H-B: Obudowa wtyczki (wejście kablowe, boczne, bolce pod klamrę podwójną)					
1004200	H-B 10 TS 16		16	tak	10
1004210	H-B 10 TS 21		21	tak	10
1904200	H-B 10 TS M20	20		tak	10
1904210	H-B 10 TS M25	25		tak	10

PN 0486/01_03.10 ©2012 Lapp Group - Zmiany techniczne zastrzeżone
Fotografie nie mogą być używane do wymiarowania oraz nie stanowią szczegółowego odwzorowania przedstawionych produktów.

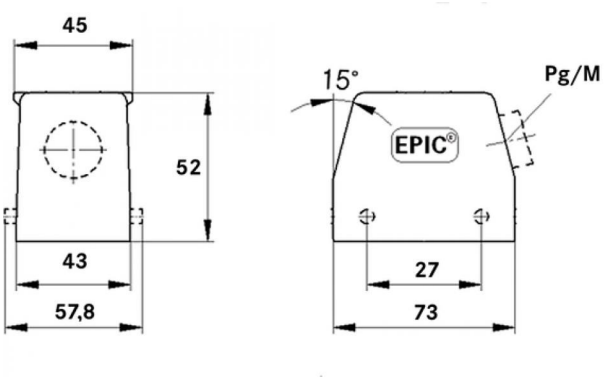

PN 0486/01_03.10 ©2012 Lapp Group - Zmiany techniczne zastrzeżone
Fotografie nie mogą być używane do wymiarowania oraz nie stanowią szczegółowego odwzorowania przedstawionych produktów.