Obudowa w wykonaniu H-B. Standard przemysłowy.
Najmniejsza obudowa z serii H-B. Dla wkładów o wysokich właściwościach elektrycznych



Automatyka

Budowa maszyn i instalacji przemysłowych

Odporność na uszkodzenia mechaniczne

Wytrzymała budowa

Wodoodporność

Info
Uniwersalne i wytrzymałe obudowy metalowe, rozmiar H-B 6

Zakres zastosowania
Budowa instalacji przemysłowych
Systemy sterowania
Przemysł tworzyw sztucznych

Cechy produktu
Obudowa wtyczki, wersja wysoka
Klamra pojedyncza
Proste wejście kablowe
Wersje z lub bez kołnierza

Wskazówka
Fotografie nie mogą być używane do wymiarowania oraz nie stanowią szczegółowego odwzorowania przedstawionych produktów.

Dane techniczne

Materiał:	Obudowa: aluminium malowane proszkowo szara Klamra: stal ocynkowana Uszczelnienie: NBR
Stopień ochrony:	IP 65 (zamknięte)
Zakres temperatury:	-40°C do +100°C, krótkotrwale do +125°C

PN 0486/01_03.10
©2012 Lapp Group - Zmiany techniczne zastrzeżone
Fotografie nie mogą być używane do wymiarowania oraz nie stanowią szczegółowego odwzorowania przedstawionych produktów.

Numer artykułu	Oznaczenie produktu	M	PG	Kołnierz	Liczba sztuk w opakowaniu
Obudowa H-B: Obudowa gniazda swobodna (1 wejście kablowe, proste; klamra pojedyncza, typ wysoki)					
70010200	H-B 6 TBFH 21		21	tak	10
70010400	H-B 6 TBFH 29		29	tak	10
79010200	H-B 6 TBFH M25	25			10

PN 0486/01_03.10 ©2012 Lapp Group - Zmiany techniczne zastrzeżone
Fotografie nie mogą być używane do wymiarowania oraz nie stanowią szczegółowego odwzorowania przedstawionych produktów.

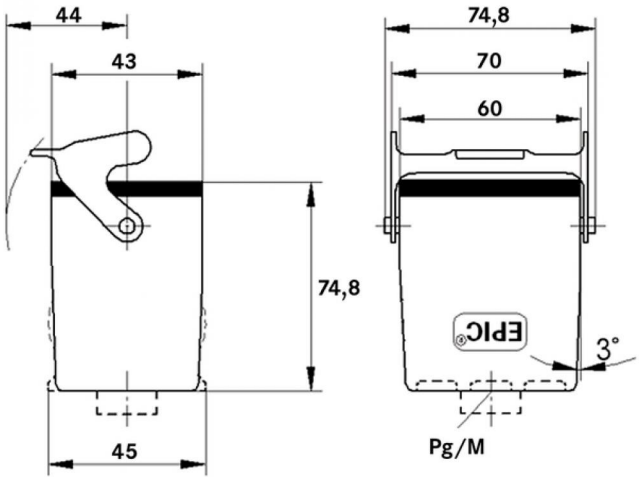

PN 0486/01_03.10 ©2012 Lapp Group - Zmiany techniczne zastrzeżone
Fotografie nie mogą być używane do wymiarowania oraz nie stanowią szczegółowego odwzorowania przedstawionych produktów.