Wkłady do złączy okrągłych M23
Różny sposób pakowania wkładów M23 w zależności od późniejszych działań klienta. Kompletne z zamontowanymi stykami do lutowania lub bez zamontowanych styków, do samodzielnego montażu styków zaciskanych lub lutowanych



Dobra odporność chemiczna

Budowa maszyn i instalacji przemysłowych

Odporność na uszkodzenia mechaniczne

Czas montażu

Wytrzymała budowa

Energetyka wiatrowa

Liczne certyfikaty zatwierdzające

Zakres zastosowania

Budowa instalacji przemysłowych
Pomiary, sterowanie i regulacja
Budowa aparatury przemysłowej

Wskazówka

Wkłady można wykorzystać ze stykami męskimi i żeńskimi. Do prawidłowego połączenia wymagane są: jeden wkład typu P oraz jeden wkład typu E. Wkład typu P - lewe oznaczenie (odwrotnie do ruchu wskazówek zegara), wkład typu E – prawe oznaczenie (zgodnie z ru
Fotografie nie mogą być używane do wymiarowania oraz nie stanowią szczegółowego odwzorowania przedstawionych produktów.

PN 0486/01_03.10 ©2012 Lapp Group - Zmiany techniczne zastrzeżone
Fotografie nie mogą być używane do wymiarowania oraz nie stanowią szczegółowego odwzorowania przedstawionych produktów.

Dane techniczne

Napięcie pracy [V]:	zgodnie z IEC 61984: 150 V
Napięcie impulsowe:	4 kV
Prąd roboczy [A]:	18 A
Rezystancja styków:	< 4 mOm
Styki:	Mosiądz złocony
Liczba styków:	6
Podłączanie żyły:	Zacisk zagniatany: 1,0 - 2,5 mm² Styki lutowane: do 2,5 mm²
Liczba operacji załącz/rozłącz:	100
Zakres temperatury:	-25°C ... +125°C
Testowany przez VDE:	Certyfikowana kontrola produkcji: Nr ewid. VDE C24 (wg EN 61984, należy zapewnić SELV wg DIN VDE 0100-410) Nr pliku UL: E249137
Stopień zanieczyszczenia:	3

PN 0486/01_03.10
©2012 Lapp Group - Zmiany techniczne zastrzeżone
Fotografie nie mogą być używane do wymiarowania oraz nie stanowią szczegółowego odwzorowania przedstawionych produktów.

Numer artykułu	Oznaczenie produktu	Wkłady	Styki w komplecie	Konfiguracja styków	Liczba sztuk w opakowaniu
Wkład 6 stykowy, P-Part = przeciwnie do wskazówek zegara					
73002760	P-Part	Bez styków		6	5
73002761	P-Part	Bez styków		6	20
73002762	P-Part	+ Styki męskie, lutowane	6	6	5
73002763	P-Part	+ Styki męskie, lutowane	6	6	20
73002764	P-Part	+ Styki żeńskie, lutowane	6	6	5
73002765	P-Part	+ Styki żeńskie, lutowane	6	6	20
Wkład 6 stykowy, E-Part = zgodnie ze wskazówkami zegara					
73002766	E-Part	Bez styków		6	5
73002767	E-Part	Bez styków		6	20
73002768	E-Part	+ Styki męskie, lutowane	6	6	5
73002769	E-Part	+ Styki męskie, lutowane	6	6	20
73002770	E-Part	+ Styki żeńskie, lutowane	6	6	5
73002771	E-Part	+ Styki żeńskie, lutowane	6	6	20

PN 0486/01_03.10
Fotografie nie mogą być używane do wymiarowania oraz nie stanowią szczegółowego odwzorowania przedstawionych produktów.
©2012 Lapp Group - Zmiany techniczne zastrzeżone









PN 0486/01_03.10 ©2012 Lapp Group - Zmiany techniczne zastrzeżone
Fotografie nie mogą być używane do wymiarowania oraz nie stanowią szczegółowego odwzorowania przedstawionych produktów.

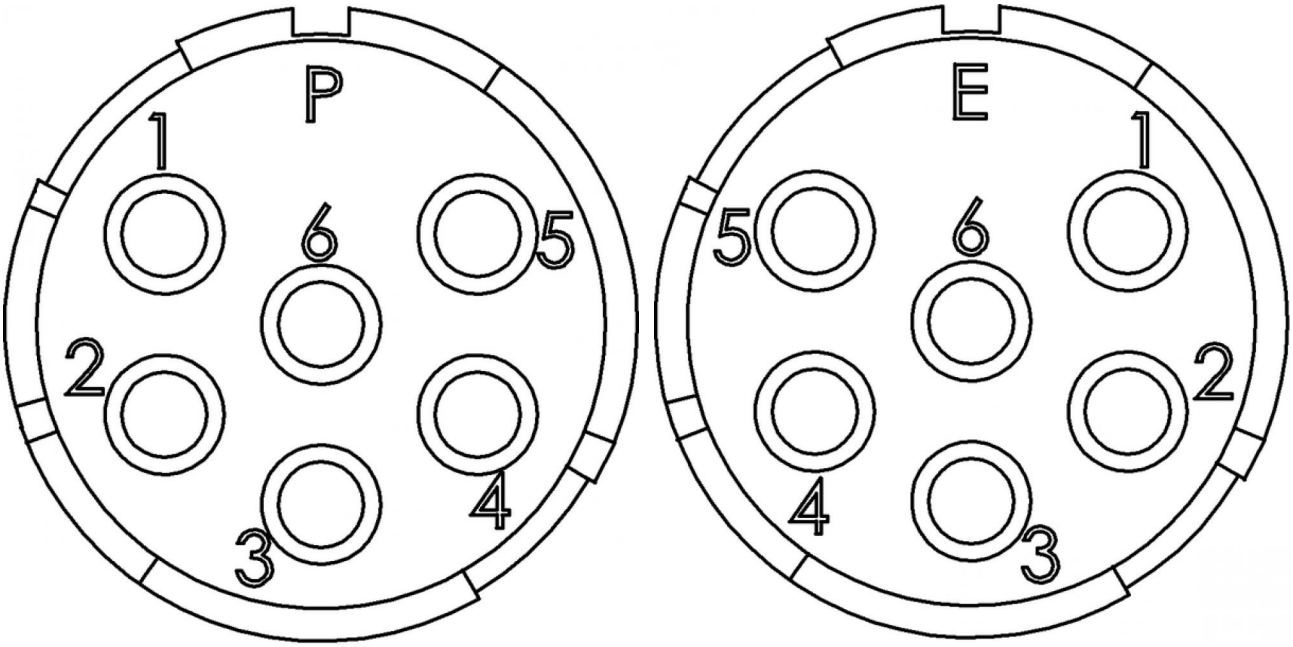

PN 0486/01_03.10
©2012 Lapp Group - Zmiany techniczne zastrzeżone
Fotografie nie mogą być używane do wymiarowania oraz nie stanowią szczegółowego odwzorowania przedstawionych produktów.