Nowy BUS ASI LD 2 x 2.5 (Long Distance) pozwala na podłączenie nawet odległych modułów. Można zmniejszyć moc zasilaczy ASI. BUS ASI LD jest kompatybilny wstecznie z wersjami 1,5mm².
Wersja w gumie jest bezhalogenowa




- Automatyka
- Dobra odporność chemiczna
- Bezhalogenowy
- Budowa maszyn i instalacji przemysłowych
- Odporny na temperaturę

**Info**
„LD" = duża odległość

**Zakres zastosowania**
Komunikacja na poziomie czujnik/element wykonawczy
UNITRONIC® Fieldbus - wymagania dotyczące obwodów czujnik / element wykonawczy
Połączenia nieruchome, jak również do sporadycznego zginania w swobodnym, nieciągłym i niepowtarzającym się ruchu bez obciążenia rozciągającego
Wersja TPE jest wyposażona w olejoodporny płaszcz zewnętrzny. Jest odpowiednia do obszarów wilgotnych, w szczególności w połączeniu z obecnością chłodziw rozpuszczalnych w wodzie.

**Budowa produktu**
Linka z bardzo cienkich drucików z miedzi cynowanej
Kolory żył: niebieski i brązowy
Profilowany płaszcz zewnętrzny wykonany z gumy (G), elastomerów termoplastycznych (TPE) lub PVC
Kolor: żółty (RAL 1023) lub czarny (RAL 9005)
Kolor: czerwony (RAL 3000)



PN 0486/01_03.10 ©2012 Lapp Group - Zmiany techniczne zastrzeżone
Fotografie nie mogą być używane do wymiarowania oraz nie stanowią szczegółowego odwzorowania przedstawionych produktów.

## Normy i aprobaty

ASI standard europejski wg EN 50295 oraz standard międzynarodowy wg IEC 62026-2,
Wersja z PVC z aprobatą UL/CSA (CMG)
wersja UL/CSA: CMGc(UL)us lub (UL)CL2 oraz aprobaty AWM 300V FT4

## Cechy produktu

Zarówno dane, jak i zasilanie są przesyłane za pośrednictwem nieekranowanego, geometrycznie kodowanego, dwużyłowego kabla płaskiego (ochrona przed zmianą polaryzacji).
W modułach ASI żyły są podłączane przy pomocy technologii automatycznego przekłuwania izolacji.
Podłączenie czujników do modułu ASI (moduł połączeniowy) przeprowadza się za pomocą przewodów okrągłych (kable połączeniowe).

## Wskazówka

Wszystkie podane wartości dotyczące produktów są wartościami nominalnymi (o ile nie wskazano inaczej). Inne wartości, takie jak np. tolerancje mogą być przedstawione na zamówienie (jeżeli są dostępne i przeznaczone do publikacji).
Standardowe odcinki proszę sprawdzić na: www.lapppolska.pl
LAPPKABEL jest członkiem organizacji użytkowników AS-International Association
Fotografie nie mogą być używane do wymiarowania oraz nie stanowią szczegółowego odwzorowania przedstawionych produktów.

## Dane techniczne

| | |
|---|---|
| Szczytowe napięcie robocze: | Żółty: 300 V (nie do zastosowań silnoprądowych)<br>Czarny: 300 V (nie do zastosowań silnoprądowych)<br>Czerwony: 300 V |
| Rezystancja żyły: | 1,5 mm²: maks. 13,7 Ω/km<br>2,5 mm²: maks. 8,21 Ω/km |
| Minimalny promień gięcia: | Połączenia nieruchome: 12 mm<br>Do połączeń ruchomych 24 mm |
| Napięcie próbne: | Żyła/Żyła: 2000 V |
| Zakres temperatury: | W zależności od materiału płaszcza zewnętrznego:<br>PVC: -30 °C do +90 °C<br>Inne materiały: -40 °C do +85 °C<br>Podczas montażu:<br>PVC -20 °C do +90 °C<br>Inne materiały:<br>-30 °C do +85 °C |



PN 0486/01_03.10
©2012 Lapp Group - Zmiany techniczne zastrzeżone
Fotografie nie mogą być używane do wymiarowania oraz nie stanowią szczegółowego odwzorowania przedstawionych produktów.

| Numer artykułu | Oznaczenie wyrobu | Materiał płaszcza | Kolor płaszcza | Aplikacja | Liczba żył i przekrój [mm²] | Indeks miedzi [kg/km] | Waga [kg/km] |
|---|---|---|---|---|---|---|---|
| Dla połączeń nieruchomych i giętkich (wiązka 19-drutowa) | | | | | | | |
| 2170228 | UNITRONIC® BUS ASI (G) | EPDM (guma) | żółty | Transmisja danych i zasilanie | 2 x 1,5 | 29.0 | 85 |
| 2170229 | UNITRONIC® BUS ASI (G) | EPDM (guma) | czarny | Zasilanie pomocnicze 30V DC | 2 x 1,5 | 29.0 | 85 |
| 2170371 | UNITRONIC® BUS ASI LD (G) | EPDM (guma) | żółty | Transmisja danych i zasilanie | 2 x 2,5 | 48.0 | 85 |
| 2170372 | UNITRONIC® BUS ASI LD (G) | EPDM (guma) | czarny | Zasilanie pomocnicze 30V DC | 2 x 2,5 | 48.0 | 85 |
| 2170230 | UNITRONIC® BUS ASI (TPE) | TPE | żółty | Transmisja danych i zasilanie | 2 x 1,5 | 29.0 | 64 |
| 2170231 | UNITRONIC® BUS ASI (TPE) | TPE | czarny | Zasilanie pomocnicze 30V DC | 2 x 1,5 | 29.0 | 64 |
| 2170232 | UNITRONIC® BUS ASI (TPE) | TPE | czerwony | Zasilanie pomocnicze 230 V AC | 2 x 1,5 | 29.0 | 64 |
| 2170842 | UNITRONIC® BUS ASI (PVC) A | PVC UL/CSA (CMG) | żółty | Transmisja danych i zasilanie | 2 x 1,5 | 29.0 | 70 |
| 2170843 | UNITRONIC® BUS ASI (PVC) A | PVC UL/CSA (CMG) | czarny | Zasilanie pomocnicze 30V DC | 2 x 1,5 | 29.0 | 70 |
| 2170844 | UNITRONIC® BUS ASI (PVC) A | PVC UL/CSA (CMG) | czerwony | Zasilanie pomocnicze 230 V AC | 2 x 1,5 | 29.0 | 70 |



PN 0486/01_03.10
©2012 Lapp Group - Zmiany techniczne zastrzeżone
Fotografie nie mogą być używane do wymiarowania oraz nie stanowią szczegółowego odwzorowania przedstawionych produktów.

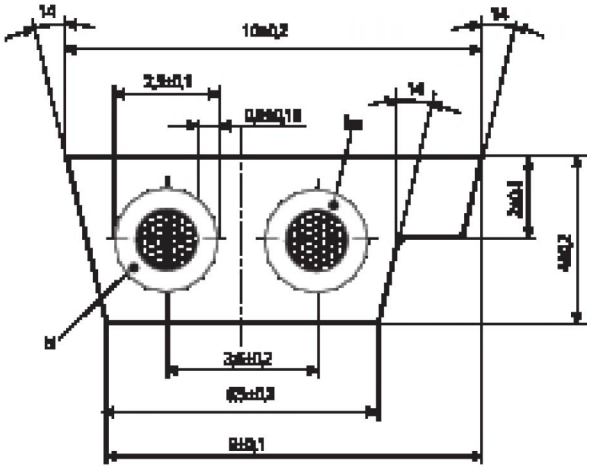




PN 0486/01_03.10 ©2012 Lapp Group - Zmiany techniczne zastrzeżone
Fotografie nie mogą być używane do wymiarowania oraz nie stanowią szczegółowego odwzorowania przedstawionych produktów.