Karta danych technicznych
Dławik kablowy, długi gwint metryczny

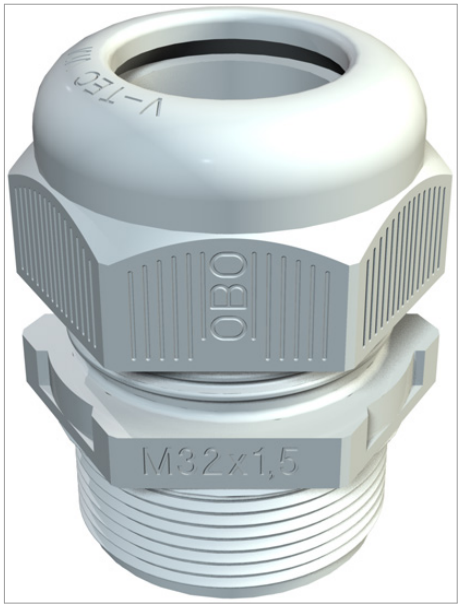

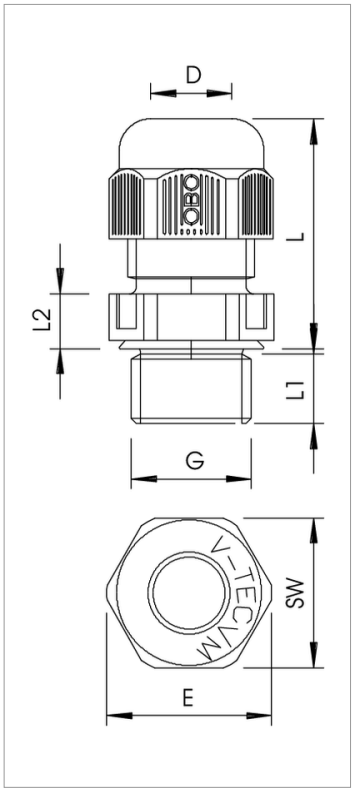

Z gwintem metrycznym według IEC 423. Wytrzymały dławik kablowy o konstrukcji nakrętki mocującej przewód z bardzo wysoką szczelnością. Odciążenie, zabezpieczenie przed przekręceniem oraz szczelność na całym obszarze mocowania. Pierścień uszczelniający z polichloroprenu/kauczuku nitrylowego. Natryskiwana uszczelka na króćcu pośrednim, nie wymagane stosowanie pierścienia uszczelniającego gwint, atest VDE według DIN EN 50262, IP68. Zakres temperatur od -20°C do +65°C.

Typ	Gwint	Kolor	Opakowanie 3 (wersja karton)	Opak. szt.	Waga kg/100 szt.	Nr kat.
V-TEC VM L12 SGR	M12 x 1,5	srebrnoszary; RAL 7001	500	50	0.392	2022921
V-TEC VM L16 SGR	M16 x 1,5	srebrnoszary; RAL 7001	500	50	0.727	2022924
V-TEC VM L20 SGR	M20 x 1,5	srebrnoszary; RAL 7001	600	50	0.883	2022926
V-TEC VM L25 SGR	M25 x 1,5	srebrnoszary; RAL 7001	300	25	1.597	2022928
V-TEC VM L32 SGR	M32 x 1,5	srebrnoszary; RAL 7001	240	20	2.047	2022930
V-TEC VM L40 SGR	M40x1,5	srebrnoszary; RAL 7001	120	10	3.168	2022933
V-TEC VM L50 SGR	M50x1,5	srebrnoszary; RAL 7001	60	5	5.010	2022935
V-TEC VM L63 SGR	M63x1,5	srebrnoszary; RAL 7001	60	5	7.390	2022937

PA poliamid

zł/10

Legenda



stopień ochrony IP 68



gwint metryczny



Zrzeszenie elektrotechniki, elektroniki, techniki informacyjnej, stowarzyszenie zarejestrowane, Niemcy




Oświadczenie o zgodności z dyrektywami WE