Złącza okrągłe do przewodów SERVO oraz Enkoderów
Bezpieczne mocowanie 4 śrubami
Zabezpieczenie przed ciągłymi wibracjami



Dobra odporność chemiczna

Budowa maszyn i instalacji przemysłowych

Wytrzymała budowa

Wodoodporność

Energetyka wiatrowa

Liczne certyfikaty zatwierdzające

Info
Kodowane kolorami dla łatwiejszego podłączania

Zakres zastosowania
Budowa instalacji przemysłowych
Serwonapędy i serwoprzewody konfekcjonowane
Pomiary, sterowanie i regulacja

Wskazówka
Fotografie nie mogą być używane do wymiarowania oraz nie stanowią szczegółowego odwzorowania przedstawionych produktów.

Dane techniczne

Materiał:	Obudowa: ciśnieniowy odlew cynkowy, niklowany Uszczelnienie: FPM
Stopień ochrony:	IP68 (10h / 1m)
Zakres temperatury:	-25°C ... +125°C
Testowany przez VDE:	Certyfikowana kontrola produkcji: Nr ewid. VDE C24 (wg EN 61984, należy zapewnić SELV wg DIN VDE 0100-410) Nr pliku UL: E249137

PN 0486/01_03.10 ©2012 Lapp Group - Zmiany techniczne zastrzeżone
Fotografie nie mogą być używane do wymiarowania oraz nie stanowią szczegółowego odwzorowania przedstawionych produktów.

Numer artykułu	Oznaczenie produktu	Kodowanie	Typ mocowania	Liczba sztuk w opakowaniu
Typ M23 A1 obudowa gniazda pulpitowa, montaż na powierzchni obudowy				
72004000	M23 A1	czarny (N)	Ø2,7mm (4x)	5
72004010	M23 A1	czarny (N)	Ø2,7mm (4x)	20
72004200	M23 A1	czerwony (+20°)	Ø2,7mm (4x)	5
72004210	M23 A1	czerwony (+20°)	Ø2,7mm (4x)	20
72004100	M23 A1	niebieski (-20°)	Ø2,7mm (4x)	5
72004110	M23 A1	niebieski (-20°)	Ø2,7mm (4x)	20

PN 0486/01_03.10 ©2012 Lapp Group - Zmiany techniczne zastrzeżone
Fotografie nie mogą być używane do wymiarowania oraz nie stanowią szczegółowego odwzorowania przedstawionych produktów.

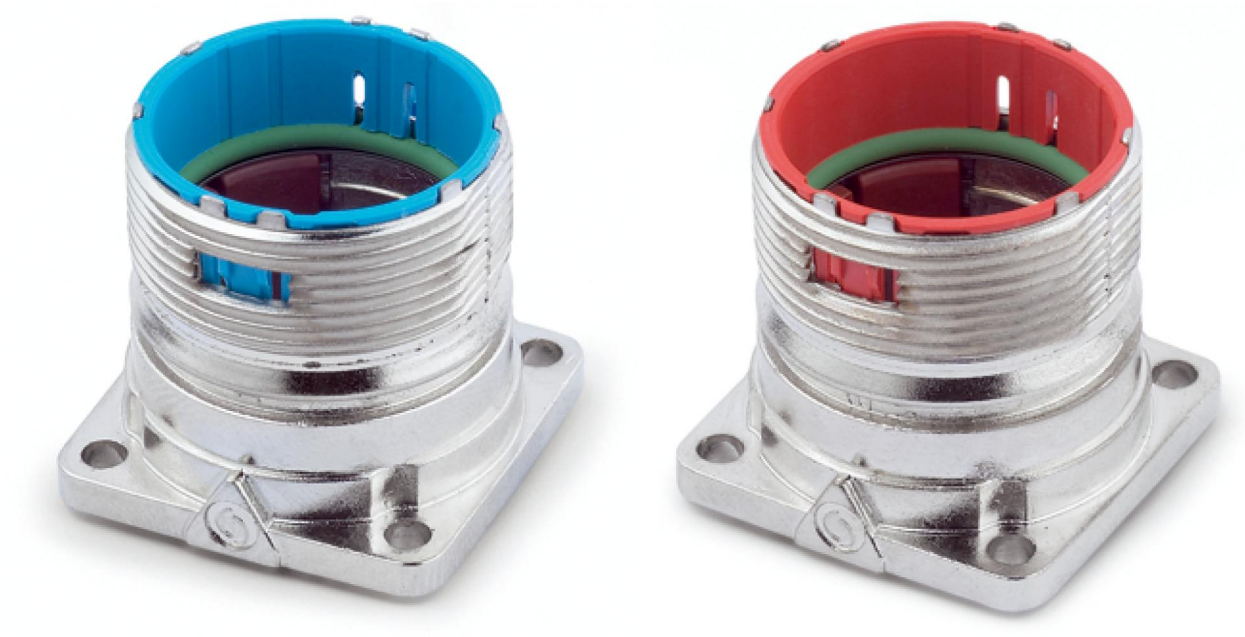

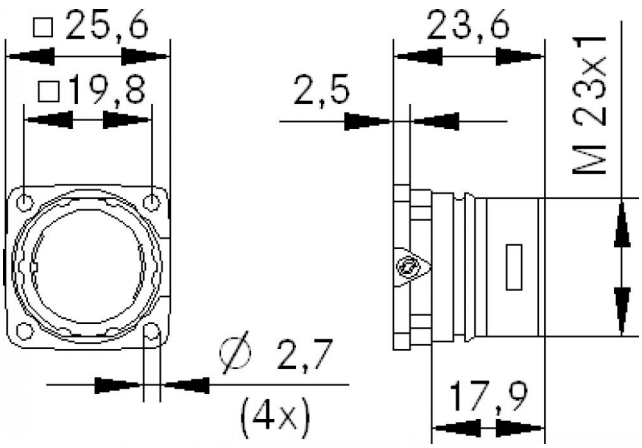

PN 0486/01_03.10 ©2012 Lapp Group - Zmiany techniczne zastrzeżone
Fotografie nie mogą być używane do wymiarowania oraz nie stanowią szczegółowego odwzorowania przedstawionych produktów.