Karta danych technicznych
Pokrywa łuku pionowego 90° opadającego, wysokość boku 60

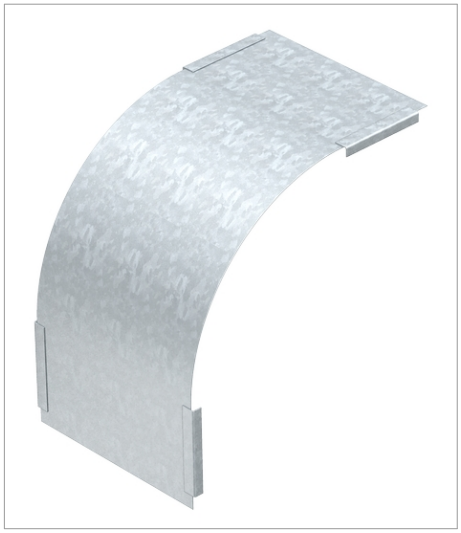

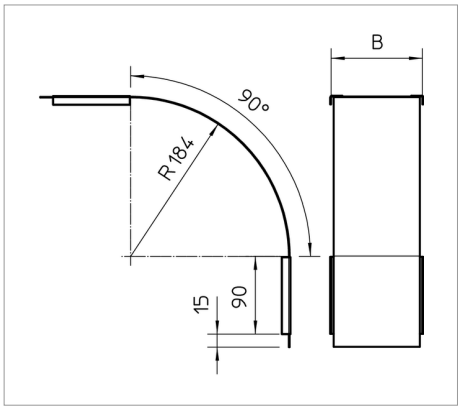

Pokrywa do wszystkich łuków pionowych, opadających o wys. boku 60.

Mocowanie jest gwarantowane dzięki nachodzeniu pokrywy korytka kablowego. Dodatkowo można zamocować pokrywę za pomocą klamer pokrywy.

Typ	Szerokość mm	Grubość blachy mm	Opak. szt.	Waga kg/100 szt.	Nr kat.
DBV 60 050 F FS	50	0.75		21.000	7130847
DBV 60 100 F FS	100	0.75		35.000	7130852
DBV 60 150 F FS	150	0.75		48.000	7130856
DBV 60 200 F FS	200	0.75		62.000	7130860
DBV 60 300 F FS	300	0.75		89.000	7130864
DBV 60 400 F FS	400	0.75		117.000	7130868
DBV 60 500 F FS	500	0.75		145.000	7130872
DBV 60 600 F FS	600	0.75		173.000	7130876

St stal FS cynkowana metodą Sendzimira zł/szt