ZS1 Zacisk

1,0 Grubość blachy: 1,0 mm

N Nowość Szybki montaż Montaż bez użycia narzędzi

Informacje

Podwieszanie lekkich konstrukcji
do profili otwartych.

Materiał
Stal sprężysta cynkowana.

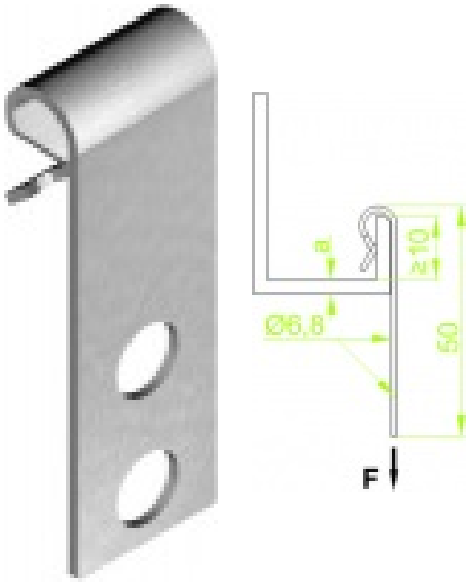

Wersje

Symbol	Numer katalogowy	Grubość a	Obciążenie maksymalne F max (kN)	Ilość w opakowaniu (szt)
ZS11	790103	1,5-4,0	0,70	100
ZS12	790203	4,0-6,5	0,70	100

Przykłady




BAKS