Końcówki widełkowe KW

Materiał Cu.
Pokrycie cynowane galwanicznie.
Wykonanie DIN 46234 – dotyczy części rurkowej.



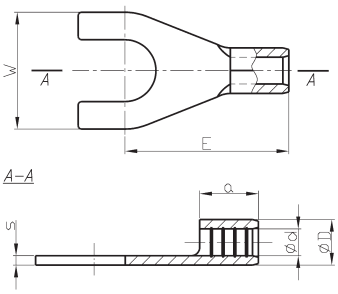

Rysunek A



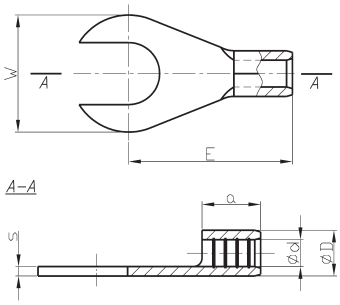

Rysunek B

Typ	Art. nr	Przekrój	Wymiary [mm]						Rys.	Zacisk	Opak. [szt.]	Masa opak. [kg]
		[mm²]	d	D	s	a	E	W				
KW 0,5/2	E09KO-01020100101	0,1÷0,5	1,0	2,0	0,5	4	8,0	5,0	A	M 2	100	0,020
KW 0,5/3	E09KO-01020100301						11,0	6,0		M 3		0,018
KW 0,5/3,5	E09KO-01020100401							6,5		M 3,5		0,026
KW 0,5/4	E09KO-01020100501									M 4		
KW 0,5/5	E09KO-01020100601							8,0		M 5		0,035
KW 1/2,5	E09KO-01020100700	0,75÷1	1,6	3,2	0,8	5	11,0	6,0	A	M 2,5	100	0,055
KW 1/3	E09KO-01020100800									M 3		0,052
KW 1/3,5	E09KO-01020100900									M 3,5		
KW 1/4	E09KO-01020101000						12,0	8,0		M 4		0,062
KW 1/4 W	E09KO-01020101100							6,9				0,060
KW 1/5	E09KO-01020101200						13,0	10,0		M 5		0,080
KW 1/6	E09KO-01020101300									M 6		0,070
KW 1/8	E09KO-01020101400						14,2	14,0	B	M 8		0,100
KW 1/10	E09KO-01020101500						17,3	17,5		M 10		0,135
KW 2,5/3	E09KO-01020101600	1,5÷2,5	2,3	3,9	0,8	5	11,0	6,0	A	M 3	100	0,060
KW 2,5/3,5	E09KO-01020101700									M 3,5		
KW 2,5/4	E09KO-01020101800						12,0	8,0		M 4		0,070
KW 2,5/4 W	E09KO-01020101900							6,9				0,067
KW 2,5/5	E09KO-01020102000						14,0	10,0		M 5		0,088
KW 2,5/6	E09KO-01020102100						16,0	11,0		M 6		0,100
KW 2,5/8	E09KO-01020102200						14,2	14,0	B	M 8		0,115
KW 2,5/10	E09KO-01020102300						17,3	17,5		M 10		0,140
KW 2,5/12	E09KO-01020102400						19,7	20,0		M 12		0,110
KW 6/3,5	E09KO-01020102500	4÷6	3,6	5,6	1,0	6	14,0	8,0	A	M 3,5	100	0,140
KW 6/4	E09KO-01020102600									M 4		
KW 6/5	E09KO-01020102700						15,0	10,0		M 5		0,155
KW 6/6	E09KO-01020102800						16,0	11,0		M 6		0,160
KW 6/8	E09KO-01020102900						19,0	14,0		M 8		0,200
KW 6/10	E09KO-01020103000						21,0	18,0	B	M 10		0,230
KW 10/5	E09KO-01020103100	10	4,5	6,7	1,1	8	16,0	10,0	B	M 5	100	0,215
KW 10/6	E09KO-01020103200						17,0	11,0		M 6		0,211
KW 10/8	E09KO-01020103300						20,0	14,0		M 8		0,255
KW 10/10	E09KO-01020103400						21,0	18,0		M 10		0,310
KW 16/5	E09KO-01020103500	16	5,8	8,2	1,2	10	20,0	11,0	B	M 5	100	0,365
KW 16/6	E09KO-01020103600									M 6		0,345
KW 16/8	E09KO-01020103700						22,0	14,0		M 8		0,460
KW 16/10	E09KO-01020103800						24,0	18,0		M 10		

Rys. = Rysunek opis

Technika zaprasowania końcówek nieizolowanych 34
Dedykowane praski ręczne 32
Dedykowane praski i głowice hydrauliczne 32