WAGO online catalog / eShop

przekaźnik separacyjny; przekaźnik z 1 zestykiem przełącznym (1p); z przekaźnikami miniaturowymi

Numer wyrobu: 859-308



przekaźnik separacyjny; przekaźnik z 1 zestykiem przełącznym (1p); z przekaźnikami miniaturowymi

Oznaczenie

RoHS ✓
Compliant

Dane handlowe

Dostawca	*WAGO*
Nr wyrobu dostawcy	*859-308*
GTIN / EAN	*4045454325824*
Zawartość	*1*
Opakowanie jednostkowe	*1*
Nr artykułu u klienta	

Uwagi

opis artykułu:Krótki opis:Seria 859 obejmuje bogatą ofertę złączek listwowych z przekaźnikami, które dzięki swojej różnorodności doskonale sprawdzają się jako interfejsy we wszystkich zastosowaniach przemysłowych.Zwłaszcza w przypadku szaf sterowniczych dysponujących niewielką przestrzenią wyroby WAGO w obudowie mierzącej zaledwie 6 mm szerokości są idealnym rozwiązaniem. Łatwe mostkowanie po stronie cewki i zestyków umożliwia szybkie prowadzenie wspólnych potencjałów po stronie wejść i wyjść.Solidna konstrukcja i obecność odpornego na wstrząsy zacisku CAGE CLAMP® gwarantują długotrwałą i bezawaryjną pracę maszyn i urządzeń.Wskazówka: Przy załączaniu obciążeń indukcyjnych zestyki i cewki przekaźników muszą być chronione przy pomocy środków ochrony przeciwprzepięciowej!

Dane techniczne

Inne

łączna liczba zacisków	*5*
łączna liczba potencjałów	*5*
kolor	*szary*

Dane techniczne	
znak zgodności	*CE*
stopień zanieczyszczenia (1)	*2*
napięcie znamionowe EN (1) [V]	*250 [V]*
napięcie znamionowe udarowe (1) [kV]	*4 [kV]*
czas zadziałania styku typ. [ms]	*5 [ms]*
trwałość mechaniczna	*5 x 106 cykli łączeniowych*
czas odpadania styku typ. [ms]	*6 [ms]*
nominalny prąd wejściowy (In) (cewka 20 °C)	*3,2 mA*
moc robocza	*< 750 mW*
zakres napięcia wejściowego	*UN -15 % ... +20 %*
maks. napięcie łączeniowe	*250 V AC*
maks. moc łączeniowa (przy obc. rezystancyjnym)	*1250 VA AC; DC patrz krzywa obciążalności zestyku*
zalecana min. moc łączeniowa	*10 V DC / 10 mA, 24 V DC / 1 mA*
maks. częstość załączania z obc. / bez obc.	*6 min-1 / 180 min-1*
czas drgania styku typ. [ms]	*5 [ms]*
nominalny rodzaj pracy	*100 % cyklu*
wytrzymałość napięciowa zestyk-cewka (AC, 1 min) [kVsk.	*4 [kVsk.]*
wytrzymałość udarowa zestyk-cewka (1,2/50 µs) [kV]	*6 [kV]*
wytrzymałość napięciowa - otwarty zestyk [kV]	*1 [kV]*
wytrzymałość napięciowa - otwarty zestyk (AC, 1 min.) [kV<su	*1 [kVsk.]*
trwałość mechaniczna przy maks. obc. rezystancyjnym	*5 x 104 cykli łączeniowych*
nominalne napięcie wejściowe (UN)	*220 V DC*
maks. prąd długotrwały	*5 A*
maks. prąd załączeniowy	*4 s 10 A (AC)*
technika podłączania przewodu (1)	*CAGE CLAMP®*
rodzaj oprzewodowania	*oprzewodowanie od czoła*
materiał styku	*AgNi*
ciężar [g]	*22.869 [g]*
szerokość	*6 mm / 0.236 in*
wys. [mm]	*56 [mm]*
wysokość od górnej krawędzi szyny	*56 mm / 2.205 in*
gł.	*91 mm / 3.583 in*
temperatura składowania	*-40 °C ... +70 °C*

Dane techniczne	
normy / wymagania	*EN 60664-1; GL; UL 508; EEx nC II T4*
rodzaj montażu	*szyna TS 35*
dop. temperatura otoczenia przy UN	*-25 °C ... +50 °C*
dop. temperatura otoczenia dla UL ()	*-25 °C ... +40 °C*

Zdjęcia i schematy

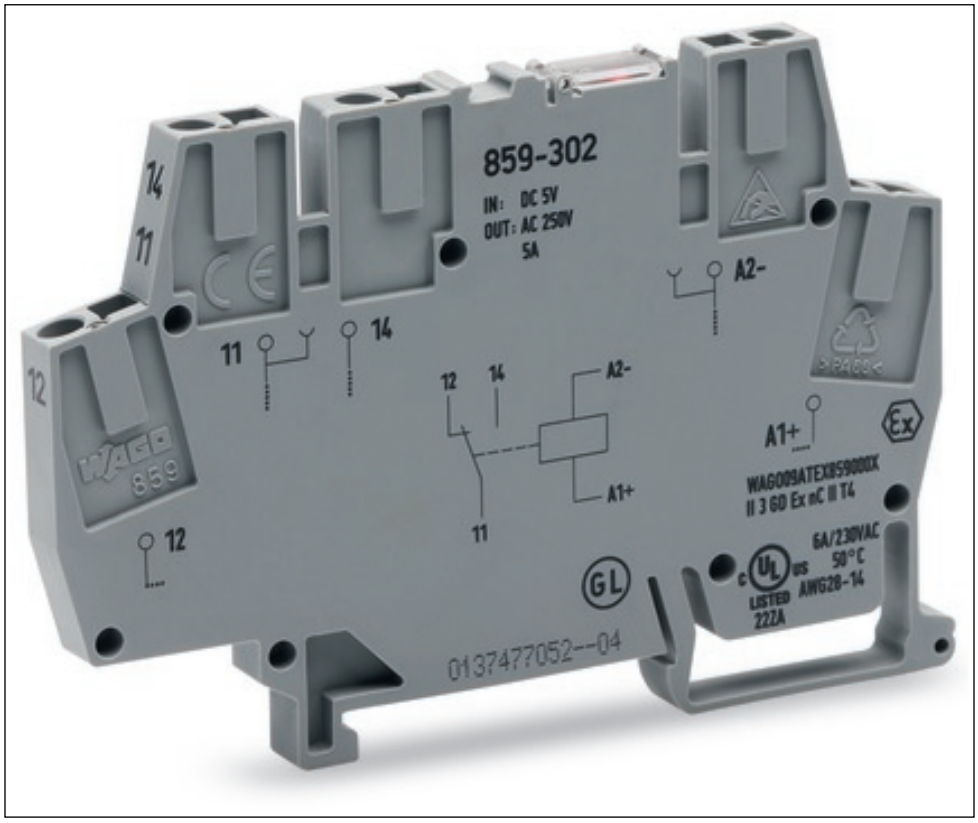

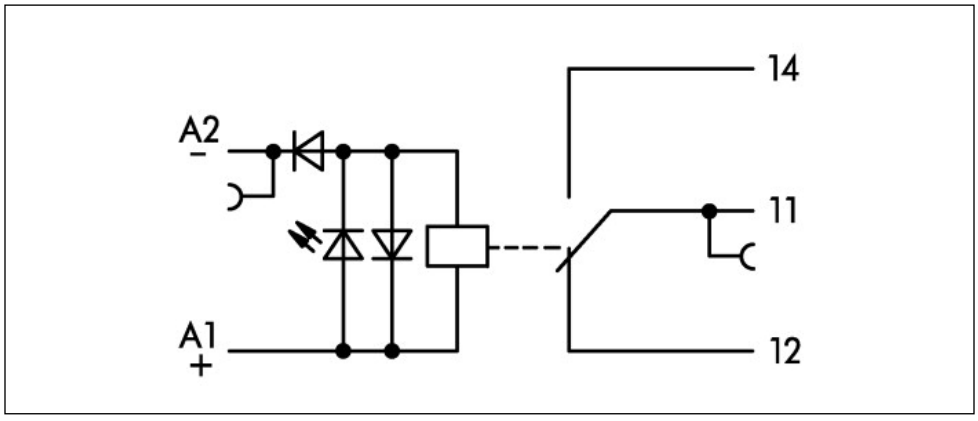

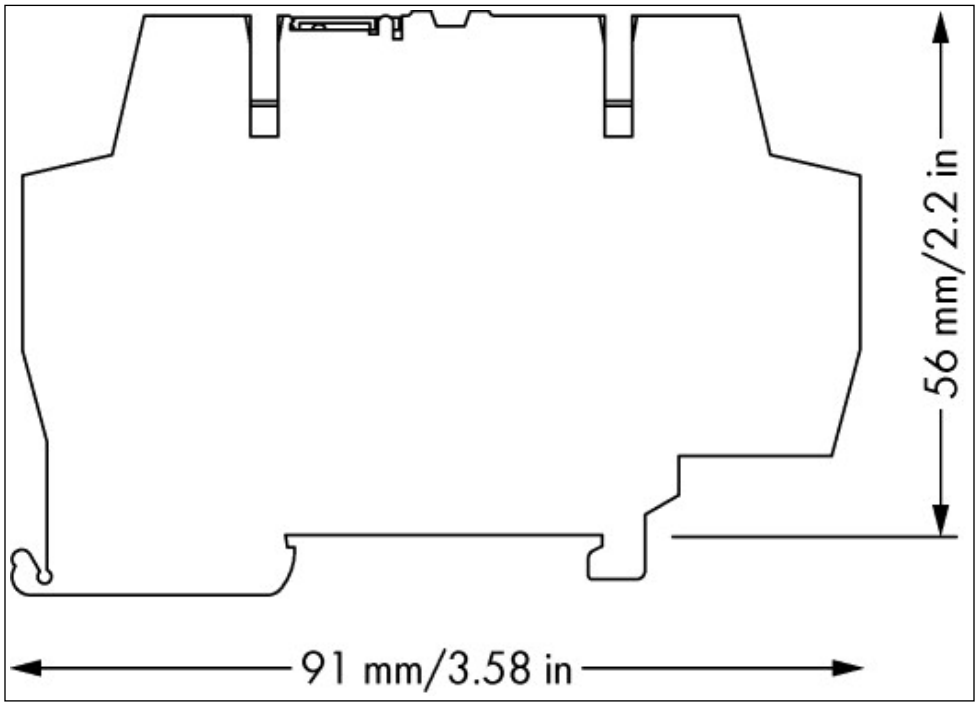
56 mm/2.2 in
91 mm/3.58 in

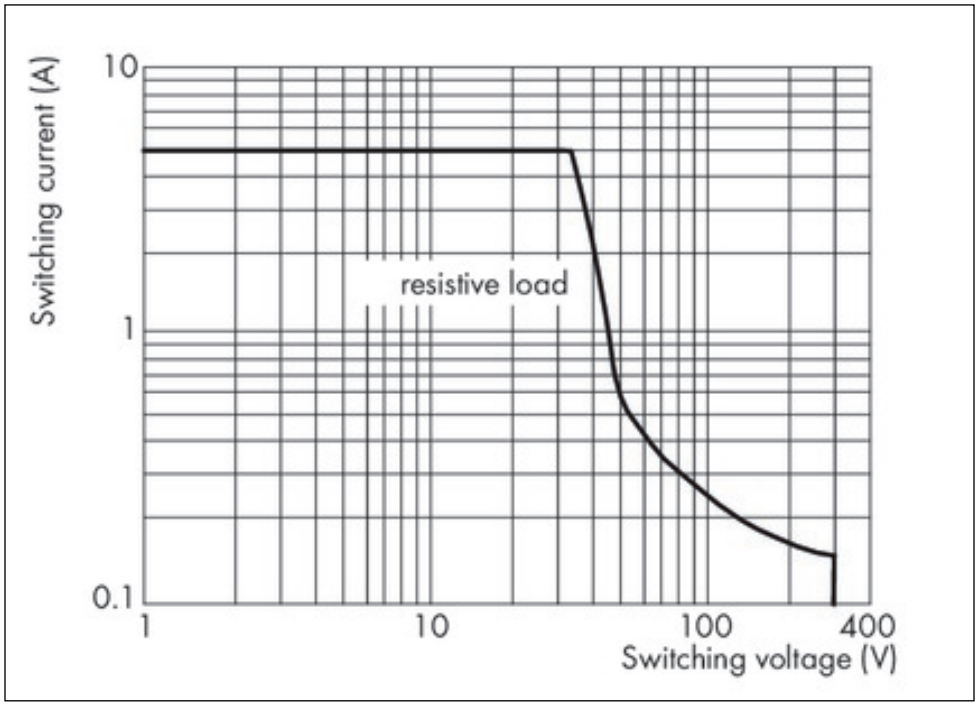
Switching current (A)
10
1
0.1
resistive load
1
10
100
400
Switching voltage (V)

Adres

WAGO Kontakttechnik GmbH & Co. KG
Hansastr. 27
32423 Minden
Telefon: 0571/887-0
Fax: 0571/887-169
http://www.wago.com
© WAGO Kontakttechnik GmbH & Co. KG
Technische Änderungen und Irrtümer vorbehalten.