Łączniki krzywkowe ŁK

Łącznik krzywkowy mocowany do pulpitu ŁK40 P



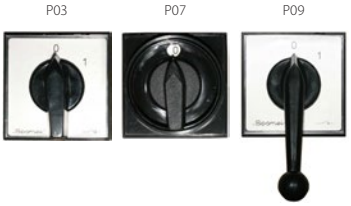



Budowa symbolu zamówieniowego

ŁK 40 - [ ] \ [ ]

Sposób mocowania

P01	z tabliczką i pokrętłem IP41
P02	z tabliczką żółtą i pokrętłem czerwonym IP41
P03	z czołem I (IP65)
P04	z czołem I żółto-czerwonym (IP65)
P07	z czołem III (IP65) zamykane
P08	z czołem III żółto-czerwonym (IP65) zamykane
P09	z czołem II (IP65) pokrętło długie czarne
P10	z czołem II (IP65) pokrętło długie żółto-czerwonym

Nr wykonania

1.825	Rozłącznik 0-1 (1 - biegunowy)
1.828	Rozłącznik 0-1 (2 - biegunowy)
2.8211	Rozłącznik 0-1 (3 - biegunowy)
2.8210	Rozłącznik 0-1 (4 - biegunowy)
3.8220	Rozłącznik 0-1 (5 - biegunowy)
3.8210	Rozłącznik 0-1 (6 - biegunowy)
4.8240	Rozłącznik 0-1 (7 - biegunowy)
4.824	Rozłącznik 0-1 (8 - biegunowy)
5.8220	Rozłącznik 0-1 (9 - biegunowy)
5.822	Rozłącznik 0-1 (10 - biegunowy)
6.8210	Rozłącznik 0-1 (11 - biegunowy)
6.821	Rozłącznik 0-1 (12 - biegunowy)
7.8220	Rozłącznik 0-1 (13 - biegunowy)
7.822	Rozłącznik 0-1 (14 - biegunowy)
8.8270	Rozłącznik 0-1 (15 - biegunowy)
8.827	Rozłącznik 0-1 (16- biegunowy)
9.8210	Rozłącznik 0-1 (17 - biegunowy)
9.821	Rozłącznik 0-1 (18 - biegunowy)
3.8368	Przełącznik zmiany kierunku obrotów L-0-P
3.83139	Przełącznik dwubiegowy dwa oddzielne uzwojenia
4.8390	Przełącznik Dahlander'a dwubiegowy
7.8538	Przełącznik Dahlander'a dwubiegowy ze zmianą kierunku obrotów
4.831	Przełącznik rozruchowy trójfazowy 0-Y-Δ
5.8538	Przełącznik rozruchowy trójfazowy ze zmianą kierunku obrotów
4.883	Przełącznik pomiaru napięcia
2.4414	Rozłącznik obrotowy 0-1
2.8445	Łącznik obwodów 0-1-2-3
1.834	Rozłącznik 1-0-2 (1 - biegunowy)
2.8338	Rozłącznik 1-0-2 (2 - biegunowy)
3.8380	Rozłącznik 1-0-2 (3 - biegunowy)
4.8396	Rozłącznik 1-0-2 (4 - biegunowy)
5.8380	Rozłącznik 1-0-2 (5 - biegunowy)
6.8380	Rozłącznik 1-0-2 (6 - biegunowy)
7.8380	Rozłącznik 1-0-2 (7 - biegunowy)
8.8380	Rozłącznik 1-0-2 (8 - biegunowy)
9.8380	Rozłącznik 1-0-2 (9 - biegunowy)

Wielkość prądowa

40	40 A

Elementy składowe

Czoła łączników krzywkowych

Czoło I ŁK-1406

Czoło II ŁK-1407

Czoło III ŁK-1408 (zamykane na kłódkę)

Wymiary

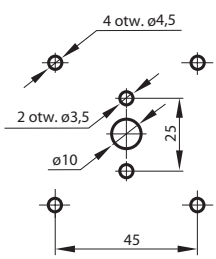

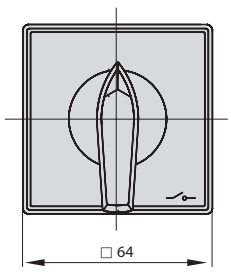

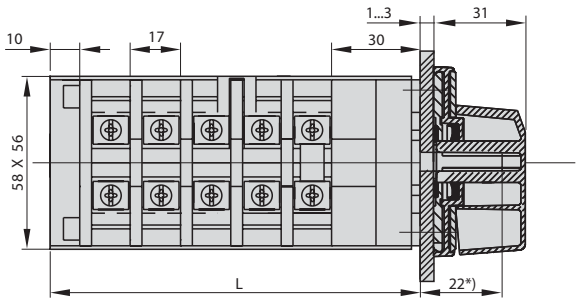

Liczba segmentów	L [mm]
1	57
2	74
3	91
4	108
5	125
6	142
7	159
8	176
9	193

* Istnieje możliwość wydłużenia o krotność 17 mm

Łączniki krzywkowe ŁK

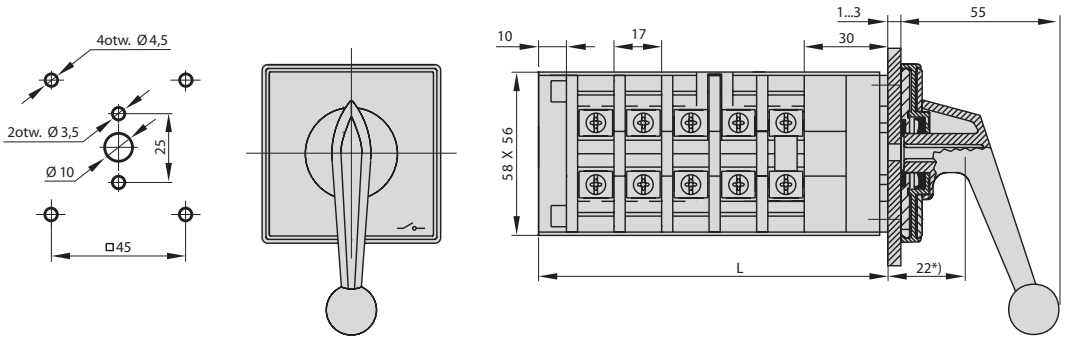

Liczba segmentów	L [mm]
5	125
6	142
7	159
8	176
9	193

* Istnieje możliwość wydłużenia o krotność 17 mm

Liczba segmentów w łączniku

1 ... 9

Dane techniczne (praca ciągła)

Napięcie znamionowe izolacji U_i	690 V
Napięcie znamionowe udarowe wytrzymywalne U_{imp}	6 kV
Prąd znamionowy ciągły $I_u=I_{th}$	40 A
Znamionowa moc łączeniowa P_e w kat. AC-3	20 kW (400 V) 14 kW (500 V) 7 kW (690 V)
Znamionowa moc łączeniowa P_e w kat. AC-4	8 kW (400 V) 5,5 kW (690 V)
Prąd znamionowy łączeniowy I_e w kat. AC-3	38 A (400 V) 21,5 A (500 V) 7,5 A (690 V)
Prąd znamionowy łączeniowy I_e w kat. AC-4	16 A (400 V) 6 A (690 V)
Prąd znamionowy krótkotrwały wytrzymywalny I_{cw}(1s)	0,85 kA
Prąd znamionowy załączalny zwarciowy I_{cm}	1,5 kA
Trwałość mechaniczna	3,0 mln (cykli przestawieniowych)
Temperatura otoczenia	-40 ... +70°C (pracy) -40 ... +70°C (przechowywania)
Przekrój przewodów przyłączeniowych	4...10 mm^2
Stopień ochrony: PN-EN 60529 względem pulpitu	IP41 IP65
Odporność na wibrację (wg IEC 60068-2-6)	2...13, 2...100 Hz (częstotliwość) ± 1 mm (amplituda przemieszczenia) ± 0,7 g (amplituda przyspieszenia)
Odporność na udary (wg IEC 60068-2-27)	15 g (przyspieszenie szczytowe) 11 ms (czas trwania impulsu)
Odporność na wilgotne gorąco cykliczne (IEC 60068-2-30)	55°C (temperatura otoczenia) 95% (wilgotność względna)
Odporność na mgłę solną cykliczną (wg IEC 60068-2-52)	ostrość próby 1