17.1÷3 UCHWYT DACHOWY SPECJALNY

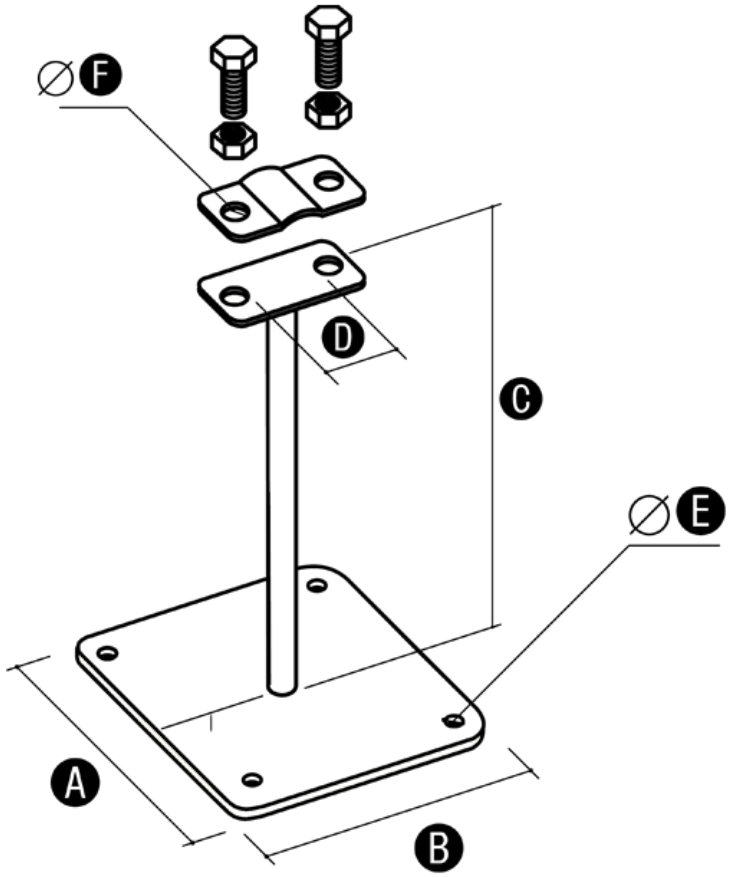

Służy do prowadzenia drutu odgromowego na płaskich dachach. Mocowany do podłoża za pomocą wkrętów lub gwoździ. Część wsporcza wykonana z pręta zapewnia odpowiednią sztywność i wytrzymałość. W wersjach L-400 i L-600 stosuje się na dachy łatwopalne.

Wymiary

	A	B	C	D	E	F
17.1	70	70	135	30	5	7
17.2	120	120	400	30	5	7
17.3	120	120	600	30	5	7

Wersja materiałowa

	Ocynkowane	Lakierowane	Miedziane
17.1	17.1 OC	17.1 LA	17.1 CU
17.2	17.2 OC	17.2 LA	17.2 CU
17.3	17.3 OC	17.3 LA	17.3 CU

W tabeli podano ceny hurtowe netto