Gniazda stałe

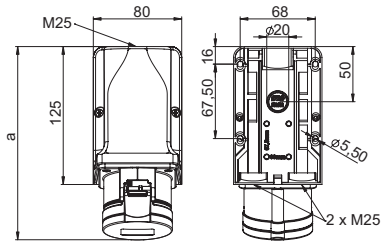

b=wysokość
kąt=15°

Gniazdo stałe IP44

	16 Amp			32 Amp		
Bieguny	3	4	5	3	4	5
a	175	176	176	188	188	188
b	127	130	133	136	136	141
M	3x25	3x25	3x25	3x25	3x25	3x25
Typy połączeń:	Zaciski śrubowe					
Przewód giętki [mm²]	1-2,5			2,5-6		
Przewód sztywny [mm²]	1-4			2,5-10		
Siła docisku [Ncm]	100 Ncm			110 Ncm		
Waga [g]	291	304	322	338	355	382

- zaciski śrubowe
- tworzywo sztuczne: PA6
- styki: mosiężne
  - aby zamówić styki pokryte niklem należy dodać „**v**“ np. 915-6**v**
  - aby zamówić Turbo Twist (bezśrubowa technologia podłączenia) należy dodać „**TT**“ np. 915-6**TT**
- wejście 2x od dołu i od ściany
- **wersja przelotowa**

IP44 bryzgoszczelne

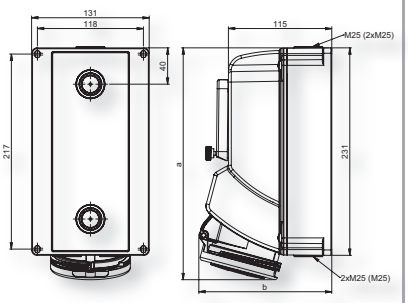

Gniazdo stałe z okienkiem inspekcyjnym IP44

	16 Amp			32 Amp		
Bieguny	3	4	5	3	4	5
a	249	249	249	259	259	259
b	141	141	141	142	142	148
M	3x25	3x25	3x25	3x25	3x25	3x25
Typy połączeń:	Zaciski śrubowe					
Przewód giętki [mm²]	1-2,5			2,5-6		
Przewód sztywny [mm²]	1-4			2,5-10		
Waga [g]	917	922	967	972	985	1033

* Opcjonalnie: M32 lub zamknięte

- zaciski śrubowe
- tworzywo sztuczne: PC/ABS
- styki: pokryte niklem
- blokada mechaniczna
- wejście od góry, dołu lub od ściany
- z szyną TH na 5 modułów

IP44 bryzgoszczelne

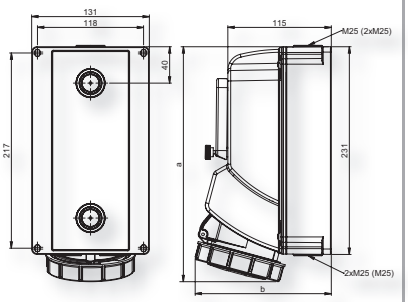

Gniazdo stałe z okienkiem inspekcyjnym IP67

	16 Amp			32 Amp		
Bieguny	3	4	5	3	4	5
a	253	253	253	259	259	259
b	141	141	141	145	145	153
M	3x25	3x25	3x25	3x25	3x25	3x25
Typy połączeń:	Zaciski śrubowe					
Przewód giętki [mm²]	1-2,5			2,5-6		
Przewód sztywny [mm²]	1-4			2,5-10		
Waga [g]	952	957	1002	1007	1020	1068

* Opcjonalnie: M32 lub zamknięte

- zaciski śrubowe
- tworzywo sztuczne: PC/ABS
- styki: pokryte niklem
- blokada mechaniczna
- wejście od góry, dołu lub od ściany
- z szyną TH na 5 modułów

IP67 wodoszczelne