Bednarka

W sprzedaży krążki o wadze 50-100 kg lub konfekcjonowana w krążkach ~20 kg.

Bednarka				
ocynkowana	**NR KAT.**	**A**	**B**	**WAGA 1mb (kg)**
25x3	82503002	25	3	0,600
25x4	82504002	25	4	0,800
30x4	83004002	30	4	0,961
40x4	84004002	40	4	1,185
50x4	85000402	50	4	1,601
miedziana	**NR KAT.**	**A**	**B**	**WAGA 1mb (kg)**
25x3	82503003	25	3	0,670
25x4	82504003	25	4	0,89
30x4	83004003	30	4	0,800
40x4	84004003	40	4	1,4240
miedziowana	**NR KAT.**	**A**	**B**	**WAGA 1mb (kg)**
25x4	82504004	25	4	0,82
30x4	83004004	30	4	0,98
nierdzewna GAT V4A	**NR KAT.**	**A**	**B**	**WAGA 1mb (kg)**
30x3,5	83003505	30	3,5	0,833

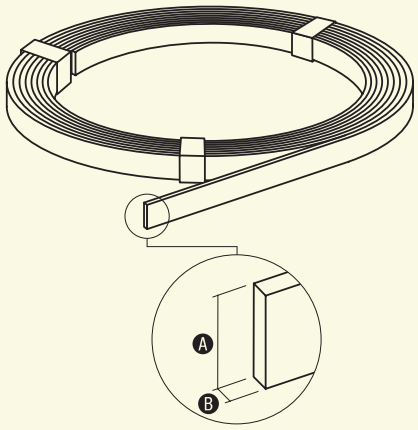

Przed zamówieniem sprawdź dostępność i termin realizacji!

Wspornik uziomowy do bednarki

OC 01 OG 02

Służy do prowadzenia bednarki w wykopie przy wykonywaniu uziomów fundamentowych lub otokowych.

NR KAT.	STARY NR KAT.	A	B	C	D	E	F
97100101	71.1	85	45	40	140	2	25

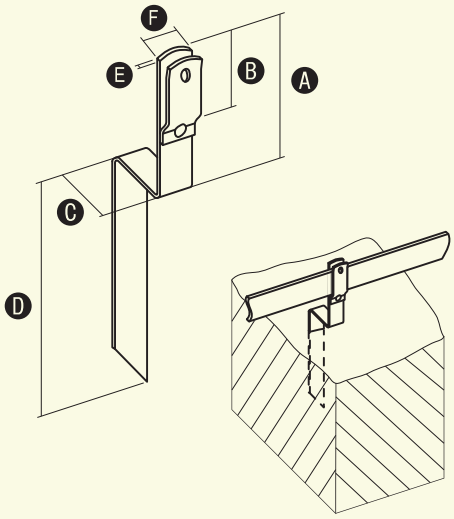

Połączenie uziemiające

NI

Służy do połączenia ze zbrojeniem budynku.

NR KAT.	STARY NR KAT.	A	B	C	D	E
97300105	73.1	200	85	10	3xM6/16	M16
97300205	73.2	200	200	12	3xM6/16	M16
97300305	73.3	200	200	16	3xM6/16	M16

