ELKO-BIS

SYSTEMY ODGROMOWE







katalog firmowy 2011









Wydanie II.

ELKO-BIS
SYSTEMY ODGROMOWE

O Nas...

„ELKO-BIS" jest znanym i uznanym producentem profesjonalnych systemów odgromowych. Współpracujemy z wieloma biurami projektowymi, a poprzez hurtownie zaopatrujemy największe inwestycje w Polsce. Nasze wyroby obecne są u najlepszych dostawców z branży elektrotechnicznej i budowlanej w Polsce. Nasi Partnerzy to m.in.: Alfa Elektro Sp z o.o., Elektroskandia Polska S.A., Elektro-Spark Sp. z o.o., FEGA Poland Sp. z o.o, Onninen Sp. z o.o., TIM S.A., Castorama Polska Sp. z o.o. i wiele innych.

W naszej ofercie znajdziecie Państwo **ponad tysiąc elementów instalacji odgromowej**: od złącz i uchwytów, poprzez drut i bednarkę, po uziomy, iglice i maszty. Asortyment dostępny jest w wersjach: ocynkowanej galwanicznie i ogniowo, miedzianej, miedziowanej, lakierowanej, aluminiowej i nierdzewnej.

Realizujemy także zamówienia niestandardowe. Ponadto posiadamy doświadczenie w zaopatrywaniu inwestycji wielkopowierzchniowych. Swoim Klientom oferujemy **rzetelne i fachowe doradztwo techniczne**, opiekę doradcy, szybką realizację zamówień i uprzejmy serwis sprzedażowy. Poparci wieloletnim doświadczeniem i rzetelną wiedzą oferujemy Klientom towary i usługi najwyższej jakości.

O jakości naszych wyrobów i usług świadczą posiadane certyfikaty: **znak bezpieczeństwa B, badania odporności wiatrowej, certyfikat ISO 9001:2008**.

About Us...

"ELKO-BIS" is known and recognized as a manufacturer of professional lightning protection systems. The company cooperates with design offices and a network of electrical wholesalers. As a result, "ELKO-BIS" supplies the largest investments in Poland. Our products appear in the best electrical wholesalers. Our Partners are, e.g.: Alfa Elektro Sp. z o.o., Elektroskandia Polska S.A., Elektro-Spark Sp. z o.o., FEGA Poland Sp. z o.o, Onninen Sp. z o.o., TIM S.A., Castorama Polska Sp. z o.o.

The offer includes **over 1000 necessary elements** used in the production of lightning protection installations e.g.: handles, connectors, joints, wires, band-iron, needles, masts and others. The assortment is available in several versions: galvanized, copper, copper-plated, stainless steel and painted.

We are able to prepare custom made elements as well. The company has a wide experience in organizing huge investments. Holding a good reputation and possessing specific knowledge, **we offer our Customers products and services of superior quality**.

Certificates: **"B" (safety mark), wind resistance test, ISO 9001:2008 certificate**.







Realizacje













Dystrybucja

Współpracujemy z największymi w tej branży krajowymi sieciami handlowymi oraz z hurtowniami, a w tym: **ALFA-ELEKTRO**, **ONNINEN**, **TIM**, **ELEKTROSKANDIA**, **ELEKTROSPARK**, **PHE**, **CASTORAMA**, **FEGA**, **WABIS** i inne.

Szczegółowych informacji o lokalnych dysrtybutorach udzielamy telefonicznie: +48 71 330 69 20.

Kolorystyka

RAL 3011

RAL 8004

RAL 8017

RAL 9005

Powyższe kolory mogą odbiegać od wzoru z przyczyn technicznych. Lakierujemy nasze wyroby w czterech podstawowych kolorach. Na zamówienie możliwość polakierowania na inny, wybrany przez klienta kolor.

Nagrody i Certyfikaty

ELKO-BIS
SYSTEMY ODGROMOWE

Najwyższą jakość wyrobów i świadczonych przez nas usług potwierdzają:



















Certyfikaty do pobrania na stronie internetowej w w w . e l k o b i s . c o m . p l

Budynki PRZEMYSŁOWE

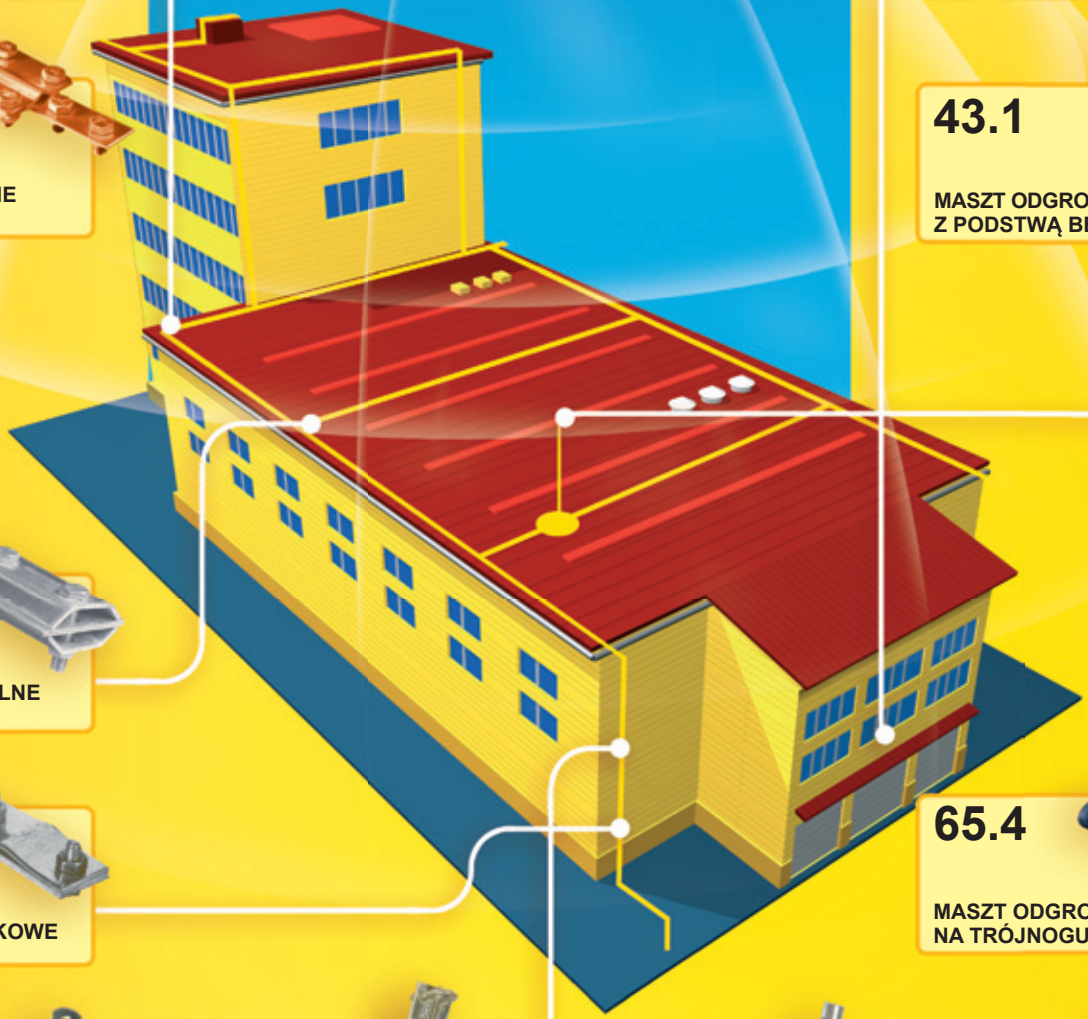

1.1
ZŁĄCZE KRZYŻOWE 4-OTWOROWE

55.1
ZŁĄCZE KRZYŻOWE 1-OTWOROWE

3.1S
ZŁĄCZE RYNNOWE

4.1
ZŁĄCZE KONTROLNE 4-OTWOROWE

8.1
ZŁĄCZE UNIWERSALNE 3-ELEMENTOWE

72.1
ZŁĄCZE OZNACZNIKOWE

46.1
WYSIĘGNIK OBROTOWY

39.1
OSŁONA PRZEWODU UZIEMIAJĄCEGO

41.1
UZIOM KOMPLETNY 3-METROWY

43.1
MASZT ODGROMOWY Z PODSTWĄ BETONOWĄ

65.4
MASZT ODGROMOWY NA TRÓJNOGU

15.1
UCHWYT DACHOWY Z PŁYTKĄ

27.1
UCHWYT NAPRĘŻNY KABŁĄKOWY

28.1
RURA DO NACIĄGU

29.1
UCHWYT BETONOWY

74.1
UCHWYT DO BEDNARKI ZE ŚRUBĄ DOCISKOWĄ

74.2
UCHWYT DO BEDNARKI

47.1
UCHWYT METALOWY UJ

30.1
UCHWYT BETONOWY W TWORZYWIE

Budynki MIESZKALNE



1.1
ZŁĄCZE KRZYŻOWE
4-OTWOROWE



55.1
ZŁĄCZE KRZYŻOWE
1-OTWOROWE



3.1S
ZŁĄCZE RYNNOWE



4.1
ZŁĄCZE KONTROLNE
4-OTWOROWE



100.1
PROŚCIARKA
DO DRUTU 9-ROLKOWA



12.1
UCHWYT Z KOŁKIEM
(WKRĘCANY)



64.1/U-Ni
OBEJMA UNIWERSALNA
NIERDZEWNA



70.10
IGLICA
KOMINOWA



59.1
UCHWYT GĄSIORowy
UNIWERSALNY G5



10.2/Z
UCHWYT POD DACHÓWKĘ
Z ZACZEPEM



11.5
UCHWYT POD DACHÓWKĘ
Z ZAMKIEM SKRĘCONY



41.1
UZIOM KOMPLETNY
3-METROWY



68.3
DRZWICZKI REWIZYJNE



BEDNARKA OCYNKOWANA
BEDNARKA MIEDZIANA



DRUT OCYNKOWANY
DRUT MIEDZIANY



68.1
SKRZYNKA KONTROLNA
DO ELEWACJI



Spis treści

GRUPA I – UCHWYTY, ZACISKI, ZŁĄCZA, WSPORNIKI, UZIOMY

1.1÷2 ZŁĄCZE KRZYŻOWE 4-OTWOROWE str. 11
2.1÷2 ZŁĄCZE KRZYŻOWE 2-OTWOROWE str. 11
55.1 ZŁĄCZE KRZYŻOWE 1-OTWOROWE str. 12
54.1 ZŁĄCZE TRÓNIKOWE str. 12
14.1÷5 ZŁĄCZE UNIWERSALNE ODGAŁĘŹNE str. 12
8.1 ZŁĄCZE UNIWERSALNE 3-ELEMENTOWE str. 13
7.1 ZŁĄCZE UNIWERSALNE 2-ELEMENTOWE str. 13
7.1R ZŁĄCZE PRZELOTOWE str. 13
4.1 ZŁĄCZE KONTROLNE 4-OTWOROWE str. 14
5.1 ZŁĄCZE KONTROLNE 2-OTWOROWE str. 14
6.1 ZŁĄCZE KONTROLNE DRUT-DRUT str. 14
56.1 ZŁĄCZE KONTROLNE AL/ZN str. 15
57.1 ZŁĄCZE KLINOWE str. 15
72.1 ZŁĄCZE OZNACZNIKOWE str. 15
9.1÷2 ZŁĄCZE ZIEMNE str. 16
74.2 UCHWYT DO BEDNARKI str. 16
74.1 UCHWYT DO BEDNARKI ZE ŚRUBĄ DOCISKOWĄ str. 16
96.0 UCHWYT DO DRUTU "NA FELC" str. 17
3.1÷1S ZŁĄCZE RYNNOWE str. 17
64.08÷10 UCHWYT DO RURY SPUSTOWEJ str. 17
64.1÷2/U-Ni OBEJMA UNIWERSALNA NIERDZEWNA str. 18
12.1÷8 UCHWYT Z KOŁKIEM (WKRĘCANY) str. 18
12.1.1÷12.4.1 UCHWYT DO DRUTU Z KOŁKIEM str. 18
12.3/B, 12.8/B UCHWYT Z KOŁKIEM (WKRĘCANY) DO BEDNARKI str. 19
12.4K UCHWYT Z KOŁKIEM KĄTOWY (WKRĘCANY) str. 19
24.1÷2 UCHWYT DYSTANSOWY (WBIJANY) str. 19
63.1÷2 UCHWYT DYSTANSOWY PRZEKRĘCANY str. 20
15.1 UCHWYT DACHOWY Z PŁYTKĄ str. 20
16.1 UCHWYT DACHOWY Z PŁYTKĄ MAX str. 20
17.1÷3 UCHWYT DACHOWY SPECJALNY str. 21
22.1 UCHWYT KRZYŻOWY Z PŁYTKĄ str. 21
20.1 UCHWYT SZCZYTOWY str. 21
59.1 UCHWYT GĄSIOROWY UNIWERSALNY G5 str. 22
59.1 MAX UCHWYT GĄSIOROWY UNIWERSALNY G5 MAX str. 22
10.2÷4/Z UCHWYT POD DACHÓWKĘ Z ZACZEPEM str. 22
11.2÷4/Z UCHWYT POD DACHÓWKĘ Z ZACZEPEM SKRĘCONY str. 23
10.1÷3 UCHWYT KĄTOWY UCHWYT POD DACHÓWKĘ str. 23
11.1÷3 UCHWYT KĄTOWY SKRĘCONY, UCHWYT POD DACHÓWKĘ SKRĘCONY str. 23
10.5 UCHWYT POD DACHÓWKĘ Z ZAMKIEM str. 24
11.5 UCHWYT POD DACHÓWKĘ Z ZAMKIEM SKRĘCONY str. 24
10.6 UCHWYT DO DACHÓWKI UNIWERSALNY str. 24
59.1.B UCHWYT UNIWERSALNY str. 25
11.6 UCHWYT DO DACHÓWKI UNIWERSALNY SKRĘCONY str. 25
29.1 UCHWYT BETONOWY str. 25
29.1K UCHWYT BETONOWY DO KORYTEK KABLOWYCH str. 26
30.1 UCHWYT BETONOWY W TWORZYWIE str. 26
30.1.1÷3 UCHWYT BETONOWY W TWORZYWIE str. 26
30.2 UCHWYT BETONOWY W TWORZYWIE str. 27
30.2/W UCHWYT BETONOWY W TWORZYWIE WYSOKI str. 27
30.3 UCHWYT Z TWORZYWA str. 27
34.1÷6 ŚRUBA RZYMSKA "HAK-HAK" str. 28
35.1÷6 ŚRUBA RZYMSKA "HAK-OCZKO" str. 28
32.1÷6 ŚRUBA RZYMSKA "OCZKO-OCZKO" str. 28
28.1÷2 RURA DO NACIĄGU str. 29
28.3÷4 PRĘT DO NACIĄGU str. 29
13.1 ZŁĄCZE NACIĄGOWE KONTROLNE str. 29
26.0÷3 UCHWYT NAPRĘŻNY str. 30
27.1 UCHWYT NAPRĘŻNY KABŁĄKOWY str. 30
87.1 UCHWYT NACIĄGOWY BOCZNY str. 30
87.2 UCHWYT NACIĄGOWY PROSTY str. 31
88.1 UCHWYT NACIĄGOWY POZIOMY str. 31
49.1 OBUDOWA NA ZŁĄCZE KONTROLNE DO GRUNTU str. 31
68.3 DRZWICZKI REWIZYJNE str. 32
68.4 SKRZYNKA KONTROLNA DO ELEWACJI str. 32
68.1÷2 SKRZYNKA KONTROLNA DO ELEWACJI str. 32
41.1.1T UZIOM KOMPLETNY TERRA-GROM str. 33
41.1÷10 UZIOM KOMPLETNY 3-METROWY str. 33
42.1÷5 ELEMENT UZIOMU str. 33
40.1 UZIOM PRĘTOWY str. 34
40.3 UZIOM PROFILOWY str. 34
39.1÷2 OSŁONA PRZEWODU UZIEMIAJĄCEGO str. 34
71.1 WSPORNIK UZIOMOWY DO BEDNARKI str. 35

73.1÷2 POŁĄCZENIE UZIEMIAJĄCE str. 35
92.1 SZYNA EKWIPOTENCJALNA str. 36
ALDREY 50mm² str. 36
BEDNARKA str. 37
64.1÷6 OBEJMA UZIEMIAJĄCA str. 35
101.1 POŁĄCZENIE KOMPENSACYJNE str. 36
DRUT ODGROMOWY str. 37
DR10OC/PVC DRUT ODGROMOWY W IZOLACJI PVC str. 37

GRUPA II – MASZTY, IGLICE

43.1÷2 MASZT ODGROMOWY Z PODSTAWĄ BETONOWĄ str. 38
65.4.1÷7.1/Zi MASZT ODGROMOWY ZE ZWODEM IZOLOWANYM str. 40
70.10÷30 IGLICA KOMINOWA str. 43
84.3 UCHWYT DRĄŻKA DUŻY str. 45
43.3÷4 MASZT ODGROMOWY Z PODSTAWĄ BETONOWĄ str. 38
43.9 PODSTAWA MASZTU ODGROMOWEGO str. 41
79.075÷200 DRĄŻEK IZOLACYJNY str. 43
83.6 UCHWYT DRĄŻKA str. 45
43.1÷4/M AL MASZT ODGROMOWY Z PODSTAWĄ METALOWĄ str. 39
43.13÷14 PODSTAWA MASZTU ODGROMOWEGO MAŁA str. 41
PRZYKŁAD ZASTOSOWAŃ DRĄŻKÓW IZOLACYJNYCH str. 43
80.1÷3 KOŃCÓWKA DRĄŻKA str. 46
65.4÷7/ M NI MASZT ODGROMOWY Z PODSTAWĄ METALOWĄ str. 39
60.1÷2 UCHWYT MASZTU str. 41
80.100 WSPORNIK IZOLOWANY ZWODU PIONOWEGO str. 44
60.5 OBEJMA MOCUJĄCA str. 46
62.1÷6 MASZT str. 39
65.R ZESTAW REGULACYJNY DO MASZTU str. 42
81.1 ŁĄCZNIK PROSTY str. 44
84.2 UCHWYT DO DRUTU str. 46
65.4÷7 MASZT ODGROMOWY NA TRÓJNOGU str. 40
85.1 UCHWYT DO PODSTAW BETONOWYCH str. 42
82.1 ŁĄCZNIK PRZEGUBOWY str. 44
65.4÷7/ Zi MASZT ODGROMOWY NA TRÓJNOGU ZE ZWODEM IZOLOWANYM str. 40
43.82 PODKŁADKA PODSTAWY BETONOWEJ str. 42
84.1 UCHWYT DRĄŻKA str. 45

GRUPA P – WYROBY Z KOŃCÓWKĄ PLASTIKOWĄ

59.2 UCHWYT GĄSIOROWY UNIWERSALNY G6 Z PLASTIKIEM str. 47
12.1÷4/P UCHWYT Z KOŁKIEM (WKRĘCANY) Z PLASTIKIEM str. 48
16.1/P UCHWYT DACHOWY Z PŁYTKĄ MAX Z PLASTIKIEM str. 49
64.08÷10/P UCHWYT DO RURY SPUSTOWEJ Z PLASTIKIEM str. 50
59.2 MAX UCHWYT GĄSIOROWY UNIWERSALNY G6 MAX Z PLASTIKIEM str. 47
10.1/P UCHWYT KĄTOWY Z PLASTIKIEM str. 48
10.2÷4/Z/P UCHWYT POD DACHÓWKĘ Z ZACZEPEM Z PLASTIKIEM str. 49
30.2/P UCHWYT BETONOWY W TWORZYWIE Z PLASTIKIEM str. 50
63.1/P UCHWYT DYSTANSOWY PRZEKRĘCANY Z PLASTIKIEM str. 48
15.1/P UCHWYT DACHOWY Z PŁYTKĄ Z PLASTIKIEM str. 49
20.1/P UCHWYT SZCZYTOWY Z PLASTIKIEM str. 50

GRUPA III – AKCESORIA

86.1 UCHWYT DO PROSTOWANIA DRUTU str. 51
94.05÷20 MASA KLEJĄCA str. 52
95.1 WAZELINA TECHNICZNA str. 52
104.1 RURA INSTALACYJNA ODGROMOWA str. 53
98.1, 99.1÷2 PODKŁADKA, WKRĘT FARMERSKI str. 51
93.1÷2 KLEJ MONTAŻOWY FIX ALL str. 52
DENSO str. 53
100.1 PROŚCIARKA DO DRUTU 9-ROLKOWA str. 53

GRUPA IV – POZOSTAŁE WYROBY

44.1 RURA WYSIĘGNIKA str. 54
58.1÷2 UCHWYT WYSIĘGNIKA str. 55
75.1÷18 ŚRUBA HAKOWA str. 56
48.1÷8 UCHWYT METALOWY UD str. 57
45.1 WYSIĘGNIK STAŁY str. 54
60.4 UCHWYT CYBANTOWY str. 55
69.1÷2 SONDA INSTALACYJNA str. 56
36.1÷9 ZACISK LINOWY str. 57
46.1 WYSIĘGNIK OBROTOWY str. 55
37.1÷6 WSPORNIK ODSTĘPOWY Z WKŁADKĄ GUMOWĄ str. 56
47.1÷8 UCHWYT METALOWY UJ str. 57

Spis treści *wg numerów katalogowych*

NR KAT	NAZWA	strona
1.1÷2	ZŁĄCZE KRZYŻOWE 4-OTWOROWE	11
2.1÷2	ZŁĄCZE KRZYŻOWE 2-OTWOROWE	11
3.1÷1S	ZŁĄCZE RYNNOWE	17
4.1	ZŁĄCZE KONTROLNE 4-OTWOROWE	14
5.1	ZŁĄCZE KONTROLNE 2-OTWOROWE	14
6.1	ZŁĄCZE KONTROLNE DRUT-DRUT	14
7.1	ZŁĄCZE UNIWERSALNE 2-ELEMENTOWE	13
7.1R	ZŁĄCZE PRZELOTOWE	13
8.1	ZŁĄCZE UNIWERSALNE 3-ELEMENTOWE	13
9.1÷2	ZŁĄCZE ZIEMNE	16
10.1÷3	UCHWYT KĄTOWY / UCHWYT POD DACHÓWKĘ	23
10.1/P	UCHWYT KĄTOWY Z PLASTIKIEM	48
10.2÷4/Z	UCHWYT POD DACHÓWKĘ Z ZACZEPEM	22
10.2÷4/Z/P	UCHWYT POD DACHÓWKĘ Z ZACZEPEM Z PLASTIKIEM	49
10.5	UCHWYT POD DACHÓWKĘ Z ZAMKIEM	24
10.6	UCHWYT POD DACHÓWKI UNIWERSALNY	24
11.1÷3	UCHWYT KĄTOWY SKRĘCONY / UCHWYT POD DACHÓWKĘ SKRĘCONY	23
11.2÷4/Z	UCHWYT POD DACHÓWKĘ Z ZACZEPEM SKRĘCONY	23
11.5	UCHWYT POD DACHÓWKĘ Z ZAMKIEM SKRĘCONY	24
11.6	UCHWYT POD DACHÓWKI UNIWERSALNY SKRĘCONY	25
12.1÷8	UCHWYT Z KOŁKIEM (WKRĘCANY)	18
12.1.1÷4.1	UCHWYT DO DRUTU Z KOŁKIEM	18
12.1÷4/P	UCHWYT Z KOŁKIEM (WKRĘCANY) Z PLASTIKIEM	48
12.3/B, 12.8/B	UCHWYT Z KOŁKIEM (WKRĘCANY) DO BEDNARKI	19
12.4K	UCHWYT Z KOŁKIEM KĄTOWY (WKRĘCANY)	19
13.1	ZŁĄCZE NACIĄGOWE KONTROLNE	29
14.1÷5	ZŁĄCZE UNIWERSALNE ODGAŁĘŹNE	12
15.1	UCHWYT DACHOWY Z PŁYTKĄ	20
15.1/P	UCHWYT DACHOWY Z PŁYTKĄ Z PLASTIKIEM	49
16.1	UCHWYT DACHOWY Z PŁYTKĄ MAX	20
16.1/P	UCHWYT DACHOWY Z PŁYTKĄ MAX Z PLASTIKIEM	49
17.1÷3	UCHWYT DACHOWY SPECJALNY	21
20.1	UCHWYT SZCZYTOWY	21
20.1/P	UCHWYT SZCZYTOWY Z PLASTIKIEM	50
22.1	UCHWYT KRZYŻOWY Z PŁYTKĄ	21
24.1÷2	UCHWYT DYSTANSOWY (WBIJANY)	19
26.0÷3	UCHWYT NAPRĘŻNY	30
27.1	UCHWYT NAPRĘŻNY KABŁĄKOWY	30
28.1÷2	RURA DO NACIĄGU	29
28.3÷4	PRĘT DO NACIĄGU	29
29.1	UCHWYT BETONOWY	25
29.1K	UCHWYT BETONOWY DO KORYTEK KABLOWYCH	26
30.1	UCHWYT BETONOWY W TWORZYWIE	26
30.1.1÷3	UCHWYT BETONOWY W TWORZYWIE	26
30.2	UCHWYT BETONOWY W TWORZYWIE	27
30.2/P	UCHWYT BETONOWY W TWORZYWIE Z PLASTIKIEM	50
30.2/W	UCHWYT BETONOWY W TWORZYWIE WYSOKI	27
30.3	UCHWYT Z TWORZYWA	27
32.1÷6	ŚRUBA RZYMSKA "OCZKO-OCZKO"	28
34.1÷6	ŚRUBA RZYMSKA "HAK-HAK"	28
35.1÷6	ŚRUBA RZYMSKA "HAK-OCZKO"	28
36.1÷9	ZACISK LINOWY	57
37.1÷6	WSPORNIK ODSTĘPOWY Z WKŁADKĄ GUMOWĄ	56
39.1÷2	OSŁONA PRZEWODU UZIEMIAJĄCEGO	34
40.1	UZIOM PRĘTOWY	34
40.3	UZIOM PROFILOWY	34
41.1.1T	UZIOM KOMPLETNY "TERRA-GROM"	33
41.1.1÷10	UZIOM KOMPLETNY 3-METROWY	33
42.1÷5	ELEMENT UZIOMU	33
43.1÷2	MASZT ODGROMOWY Z PODSTAWĄ BETONOWĄ	38
43.1÷4/M AL	MASZT ODGROMOWY Z PODSTAWĄ METALOWĄ	39
43.13÷14	PODSTAWA MASZTU ODGROMOWEGO MAŁA	41
43.3÷4	MASZT ODGROMOWY Z PODSTAWĄ BETONOWĄ	38
43.82	PODKŁADKA DO PODSTAWY BETONOWEJ	42
43.9	PODSTAWA MASZTU ODGROMOWEGO	41
44.1	RURA WYSIĘGNIKA	54
45.1	WYSIĘGNIK STAŁY	54
46.1	WYSIĘGNIK OBROTOWY	55
47.1÷8	UCHWYT METALOWY UJ	57
48.1÷8	UCHWYT METALOWY UD	57
49.1	OBUDOWA NA ZŁĄCZE KONTROLNE DO GRUNTU	31
54.1	ZŁĄCZE TRÓJNIKOWE	12
55.1	ZŁĄCZE KRZYŻOWE 1-OTWOROWE	12
56.1	ZŁĄCZE KONTROLNE AL/ZN	15
57.1	ZŁĄCZE KLINOWE	15
58.1÷2	UCHWYT WYSIĘGNIKA	55
59.1	UCHWYT GĄSIOROWY UNIWERSALNY G5	22
59.1.B	UCHWYT UNIWERSALNY	25
59.1 MAX	UCHWYT GĄSIOROWY UNIWERSALNY G5 MAX	22
59.2	UCHWYT GĄSIOROWY UNIWERSALNY Z PLASTIKIEM G6	47
59.2 MAX	UCHWYT GĄSIOROWY UNIWERSALNY Z PLASTIKIEM G6 MAX	47
60.1÷2	UCHWYT MASZTU	41
60.4	UCHWYT CYBANTOWY	55
60.5	OBEJMA MOCUJĄCA	46
62.1÷6	MASZT	39
63.1÷2	UCHWYT DYSTANSOWY PRZYKRĘCANY	20
63.1/P	UCHWYT DYSTANSOWY PRZEKRĘCANY Z PLASTIKIEM	48
64.08, 64.10	UCHWYT DO RURY SPUSTOWEJ	17
64.08/P, 64.10/P	UCHWYT DO RURY SPUSTOWEJ Z PLASTIKIEM	50
64.1÷2/U Ni	OBEJMA UNIWERSALNA NIERDZEWNA	18
64.1÷6	OBEJMA UZIEMIAJĄCA	35
65.R	ZESTAW REGULACYJNY DO MASZTU	42
65.4÷7	MASZT ODGROMOWY NA TRÓJNOGU	40
65.4÷7/M NI	MASZT ODGROMOWY Z PODSTAWĄ METALOWĄ	39
65.4÷7/Zi	MASZT ODGROMOWY NA TRÓJNOGU ZE ZWODEM IZOLOWANYM	40
65.4÷7.1/Zi	MASZT ODGROMOWY ZE ZWODEM IZOLOWANYM	40
68.1÷2	SKRZYNKA KONTROLNA DO ELEWACJI	32
68.3	DRZWICZKI REWIZYJNE	32
68.4/K, B, BR, SZ	SKRZYNKA KONTROLNA DO ELEWACJI	32
69.1÷2	SONDA INSTALACYJNA	56
70.10÷30	IGLICA KOMINOWA	43
71.1	WSPORNIK UZIOMOWY DO BEDNARKI	35
72.1	ZŁĄCZE OZNACZNIKOWE	15
73.1÷2	POŁĄCZENIE UZIEMIAJĄCE	35
74.1	UCHWYT DO BEDNARKI ZE ŚRUBĄ DOCISKOWĄ	16
74.2	UCHWYT DO BEDNARKI	16
75.1÷18	ŚRUBA HAKOWA	56
79.075÷200	DRĄŻEK IZOLACYJNY	43
80.100	WSPORNIK IZOLOWANY ZWODU PIONOWEGO	44
80.1÷3	KOŃCÓWKA DRĄŻKA	46
81.1	ŁĄCZNIK PROSTY	44
82.1	ŁĄCZNIK PRZEGUBOWY	44
83.6	UCHWYT DRĄŻKA	45
84.1	UCHWYT DRĄŻKA	45
84.2	UCHWYT DO DRUTU	46
84.3	UCHWYT DRĄŻKA DUŻY	45
85.1	UCHWYT DO PODSTAW BETONOWYCH	42
86.1	UCHWYT DO PROSTOWANIA DRUTU	51
87.1	UCHWYT NACIĄGOWY BOCZNY	30
87.2	UCHWYT NACIĄGOWY PROSTY	31
88.1	UCHWYT NACIĄGOWY POZIOMY	31
92.1	SZYNA EKWIPOTENCJALNA	36
93.1, 93.2	KLEJ MONTAŻOWY FIX ALL	52
94.05, 94.10, 94.20	MASA KLEJĄCA	52
95.1	WAZELINA TECHNICZNA	52
96.0	UCHWYT DO DRUTU "NA FELC"	17
98.1,99.1÷2	PODKŁADKA, WKRĘT FARMERSKI	51
100.1	PROŚCIARKA DO DRUTU 9-ROLKOWA	53
101.1 (DD, DB, BB)	POŁĄCZENIE KOMPENSACYJNE	36
104.1	RURA INSTALACYJNA ODGROMOWA	53
	ALDREY 50mm^2	36
	BEDNARKA	37
	DENSO	53
	DRUT ODGROMOWY	37
	DRUT ODGROMOWY W IZOLACJI PVC	37
	PRZYKŁAD ZASTOSOWAŃ DRĄŻKÓW IZOLACYJNYCH	43

ELKO-BIS
SYSTEMY ODGROMOWE

GRUPA I

UCHWYTY
ZACISKI
ZŁĄCZA
WSPORNIKI
UZIOMY

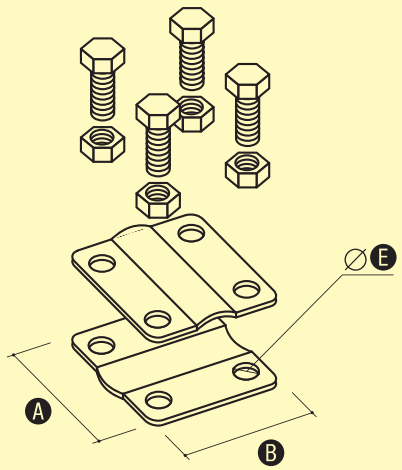

ZŁĄCZE KRZYŻOWE 4-OTWOROWE

Służy do krzyżowego łączenia drutu odgromowego.

NR KATALOGOWY	A	B	E	ŚRUBA
1.1	57	57	9	4xM8/20
1.2	57	57	9	4xM8/30

WERSJE	
aluminiowe	
cynkowane ogniowo	✓
lakierowane	
miedziane	✓
miedziowane	
mosiężne	✓
ocynkowane	✓
PCV	
z przekładką mosiężną	✓

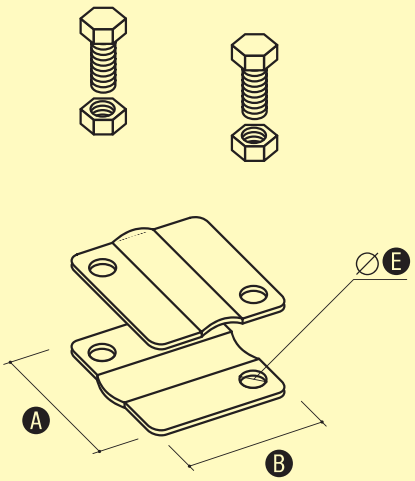

ZŁĄCZE KRZYŻOWE 2-OTWOROWE

Służy do krzyżowego łączenia drutu odgromowego.

NR KATALOGOWY	A	B	E	ŚRUBA
2.1	57	57	9	2xM8/20
2.2	57	57	9	2xM8/30

WERSJE	
aluminiowe	
cynkowane ogniowo	
lakierowane	
miedziane	✓
miedziowane	
mosiężne	✓
ocynkowane	✓
PCV	
z przekładką mosiężną	

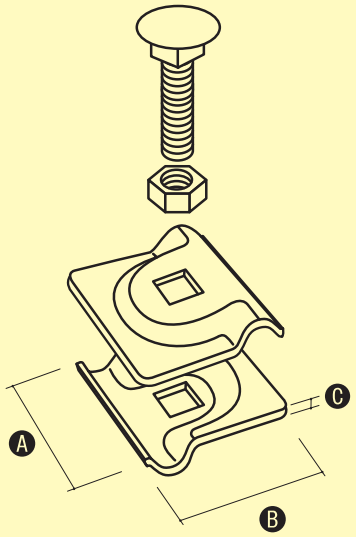

ZŁĄCZE KRZYŻOWE 1-OTWOROWE

Służy do krzyżowego lub przelotowego łączenia drutu odgromowego.

NR KATALOGOWY	A	B	C	ŚRUBA
55.1 55.2	45 45	45 45	2 2,5	M8/30 M10/35

WERSJE	
aluminiowe	
cynkowane ogniowo	✓
lakierowane	
miedziane	✓
nierdzewne	✓
mosiężne	
ocynkowane	✓
PCV	
z przekładką mosiężną	

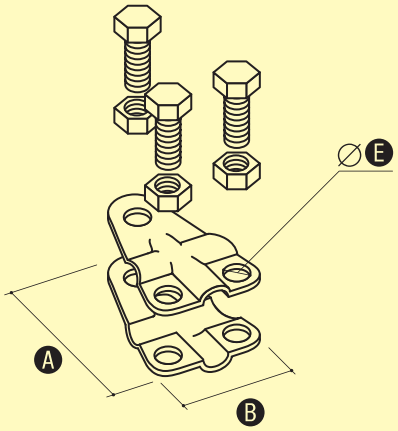

ZŁĄCZE TRÓJNIKOWE

Służy do łączenia drutu odgromowego.

NR KATALOGOWY	A	B	E	ŚRUBA
54.1	52	45	9	M8/20

WERSJE	
aluminiowe	
cynkowane ogniowo	
lakierowane	
miedziane	✓
miedziowane	
mosiężne	
ocynkowane	✓
PCV	
z przekładką mosiężną	

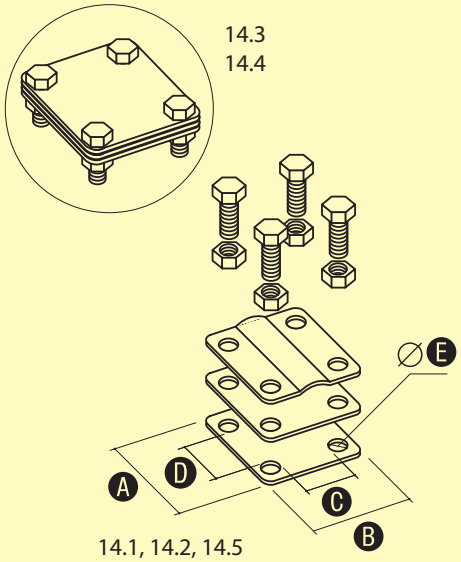

ZŁĄCZE UNIWERSALNE ODGAŁĘŹNE

Służy do wykonywania połączeń przelotowych i krzyżowych drutu i bednarki.

NR KATALOGOWY	A	B	C	D	E	ŚRUBA
14.1	57	57	30	30	9	4xM8/25
14.2	57	80	55	30	9	4xM8/25
14.3	80	70	53	50	9	4xM8/25
14.4	100	100	67	67	11	4xM10/30
14.5	57	57	31	31	9	4xM8/50

NOWOŚĆ

WERSJE	
aluminiowe	
cynkowane ogniowo	
lakierowane	
miedziane	✓
miedziowane	
mosiężne	
ocynkowane	✓
PCV	
z przekładką mosiężną	✓

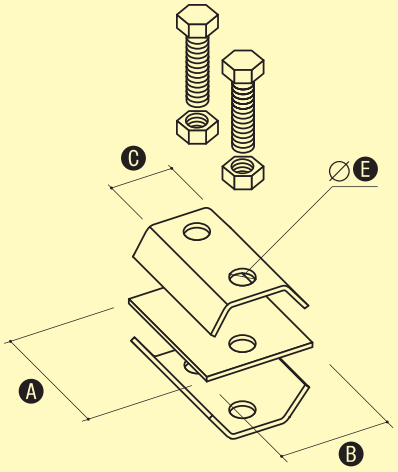

ZŁĄCZE UNIWERSALNE 3-ELEMENTOWE

Służy do łączenia drutu odgromowego.

NR KATALOGOWY	A	B	C	E	ŚRUBA
8.1	57	40	20	9	2xM6/30
8.1.1	57	40	20	9	2xM8/30

WERSJE	
aluminiowe	
cynkowane ogniowo	✓
lakierowane	
miedziane	✓
miedziowane	
mosiężne	✓
ocynkowane	✓
PCV	
z przekładką mosiężną	

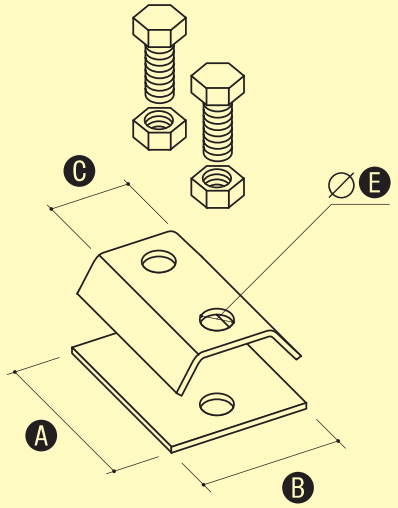

ZŁĄCZE UNIWERSALNE 2-ELEMENTOWE

Służy do łączenia drutu odgromowego.

NR KATALOGOWY	A	B	C	E	ŚRUBA
7.1	57	40	20	9	2xM6/20
7.1.1	57	40	20	9	2xM8/20

WERSJE	
aluminiowe	
cynkowane ogniowo	✓
lakierowane	
miedziane	✓
miedziowane	
mosiężne	✓
ocynkowane	✓
PCV	
z przekładką mosiężną	

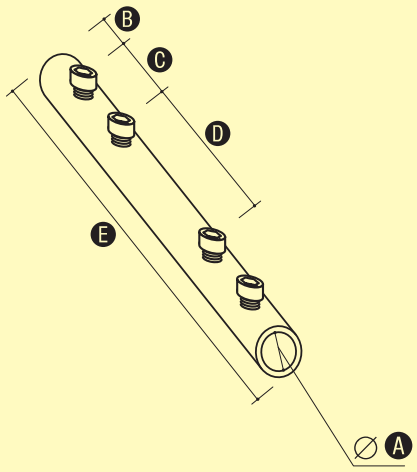

ZŁĄCZE PRZELOTOWE

NOWOŚĆ

Służy do wykonywania połączeń drut/drut lub masztów aluminiowych.

NR KATALOGOWY	A	B	C	D	E	ŚRUBA
7.1 R	10	15	25	50	130	M6x20
7.2 R	16	20	30	50	150	M8x20

WERSJE	
aluminiowe	
cynkowane ogniowo	✓
lakierowane	✓
miedziane	
miedziowane	✓
mosiężne	
ocynkowane	✓
PCV	
z przekładką mosiężną	

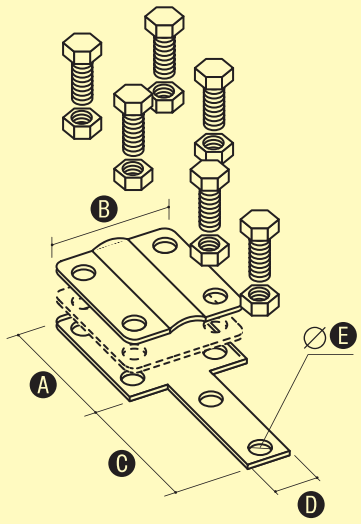

ZŁĄCZE KONTROLNE 4-OTWOROWE

Służy do wykonania połączeń kontrolnych drutu odgromowego z bednarką. W przypadku łączenia drutu CU z bednarką OC należy stosować przekładkę mosiężną. W tej wersji oznacza się 4.1 CU/OC

NR KATALOGOWY	A	B	C	D	E	ŚRUBA
4.1	57	57	57	25	9	6xM8/16

WERSJE	
aluminiowe	
cynkowane ogniowo	✓
lakierowane	
miedziane	✓
miedziowane	
mosiężne	
ocynkowane	✓
PCV	
z przekładką mosiężną	✓

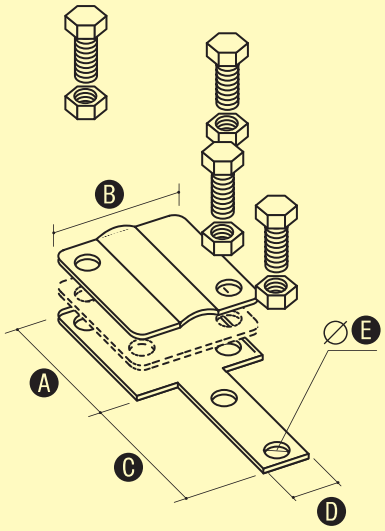

ZŁĄCZE KONTROLNE 2-OTWOROWE

Służy do wykonania połączeń kontrolnych drutu odgromowego z bednarką. W przypadku łączenia drutu CU z bednarką OC należy stosować przekładkę mosiężną. W tej wersji oznacza się 5.1 CU/OC.

NR KATALOGOWY	A	B	C	D	E	ŚRUBA
5.1	57	57	57	25	9	4xM8/16

WERSJE	
aluminiowe	
cynkowane ogniowo	
lakierowane	
miedziane	✓
miedziowane	
mosiężne	
ocynkowane	✓
PCV	
z przekładką mosiężną	✓

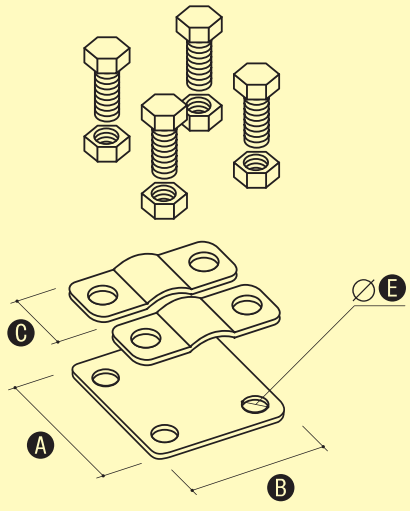

ZŁĄCZE KONTROLNE DRUT-DRUT

Służy do wykonania połączeń kontrolnych drutów odgromowych.

NR KATALOGOWY	A	B	C	E	ŚRUBA
6.1	57	57	20	9	4xM8/16

WERSJE	
aluminiowe	
cynkowane ogniowo	
lakierowane	
miedziane	✓
miedziowane	
mosiężne	
ocynkowane	✓
PCV	
z przekładką mosiężną	

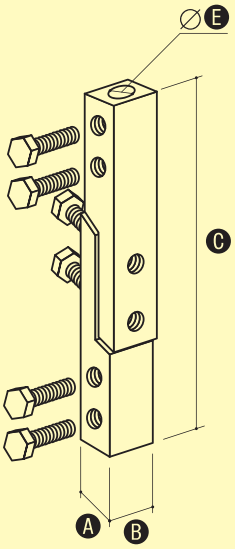

ZŁĄCZE KONTROLNE AL/ZN

Służy do wykonywania połączeń kontrolnych typu drut-drut lub drut-bednarka

NR KATALOGOWY	A	B	C	E	ŚRUBA
56.1	20	25	150	12	6xM8/16

WERSJE
aluminiowe
stop AL/ZN
✓
lakierowane
miedziane
miedziowane
mosiężne
ocynkowane
PCV
z przekładką mosiężną

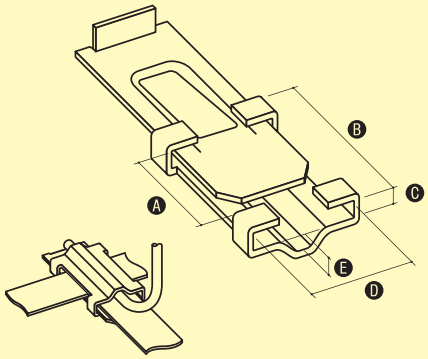

ZŁĄCZE KLINOWE

Służy do wykonywania trwałych połączeń bednarka - bednarka lub bednarka - drut bez konieczności skręcania lub spawania.

NR KATALOGOWY	A	B	C	D
57.1	85	115	12	50

WERSJE
aluminiowe
cynkowane ogniowo
lakierowane
miedziane
miedziowane
mosiężne
ocynkowane
✓
PCV
z przekładką mosiężną

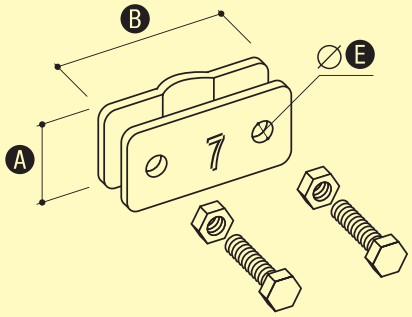

ZŁĄCZE OZNACZNIKOWE

Służy do oznaczania uziemień.

NR KATALOGOWY	A	B	E	ŚRUBA
72.1	20	57	7	2xM6/16

WERSJE
aluminiowe
✓
cynkowane ogniowo
lakierowane
miedziane
✓
miedziowane
mosiężne
ocynkowane
PCV
z przekładką mosiężną

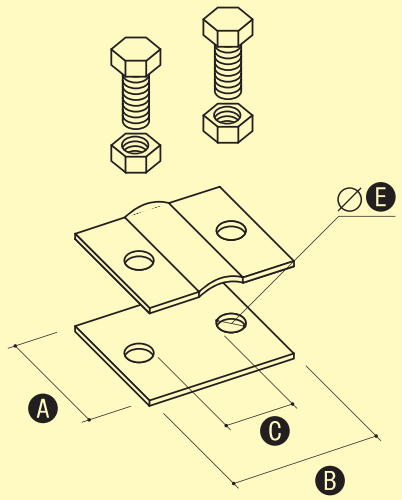

ZŁĄCZE ZIEMNE

Służy do łączenia drutu odgromowego z bednarką lub bednarki z bednarką.

NR KATALOGOWY	A	B	C	E	ŚRUBA
9.1	40	57	30	9	2xM8/16
9.2	40	70	50	9	2xM8/16

WERSJE

aluminiowe	
cynkowane ogniowo	
lakierowane	
miedziane	✓
miedziowane	
mosiężne	
ocynkowane	✓
PCV	
z przekładką mosiężną	

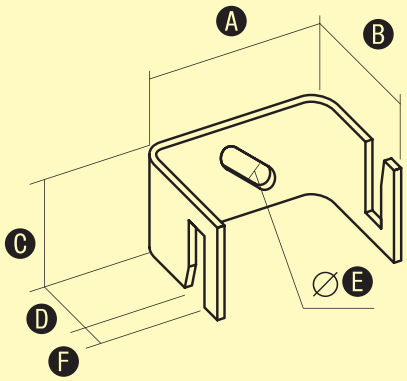

UCHWYT DO BEDNARKI

Służy do prowadzenia bednarki po ścianach budynków.

NR KATALOGOWY	A	B	C	D	E	F
74.2	45	32	25	20	7	6
74.2.1	70	35	45	19	8	6

WERSJE

aluminiowe	
cynkowane ogniowo	
lakierowane	✓
miedziane	✓
miedziowane	
mosiężne	
ocynkowane	✓
PCV	
z przekładką mosiężną	

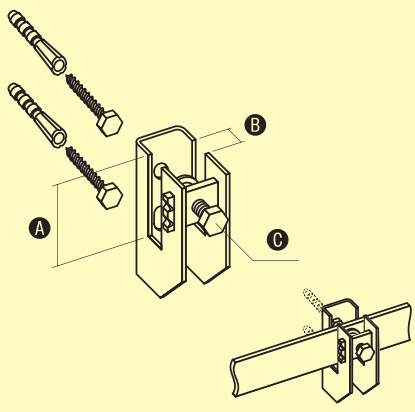

UCHWYT DO BEDNARKI ZE ŚRUBĄ DOCISKOWĄ

Służy do prowadzenia bednarki po ścianach budynków.

NR KATALOGOWY	A	B	C
74.1	40	9	M8/20

WERSJE

aluminiowe	
cynkowane ogniowo	
lakierowane	
miedziane	
miedziowane	
mosiężne	
ocynkowane	✓
PCV	
z przekładką mosiężną	

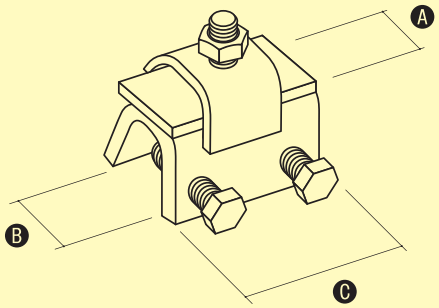

UCHWYT DO DRUTU "NA FELC"

Służy do prowadzenia drutu odgromowego po połączeniach zakładkowych blach pokryciowych.

NR KATALOGOWY	A	B	C	ŚRUBA
96.0	20	12	40	M8x25

WERSJE	
aluminiowe	
cynkowane ogniowo	✓
lakierowane	
miedziane	✓
miedziowane	
mosiężne	
ocynkowane	✓
PCV	
z przekładką mosiężną	

NOWOŚĆ

S - skręcane

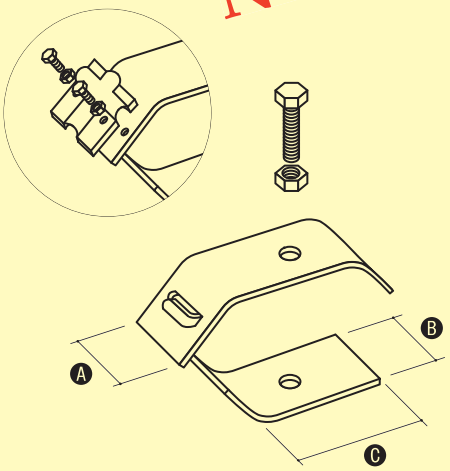

ZŁĄCZE RYNNOWE

Służy do mocowania drutu odgromowego do rynny. Wersja skręcana 3.1S umożliwia prowadzenie drutu w dwóch kierunkach.

NR KATALOGOWY	A	B	C	ŚRUBA
3.1 3.1S	40 40	40 40	40 40	M6x30 M6x30

WERSJE	
aluminiowe	
cynkowane ogniowo	✓
lakierowane	✓
miedziane	✓
nierdzewne	✓
mosiężne	✓
ocynkowane	✓
PCV	
z przekładką mosiężną	

S - skręcane

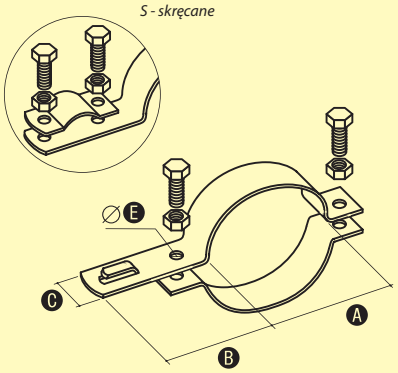

UCHWYT DO RURY SPUSTOWEJ

Służy do mocowania drutu odgromowego do rury spustowej.

NR KATALOGOWY	A	B	C	E
64.10 64.08	100 80	60 60	26 26	7 7

WERSJE	
aluminiowe	
cynkowane ogniowo	
lakierowane	✓
miedziane	✓
miedziowane	
nierdzewne	✓
ocynkowane	✓
PCV	
z przekładką mosiężną	

OBEJMA UNIWERSALNA NIERDZEWNA

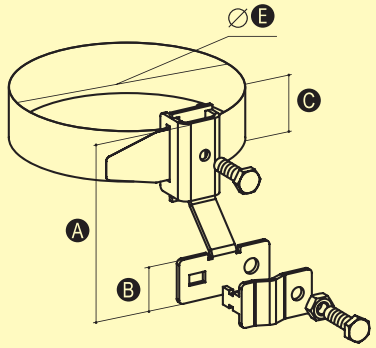

*Służy do mocowania drutu odgromowego do rury spustowej.**

NR KATALOGOWY	A	B	C	E	ŚRUBA
64.1/U Ni	75	21	24	do 80	2xM6/20
64.2/U Ni	75	21	24	80-160	2xM6/20

*) Na zamówienie wykonujemy także większe rozmiary.

WERSJE	
aluminiowe	
cynkowane ogniowo	
lakierowane	
miedziane	
nierdzewne	✓
mosiężne	
ocynkowane	✓
PCV	
z przekładką mosiężną	

UCHWYT Z KOŁKIEM (WKRĘCANY)

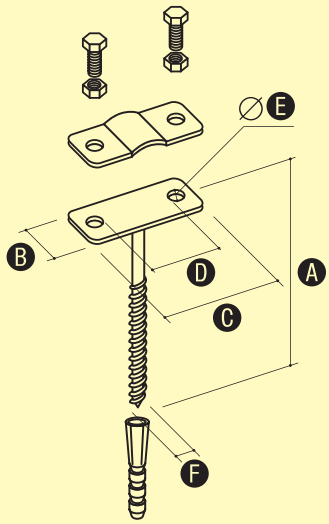

Służy do prowadzenia drutu odgromowego lub bednarki na ścianach obiektów. Mocowany do podłoża przy użyciu kołka rozporowego.

NR KATALOGOWY	A[1]	B	C	D	E	F	ŚRUBA
12.1	100	20	57	30	7	10	2xM6/16
12.2	125	20	57	30	7	12	2xM6/16
12.3	160	20	57	30	7	12	2xM6/16
12.4	250	20	57	30	7	12	2xM6/16
12.6	400	20	57	30	7	12	2xM6/16
12.8	160	25	80	50	7	12	2xM6/16

1) Wymiar może ulec zmianie.

WERSJE	
aluminiowe	
cynkowane ogniowo	✓
lakierowane	
miedziane	
miedziowane	✓
nierdzewne	✓
ocynkowane	✓
PCV	
z przekładką mosiężną	

UCHWYT DO DRUTU Z KOŁKIEM

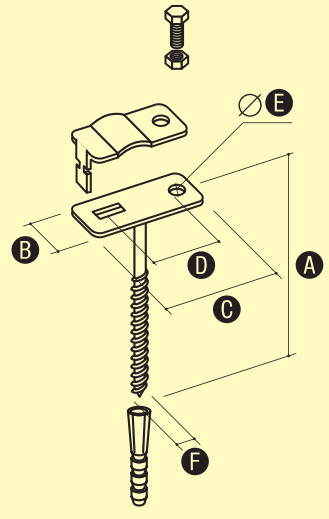

Służy do prowadzenia drutu odgromowego na ścianach obiektów. Mocowany do podłoża poprzez wkręcanie.

NR KATALOGOWY	A[1]	B	C	D	E	F	ŚRUBA
12.1.1	100	20	42	30	7	8	M6/16
12.3.1	160	20	42	30	7	8	M6/16
12.4.1	250	20	42	30	7	8	M6/16

1) Wymiar może ulec zmianie.

WERSJE	
aluminiowe	
cynkowane ogniowo	✓
lakierowane	
miedziane	
miedziowane	
nierdzewne	
ocynkowane	✓
PCV	
z przekładką mosiężną	

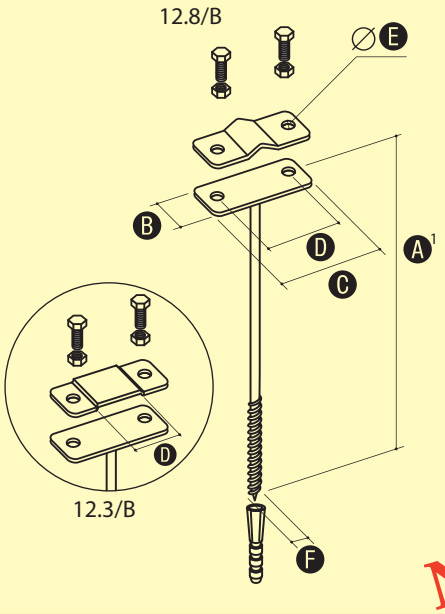

UCHWYT Z KOŁKIEM (WKRĘCANY) DO BEDNARKI

Służy do prowadzenia bednarki na ścianach obiektów. Mocowany do podłoża przy użyciu kołka rozporowego.

NR KATALOGOWY	A[1]	B	C	D	E	F	ŚRUBA
12.3/B	160	20	80	40	7	12	2xM6/16
12.8/B	160	25	80	50	7	12	2xM6/16

1) Wymiar może ulec zmianie.

NOWOŚĆ

WERSJE	
aluminiowe	
cynkowane ogniowo	✓
lakierowane	
miedziane	
miedziowane	✓
nierdzewne	✓
ocynkowane	✓
PCV	
z przekładką mosiężną	

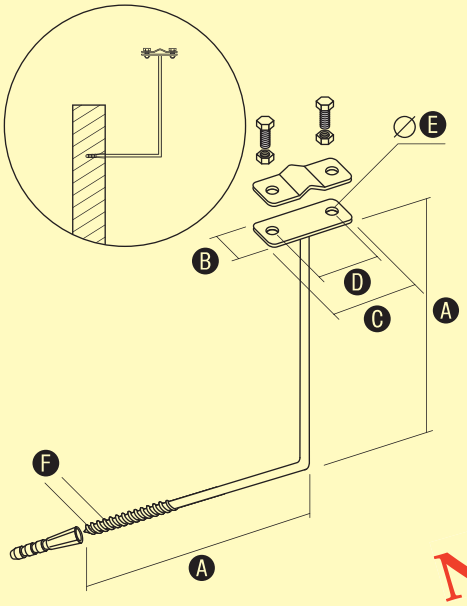

UCHWYT Z KOŁKIEM KĄTOWY (WKRĘCANY)

Służy do prowadzenia drutu odgromowego na ścianach obiektów, np. na ogniomurkach. Mocowany do podłoża przy użyciu kołka rozporowego.

NR KATALOGOWY	A	B	C	D	E	F	ŚRUBA
12.4 K	200	20	57	30	7	12	2xM6/16

NOWOŚĆ

WERSJE	
aluminiowe	
cynkowane ogniowo	✓
lakierowane	✓
miedziane	✓
miedziowane	
mosiężne	
ocynkowane	✓
PCV	
z przekładką mosiężną	

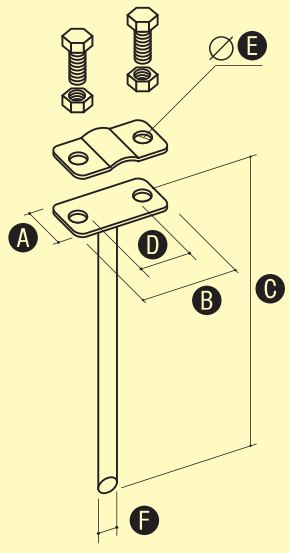

UCHWYT DYSTANSOWY (WBIJANY)

Służy do prowadzenia drutu odgromowego lub bednarki na ścianach obiektów. Mocowany do podłoża poprzez wbijanie.

NR KATALOGOWY	A	B	C	D	E	F	ŚRUBA
24.1	20	57	160	30	7	8	2xM6/16
24.2	20	57	250	30	7	8	2xM6/16

WERSJE	
aluminiowe	
cynkowane ogniowo	
lakierowane	✓
miedziane	✓
nierdzewne	
mosiężne	
ocynkowane	✓
PCV	
z przekładką mosiężną	

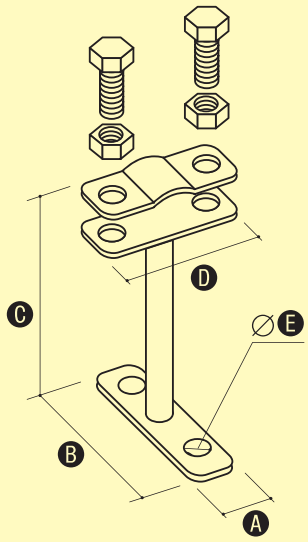

UCHWYT DYSTANSOWY PRZYKRĘCANY

Służy do prowadzenia drutu odgromowego lub bednarki na ścianach obiektów. Mocowany do podłoża poprzez przykręcanie.

NR KATALOGOWY	A	B	C	D	E	ŚRUBA
63.1	20	57	100	57	7	2xM6/16
63.2	20	57	50	57	7	2xM6/16

WERSJE	
aluminiowe	
cynkowane ogniowo	
lakierowane	
miedziane	✓
nierdzewne	
mosiężne	
ocynkowane	✓
PCV	
z przekładką mosiężną	

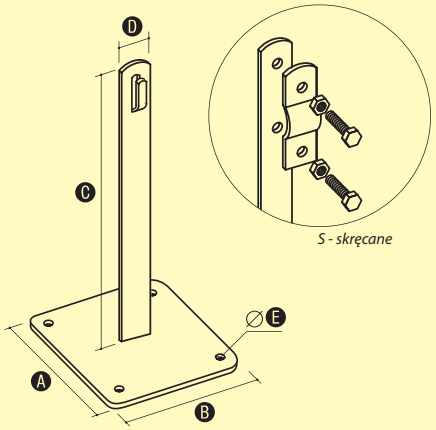

UCHWYT DACHOWY Z PŁYTKĄ

Służy do prowadzenia drutu odgromowego na płaskich dachach. Mocowany do podłoża za pomocą wkrętów, gwoździ lub poprzez klejenie.

NR KATALOGOWY	A	B	C	D	E
15.1	70	70	150	25	5
15.1.1	70	70	100	25	5

WERSJE	
aluminiowe	
cynkowane ogniowo	
lakierowane	✓
miedziane	✓
nierdzewne	
mosiężne	
ocynkowane	✓
PCV	
z przekładką mosiężną	

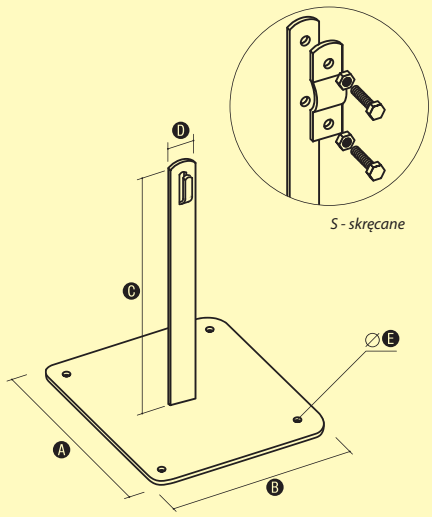

UCHWYT DACHOWY Z PŁYTKĄ MAX

Służy do prowadzenia drutu odgromowego na płaskich dachach. Zwiększona powierzchnia stopki zapewnia dużą stabilność. Mocowany do podłoża za pomocą wkrętów, gwoździ lub poprzez klejenie.

NR KATALOGOWY	A	B	C	D	E
16.1	120	120	150	25	5
16.1.1	120	120	100	25	5

WERSJE	
aluminiowe	
cynkowane ogniowo	
lakierowane	✓
miedziane	✓
nierdzewne	
mosiężne	
ocynkowane	✓
PCV	
z przekładką mosiężną	

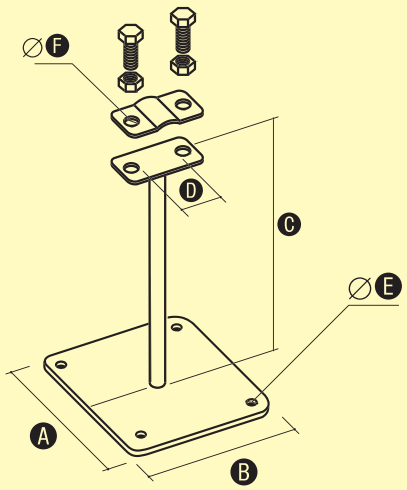

UCHWYT DACHOWY SPECJALNY

*Służy do prowadzenia drutu odgromowego na płaskich dachach. Mocowany do podłoża za pomocą wkrętów, gwoździ. Część wsporcza wykonana z pręta zapewnia odpowiednią sztywność i wytrzymałość. W wersjach L-400 i L-600 stosuje się na dachy łatwopalne.**

NR KATALOGOWY	A	B	C	D	E	F
17.1	70	70	135	30	5	7
17.2	120	120	400	30	5	7
17.3	120	120	600	30	5	7

WERSJE	
aluminiowe	
cynkowane ogniowo	
lakierowane	✓
miedziane	✓
nierdzewne	
mosiężne	
ocynkowane	✓
PCV	
z przekładką mosiężną	

* PN-86/E-E-05003/01

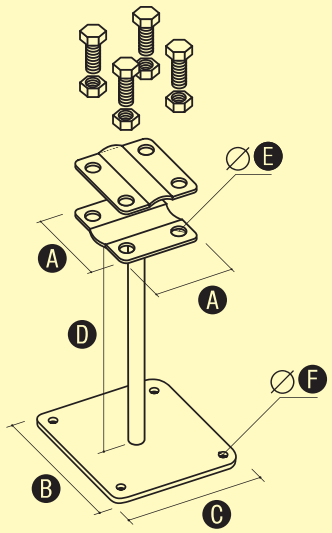

UCHWYT KRZYŻOWY Z PŁYTKĄ

Służy do krzyżowego łączenia drutu odgromowego na płaskich dachach. Mocowany do podłoża za pomocą wkrętów lub gwoździ.

NR KATALOGOWY	A	B	C	D	E	F	ŚRUBA
22.1	57	70	70	135	9	5	4xM8/20
22.1.1	57	70	70	75	9	5	4xM8/20

WERSJE	
aluminiowe	
cynkowane ogniowo	
lakierowane	
miedziane	✓
nierdzewne	
mosiężne	
ocynkowane	✓
PCV	
z przekładką mosiężną	

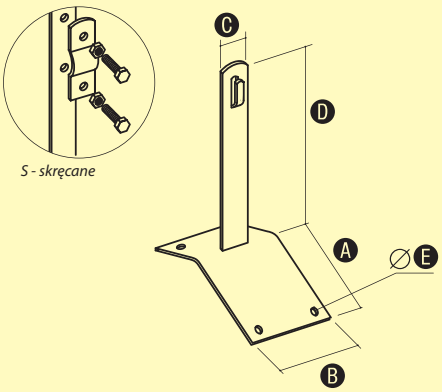

UCHWYT SZCZYTOWY

Służy do prowadzenia drutu odgromowego na szczytach dachów. Mocowany do podłoża za pomocą wkrętów, gwoździ lub poprzez klejenie.

NR KATALOGOWY	A	B	C	D	E
20.1	70	57	25	150	5
20.1.1	70	57	25	100	5

WERSJE	
aluminiowe	
cynkowane ogniowo	
lakierowane	✓
miedziane	✓
miedziowane	
mosiężne	
ocynkowane	✓
PCV	
z przekładką mosiężną	

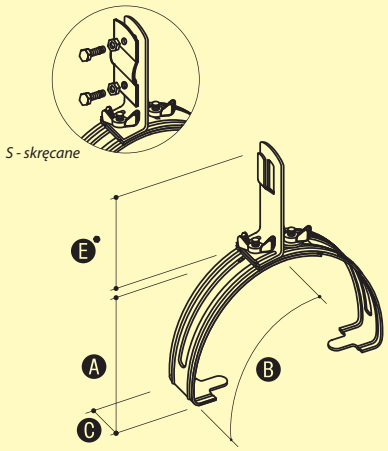

UCHWYT GĄSIOROWY UNIWERSALNY G5

Służy do prowadzenia drutu odgromowego na szczytach dachów krytych dachówką. Mocowany do gąsiora poprzez skręcanie.

NR KATALOGOWY	A	B	C	E*	ŚRUBA
59.1	65	od 125 do 205	26	100	2xM6/16

*) Inne wymiary na zamówienie Klienta.

WERSJE	
aluminiowe	
cynkowane ogniowo	
lakierowane	✓
miedziane	✓
nierdzewne	
mosiężne	
ocynkowane	✓
PCV	
z przekładką mosiężną	

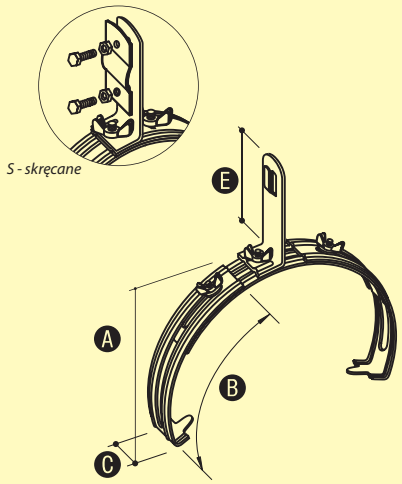

UCHWYT GĄSIOROWY G5 MAX

Służy do prowadzenia drutu odgromowego od Ø 6 do Ø 8 na szczytach dachów krytych ceramiką lub blachodachówką. Mocowany do gąsiora poprzez skręcanie.

NR KATALOGOWY	A	B	C	E*	ŚRUBA
59.1 MAX	140	od 240 do 300	26	100	2xM6/16

*) Inne wymiary na zamówienie Klienta.

WERSJE	
aluminiowe	
cynkowane ogniowo	
lakierowane	✓
miedziane	✓
miedziowane	
mosiężne	
ocynkowane	✓
PCV	
z przekładką mosiężną	

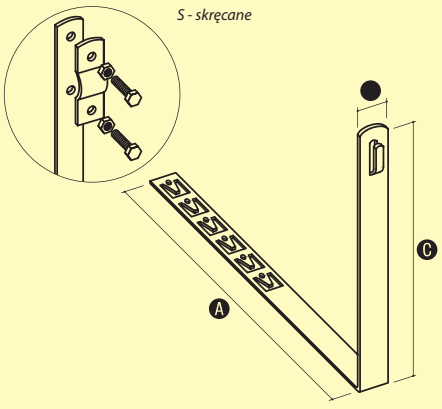

UCHWYT POD DACHÓWKĘ Z ZACZEPEM

Służy do prowadzenia drutu odgromowego na dachach krytych dachówką. Zaczep uniemożliwia wysunięcie się uchwytu spod dachówki.

NR KATALOGOWY	A	C	D
10.2/Z	330	150	25
10.3/Z	415	150	25
10.4/Z	450	150	25
10.2.1/Z	330	100	25
10.3.1/Z	415	100	25
10.4.1/Z	450	100	25

WERSJE	
aluminiowe	
cynkowane ogniowo	
lakierowane	✓
miedziane	✓
miedziowane	
mosiężne	
ocynkowane	✓
PCV	
z przekładką mosiężną	

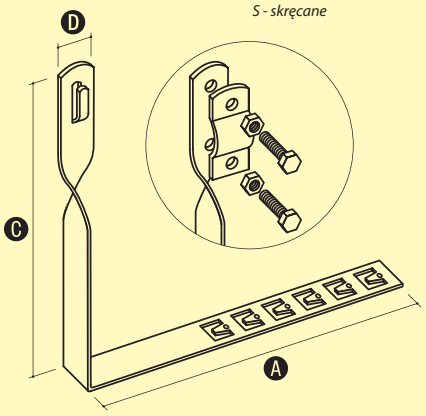

UCHWYT POD DACHÓWKĘ Z ZACZEPEM SKRĘCONY

Służy do prowadzenia drutu odgromowego na dachach krytych dachówką. Zaczep uniemożliwia wysunięcie się uchwytu spod dachówki.

NR KATALOGOWY	A	C	D
11.2/Z	330	150	25
11.3/Z	415	150	25
11.4/Z	450	150	25
11.2.1/Z	330	100	25
11.3.1/Z	415	100	25
11.4.1/Z	450	100	25

WERSJE	
aluminiowe	
cynkowane ogniowo	
lakierowane	✓
miedziane	✓
miedziowane	
mosiężne	
ocynkowane	✓
PCV	
z przekładką mosiężną	

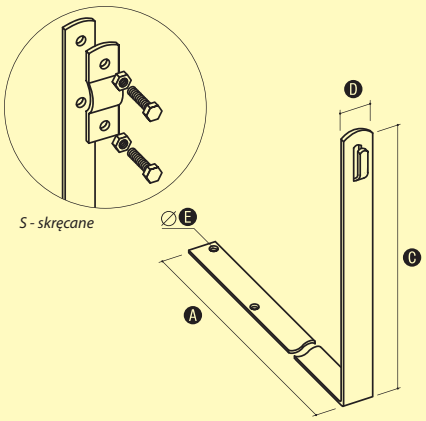

UCHWYT KĄTOWY (10.1, 10.1.1)
UCHWYT POD DACHÓWKĘ (10.2, 10.3, 10.2.1, 10.3.1)

Służy do prowadzenia drutu odgromowego na dachach płaskich lub krytych dachówką. Mocowany do podłoża za pomocą wkrętów lub gwoździ.

NR KATALOGOWY	A	C	D	E
10.1	100	150	25	5
10.2	330	150	25	5
10.3	415	150	25	5
10.1.1	100	100	25	5
10.2.1	330	100	25	5
10.3.1	415	100	25	5

WERSJE	
aluminiowe	
cynkowane ogniowo	
lakierowane	✓
miedziane	✓
miedziowane	
mosiężne	
ocynkowane	✓
PCV	
z przekładką mosiężną	

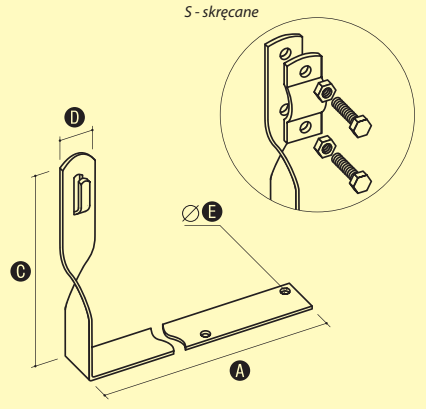

UCHWYT KĄTOWY SKRĘCONY (11.1, 11.1.1)
UCHWYT POD DACHÓWKĘ SKRĘCONY
(11.2, 11.3, 11.2.1, 11.3.1)

Służy do prowadzenia drutu odgromowego na dachach płaskich lub krytych dachówką. Mocowany do podłoża za pomocą wkrętów lub gwoździ.

NR KATALOGOWY	A	C	D	E
11.1	100	150	25	5
11.2	330	150	25	5
11.3	415	150	25	5
11.1.1	100	100	25	5
11.2.1	330	100	25	5
11.3.1	415	100	25	5

WERSJE	
aluminiowe	
cynkowane ogniowo	
lakierowane	✓
miedziane	✓
miedziowane	
mosiężne	
ocynkowane	✓
PCV	
z przekładką mosiężną	

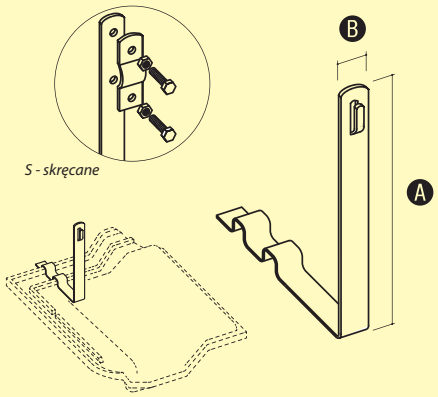

Przykładowe typy dachówek i wzory do wykorzystania przy zamawianiu znajdują się na stronie 58

UCHWYT POD DACHÓWKĘ Z ZAMKIEM

Służy do prowadzenia drutu odgromowego na dachach krytych dachówką z zamkiem.

NR KATALOGOWY	A	B
10.5 10.5.1	150 100	26 26

WERSJE	
aluminiowe	
cynkowane ogniowo	
lakierowane	✓
miedziane	✓
nierdzewne	✓
mosiężne	
ocynkowane	✓
PCV	
z przekładką mosiężną	

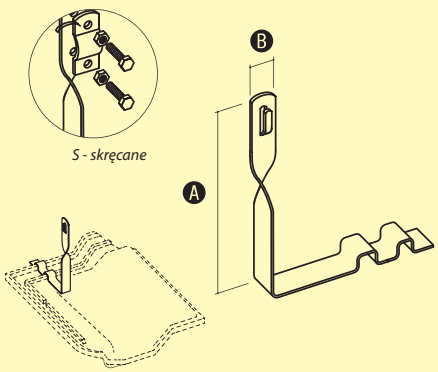

Przykładowe typy dachówek i wzory do wykorzystania przy zamawianiu znajdują się na stronie 58

UCHWYT POD DACHÓWKĘ Z ZAMKIEM SKRĘCONY

Służy do prowadzenia drutu odgromowego na dachach krytych dachówką z zamkiem.

NR KATALOGOWY	A	B
11.5 11.5.1	150 100	26 26

WERSJE	
aluminiowe	
cynkowane ogniowo	
lakierowane	✓
miedziane	✓
nierdzewne	✓
mosiężne	
ocynkowane	✓
PCV	
z przekładką mosiężną	

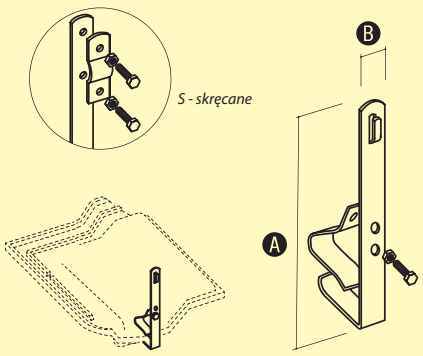

UCHWYT DO DACHÓWKI UNIWERSALNY

Służy do prowadzenia drutu odgromowego na dachach krytych dachówką z zamkiem.

NR KATALOGOWY	A	B
10.6	150	26

WERSJE	
aluminiowe	
cynkowane ogniowo	
lakierowane	✓
miedziane	✓
nierdzewne	✓
mosiężne	
ocynkowane	✓
PCV	
z przekładką mosiężną	

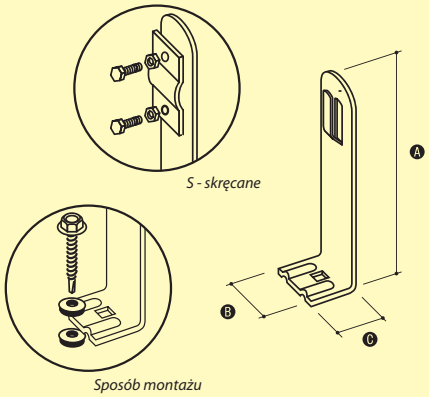

UCHWYT UNIWERSALNY

Służy do prowadzenia drutu odgromowego od Ø 6 do Ø 8 na dachach krytych blachodachówką lub gontami papowymi. Mocowany do podłoża przy użyciu wkręta farmerskiego 99.1 (zamawiać oddzielnie).

NR KATALOGOWY	A	B	C
59.1.B	120	26	35

WERSJE	
aluminiowe	
cynkowane ogniowo	
lakierowane	✓
miedziane	✓
miedziowane	
mosiężne	
ocynkowane	✓
PCV	
z przekładką mosiężną	

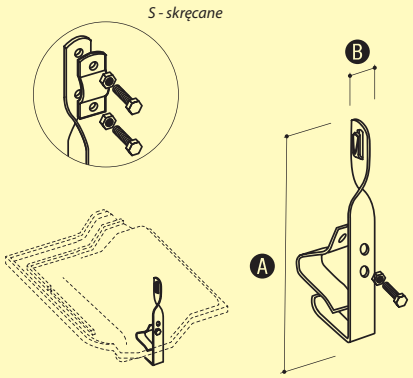

UCHWYT DO DACHÓWKI UNIWERSALNY SKRĘCONY

Służy do prowadzenia drutu odgromowego na dachach krytych dachówką z zamkiem.

NR KATALOGOWY	A	B
11.6	150	25

WERSJE	
aluminiowe	
cynkowane ogniowo	
lakierowane	✓
miedziane	✓
nierdzewne	✓
mosiężne	
ocynkowane	✓
PCV	
z przekładką mosiężną	

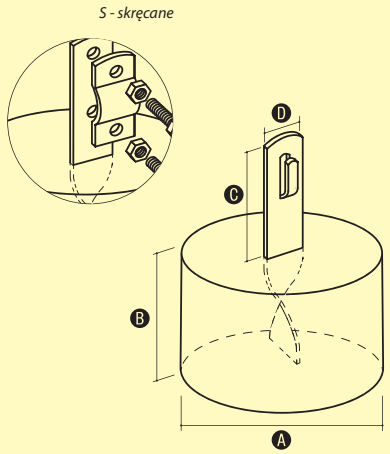

UCHWYT BETONOWY

Służy do prowadzenia drutu odgromowego na płaskich dachach. Mocowany do podłoża poprzez klejenie (klej, lepik). Występuje także w wersji skręcanej. Impregnowany warstwą chlorokauczuku.

NR KATALOGOWY	A	B	C	D	E*
29.1	105	70	70	26	~1,3

*) Waga w kg.

WERSJE	
aluminiowe	
cynkowane ogniowo	
lakierowane	
miedziane	✓
nierdzewne	✓
mosiężne	
ocynkowane	
PCV	
z przekładką mosiężną	

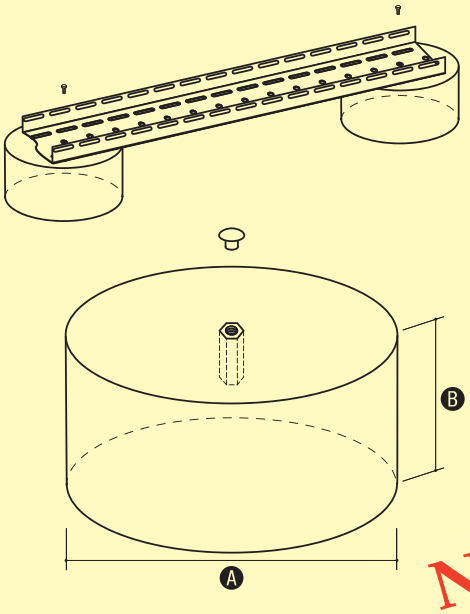

UCHWYT BETONOWY DO KORYTEK KABLOWYCH

Służy do prowadzenia koryt kablowych na dachach płaskich. Mocowany do podłoża poprzez klejenie (klej, lepik). Istnieje możliwość dokręcenia uchwytów 84.2.

NR KATALOGOWY	A	B	C*	GWINT
29.1 K	180	80	~5	M8

NOWOŚĆ

*) Waga w kg.

WERSJE
aluminiowe
cynkowane ogniowo
lakierowane
miedziane
miedziowane
mosiężne
ocynkowane ✓
PCV
z przekładką mosiężną

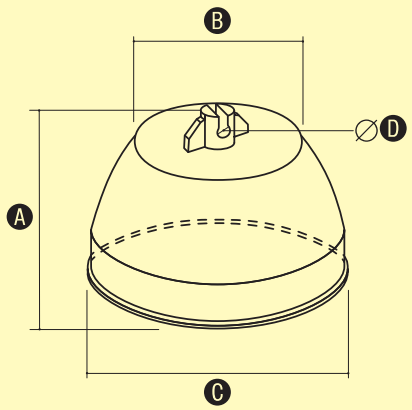

UCHWYT BETONOWY W TWORZYWIE

Służy do prowadzenia drutu odgromowego na płaskich dachach. Mocowany do podłoża poprzez klejenie (klej, lepik). Można stosować drut o średnicy 6-8 mm (na zamówienie również 10 mm).

NR KATALOGOWY	A	B	C	D	E*
30.1	75	70	130	6-8	~1,1
30.1D PL	75	70	138	6-8	~1,1

*) Waga w kg.

WERSJE
aluminiowe
cynkowane ogniowo
lakierowane
miedziane
nierdzewne
mosiężne
ocynkowane
PCV ✓
z przekładką mosiężną

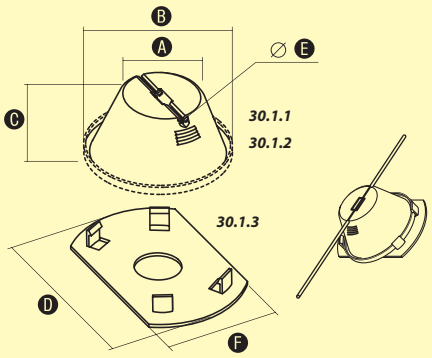

UCHWYT BETONOWY W TWORZYWIE

Występuje w wersjach:
30.1.1 (podstawa betonowa - odpowiednik 30.1)
30.1.2 (podstawa z tworzywa - odpowiednik 30.2)
Służy do prowadzenia drutu odgromowego na płaskich dachach. Mocowany do podłoża poprzez klejenie (klej, lepik). Można również mocować stosując podkładkę zatrzaskową (30.1.3) przyklejając ją paskiem papy (podobnie jak uchwyt 30.3) lub przykręcając np. wkrętami do podłoża.

NR KATALOGOWY	A	B	C	D	E	F
30.1.1	70	130	75	-	6-8	-
30.1.2	70	135	75	-	6-8	-
30.1.3	-	-	-	155	-	107

WERSJE
aluminiowe
cynkowane ogniowo
lakierowane
miedziane
nierdzewne
mosiężne
ocynkowane
PCV ✓
z przekładką mosiężną

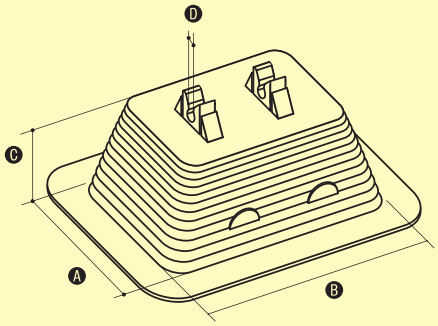

UCHWYT BETONOWY W TWORZYWIE

Służy do prowadzenia drutu odgromowego na płaskich dachach. Mocowany do podłoża poprzez klejenie (klej, lepik). Można stosować drut o średnicy 6-8 mm. Podstawa uchwytu wykonana jest z tworzywa, które zabezpiecza pokrycie dachu przed uszkodzeniem.

NR KATALOGOWY	A	B	C	D	E*
30.2	105	145	60	6-8	~1,2

*) Waga w kg.

WERSJE	
aluminiowe	
cynkowane ogniowo	
lakierowane	
miedziane	
nierdzewne	
mosiężne	
ocynkowane	
PCV	✓
z przekładką mosiężną	

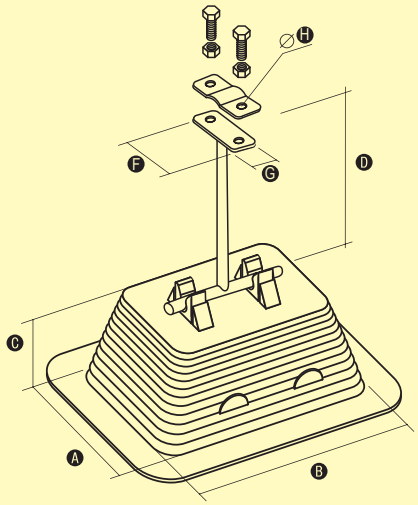

UCHWYT BETONOWY W TWORZYWIE WYSOKI

Służy do prowadzenia drutu odgromowego na płaskich dachach. Mocowany do podłoża poprzez klejenie (klej, lepik). Można stosować drut o średnicy 6-8 mm. Podstawa uchwytu wykonana jest z tworzywa, które zabezpiecza pokrycie dachu przed uszkodzeniem.

NR KATALOGOWY	A	B	C	D	E*	F	G	H
30.2/W	105	145	60	100	~1,2	57	20	7

*) Waga w kg.

WERSJE	
aluminiowe	
cynkowane ogniowo	
lakierowane	
miedziane	
miedziowane	
mosiężne	
ocynkowane	
PCV	✓
z przekładką mosiężną	

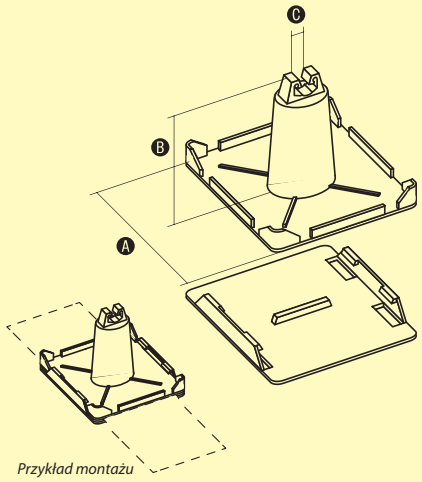

Przykład montażu

UCHWYT Z TWORZYWA

Służy do prowadzenia drutu odgromowego na dachach płaskich lub spadzistych o niewielkim nachyleniu. Mocowany do podłoża za pomocą pasa papy dachowej poprzez klejenie. Prosta konstrukcja pozwala na szybki i łatwy montaż.

NR KATALOGOWY	A	B	C
30.3	102	70	6-8

WERSJE	
aluminiowe	
cynkowane ogniowo	
lakierowane	
miedziane	
nierdzewne	
mosiężne	
ocynkowane	
PCV	✓
z przekładką mosiężną	

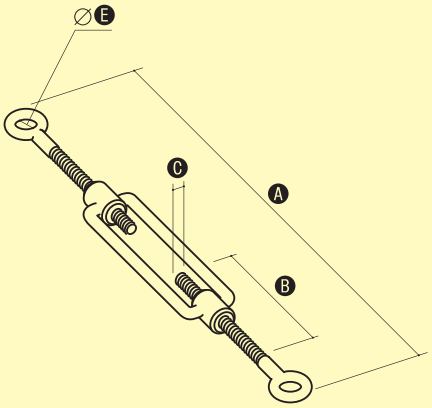

ŚRUBA RZYMSKA "OCZKO-OCZKO"

Służy do wykonywania naciągów.

NR KATALOGOWY	A	B	C	E
32.1	167-247	80	M6	9
32.2	179-254	84	M8	10
32.3	210-295	105	M10	14
32.4	230-310	115	M12	16
32.5	250-340	122	M14	18
32.6	330-440	165	M16	22

WERSJE	
aluminiowe	
cynkowane ogniowo	
lakierowane	
miedziane	
nierdzewne	
mosiężne	
ocynkowane	✓
PCV	
z przekładką mosiężną	

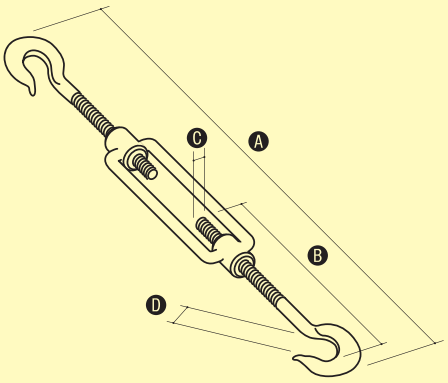

ŚRUBA RZYMSKA "HAK-HAK"

Służy do wykonywania naciągów.

NR KATALOGOWY	A	B	C	D
34.1	180-260	85	M6	8,5
34.2	195-270	85	M8	11
34.3	230-315	112	M10	13,5
34.4	250-330	117	M12	15,51
34.5	280-370	122	M14	8,5
34.6	320-430	138	M16	19

WERSJE	
aluminiowe	
cynkowane ogniowo	
lakierowane	
miedziane	
miedziowane	
mosiężne	
ocynkowane	✓
PCV	
z przekładką mosiężną	

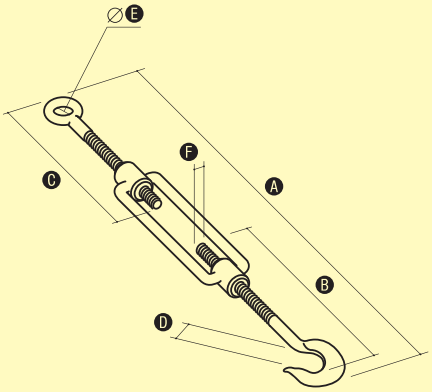

ŚRUBA RZYMSKA "HAK-OCZKO"

Służy do wykonywania naciągów.

NR KATALOGOWY	A	B	C	D	E	F
35.1	170-252	85	80	8,5	9	M6
35.2	182-257	85	84	11	10	M8
35.3	213-298	112	105	13,5	14	M10
35.4	238-318	117	115	15,5	16	M12
35.5	263-353	122	122	8,5	18	M14
35.6	320-430	138	165	19	22	M16

**) Inne wymiary na zamówienie Klienta.*

WERSJE	
aluminiowe	
cynkowane ogniowo	
lakierowane	
miedziane	
miedziowane	
mosiężne	
ocynkowane	✓
PCV	
z przekładką mosiężną	

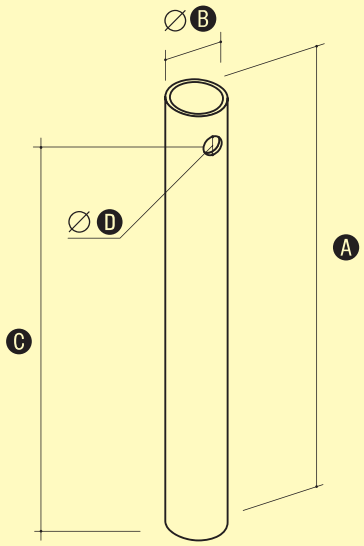

RURA DO NACIĄGU

Służy do wykonywania naciągów drutu odgromowego.

NR KATALOGOWY	A	B	C	D
28.1	300	27	280	11
28.2	400	27	380	11

WERSJE	
aluminiowe	
cynkowane ogniowo	
lakierowane	✓
miedziane	
miedziowane	✓
mosiężne	
ocynkowane	✓
PCV	
z przekładką mosiężną	

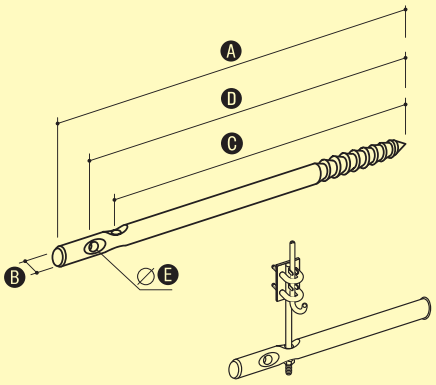

PRĘT DO NACIĄGU

Służy do wykonywania naciągów drutu odgromowego.

NR KATALOGOWY	A	B	C	D	E
28.3	300	20	260	280	11
28.4	400	20	360	380	11

WERSJE	
aluminiowe	
cynkowane ogniowo	
lakierowane	
miedziane	
miedziowane	✓
mosiężne	
ocynkowane	✓
PCV	
z przekładką mosiężną	

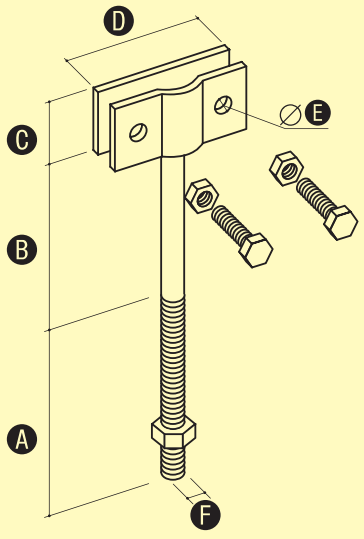

ZŁĄCZE NACIĄGOWE KONTROLNE

Służy do wykonywania naciągów drutu odgromowego. Zaleca się stosować w komplecie z rurą do naciągów (nr kat. 28.1÷4). (Zobacz też 27.1)

NR KATALOGOWY	A	B	C	D	E	F	ŚRUBA
13.1	85	70	40	57	9	10	2xM8/16

WERSJE	
aluminiowe	
cynkowane ogniowo	
lakierowane	
miedziane	
miedziowane	✓
mosiężne	
ocynkowane	✓
PCV	
z przekładką mosiężną	

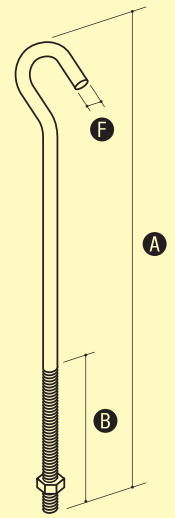

UCHWYT NAPRĘŻNY

Służy do wykonywania naciągów drutu odgromowego. Uchwyt L-200, L-300 zaleca się stosować w komplecie z rurą naciągową (nr kat. 28.1÷4). Dłuższe (L-500, L-700) stosuje się do naciągów przy ogniomurkach.

NR KATALOGOWY	A	B	F
26.0	200	85	10
26.1	300	85	10
26.2	500	85	10
26.3	700	85	10

WERSJE	
aluminiowe	
cynkowane ogniowo	
lakierowane	
miedziane	
miedziowane	✓
mosiężne	
ocynkowane	✓
PCV	
z przekładką mosiężną	

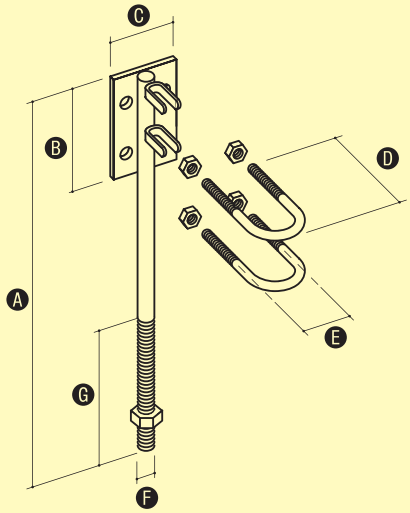

UCHWYT NAPRĘŻNY KABŁĄKOWY

Służy do wykonywania naciągów drutu odgromowego. Zaleca się stosować w komplecie z rurą do naciągów (nr kat. 28.1÷4).

NR KATALOGOWY	A	B	C	D	E	F	G
27.1	250	60	44	50	25	10	85

WERSJE	
aluminiowe	
cynkowane ogniowo	
lakierowane	
miedziane	
miedziowane	✓
mosiężne	
ocynkowane	✓
PCV	
z przekładką mosiężną	

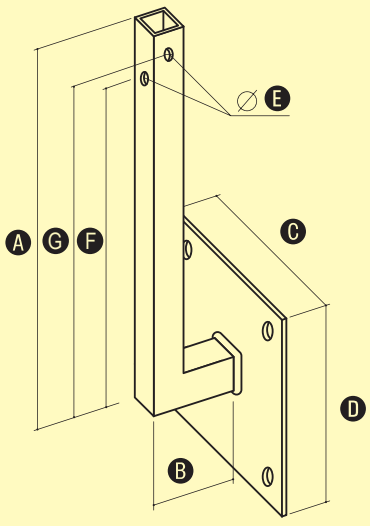

UCHWYT NACIĄGOWY BOCZNY

Służy do wykonywania naciągów zwodów poziomych. Wykonany jest na profilu 35x35.

NR KATALOGOWY	A	B	C	D	E	F	G
87.1	400	100	200	250	11	360	380

WERSJE	
aluminiowe	
cynkowane ogniowo	
lakierowane	✓
miedziane	
nierdzewne	
mosiężne	
ocynkowane	✓
PCV	
z przekładką mosiężną	

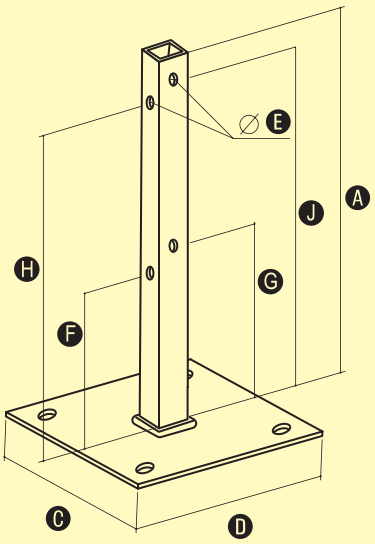

UCHWYT NACIĄGOWY PROSTY

Służy do wykonywania naciągów drutu odgromowego.

NR KATALOGOWY	A	C	D	E	F	G	H	J
87.2	300	200	250	11	130	150	260	286

WERSJE	
aluminiowe	
cynkowane ogniowo	
lakierowane	✓
miedziane	
nierdzewne	
mosiężne	
ocynkowane	✓
PCV	
z przekładką mosiężną	

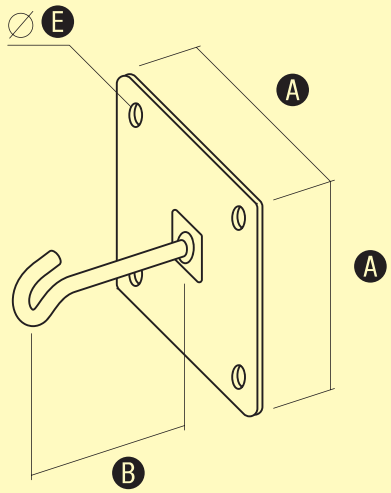

UCHWYT NACIĄGOWY POZIOMY

Służy do wykonywania naciągów zwodów poziomych.

NR KATALOGOWY	A	B	E
88.1	120	105	8

WERSJE	
aluminiowe	
cynkowane ogniowo	
lakierowane	✓
miedziane	
miedziowane	
mosiężne	
ocynkowane	✓
PCV	
z przekładką mosiężną	

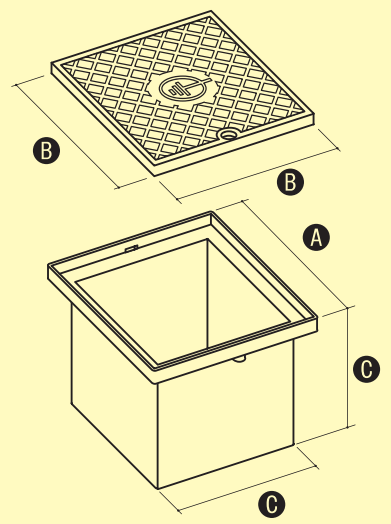

OBUDOWA NA ZŁĄCZE KONTROLNE DO GRUNTU

Wykorzystywana przy montażu złącz kontrolnych i przewodów odprowadzających pod elewacją bądź w ziemi.

NR KATALOGOWY	A	B	C
49.1	200	193	166

WERSJE	
aluminiowe	
cynkowane ogniowo	
lakierowane	
miedziane	
miedziowane	
mosiężne	
ocynkowane	
PCV	✓
z przekładką mosiężną	

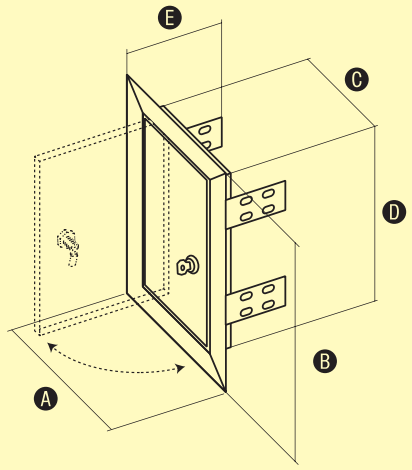

DRZWICZKI REWIZYJNE

Wykorzystywane przy montażu złącz kontrolnych i przewodów odprowadzających pod elewacją.

NR KATALOGOWY	A	B	C	D	E
68.3	200	250	150	200	70

WERSJE	
aluminiowe	
cynkowane ogniowo	
lakierowane	✓
miedziane	✓
nierdzewne	✓
mosiężne	
ocynkowane	
PCV	
z przekładką mosiężną	

NOWOŚĆ

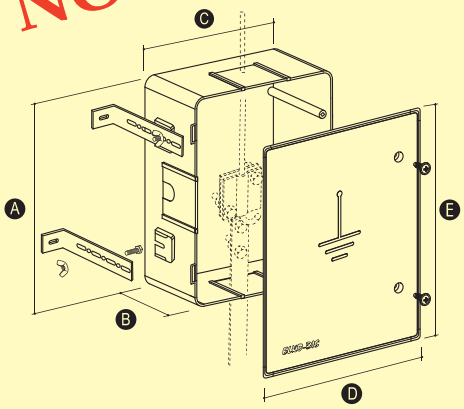

SKRZYNKA KONTROLNA DO ELEWACJI

Wykorzystywana przy montażu złącz kontrolnych i przewodów odprowadzających pod elewacją. Wykonana z PCV. Posiada unikalny system regulacji głębokości osadzenia.

NR KATALOGOWY	KOLOR*	A	B	C	D	E	GŁĘBOKOŚĆ OSADZENIA
68.4/K	kremowy	230	85	150	168	250	85-142
68.4/B	biały						
68.4/BR	brązowy						
68.4/SZ	szary						

**) Kolor może nieznacznie odbiegać od wzoru.*

WERSJE	
aluminiowe	
cynkowane ogniowo	
lakierowane	
miedziane	
miedziowane	
mosiężne	
ocynkowane	
PCV	✓
z przekładką mosiężną	

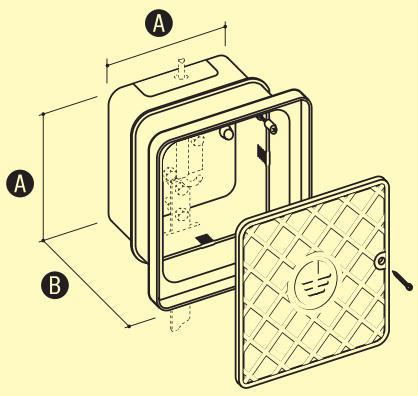

SKRZYNKA KONTROLNA DO ELEWACJI

Wykorzystywana przy montażu złącz kontrolnych i przewodów odprowadzających pod elewacją. Wykonana z PCV.

NR KATALOGOWY	A	B	ŚRUBA
68.1	140	60	2xwkręt
68.2	140	100	2xwkręt

WERSJE	
aluminiowe	
cynkowane ogniowo	
lakierowane	
miedziane	
miedziowane	
mosiężne	
ocynkowane	
PCV	✓
z przekładką mosiężną	

wzór chroniony patentem

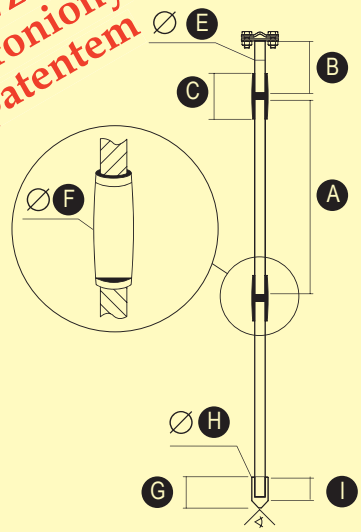

UZIOM KOMPLETNY "TERRA-GROM®"

Służy do wykonywania pionowych uziomów wbijanych. Wzór użytkowy chroniony prawem patentowym. Innowacyjność nowego uziomu polega na sposobie łączenia kolejnych prętów. Odbywa się to poprzez mosiężną złączkę (tuleję). Podczas zbijania, ocynkowane ogniowo pręty (100µm), wciskają się w karbowane wnętrze mosiężnej tulei, tworząc z nią połączenie nierozerwalne.

NR KATALOGOWY	A	B	C	D	E	F	G	H	I	◁	ŚRUBA
41.1.1T	1500	50	70	57	16	25	47	25	36	87°	4 X M8/20

WERSJE
aluminiowe
cynkowane ogniowo ✓
lakierowane
miedziane
miedziowane
mosiężne
ocynkowane
PCV
z przekładką mosiężną

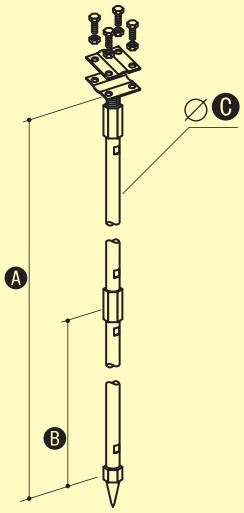

UZIOM KOMPLETNY 3-METROWY

Służy do wykonywania pionowych uziomów wbijanych. Dodatkowe użycie poszczególnych elementów uziomu pozwala na dowolne zwiększanie jego długości i poprawę skuteczności uziemienia.

NR KATALOGOWY	A	B	C	ŚRUBA
41.1	3000	1000	16	4xM8/16
41.1.1	3000	1500	16	4xM8/16
41.10	3000	1000	20	4xM8/16
41.10.1	3000	1500	20	4xM8/16

WERSJE
aluminiowe
cynkowane ogniowo
lakierowane
miedziane
miedziowane ✓
mosiężne
ocynkowane ✓
PCV
z przekładką mosiężną

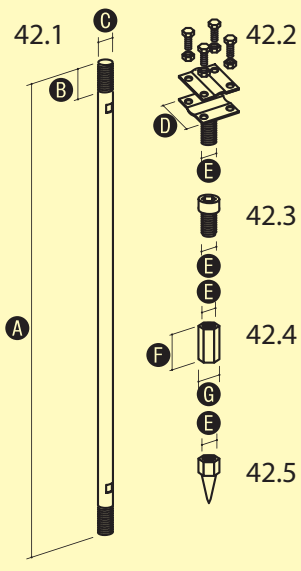

ELEMENT UZIOMU

42.1 PRĘT UZIOMOWY
42.2 ZACISK WKRĘCANY
42.3 GŁOWICA
42.4 ŁĄCZNIK
42.5 SZPIC

Poszczególne elementy służą do budowy uziomu kompletnego o żądanej długości.

NR KATALOGOWY	A	B	C	D	E	F	G	ŚRUBA
42.1	1000	22,5	16	-	-	-	-	-
42.1.1	1500	22,5	16	-	-	-	-	-
42.10	1000	22,5	20	-	-	-	-	-
42.10.1	1500	22,5	20	-	-	-	-	-
42.2	-	-	-	57	16	-	-	4xM8/20
42.2.1	-	-	-	57	20	-	-	4xM8/20
42.3	-	-	-	-	16	-	-	-
42.3.1	-	-	-	-	20	-	-	-
42.4	-	-	-	-	16	45	24	-
42.4.1	-	-	-	-	20	45	24	-
42.5	-	-	-	-	16	-	-	-
42.5.1	-	-	-	-	20	-	-	-

WERSJE
aluminiowe
cynkowane ogniowo
lakierowane
miedziane
miedziowane ✓
mosiężne
ocynkowane ✓
PCV
z przekładką mosiężną

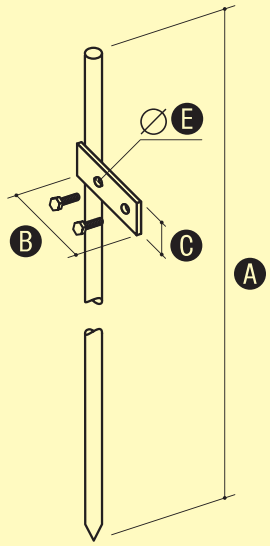

UZIOM PRĘTOWY

Służy do wykonywania uziemień.

NR KATALOGOWY	A	B	C	E	ŚRUBA
40.1	2000	100	40	11	2xM10/20

WERSJE	
aluminiowe	
cynkowane ogniowo	✓
lakierowane	
miedziane	
nierdzewne	
mosiężne	
ocynkowane	
PCV	
z przekładką mosiężną	

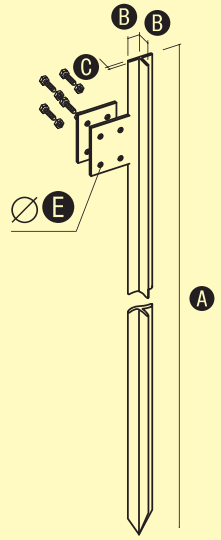

UZIOM PROFILOWY

Służy do wykonywania uziemień.

NR KATALOGOWY	A	B	C	E	ŚRUBA
40.3	2000	30	4	9	4xM8/20

WERSJE	
aluminiowe	
cynkowane ogniowo	✓
lakierowane	
miedziane	
nierdzewne	
mosiężne	
ocynkowane	✓
PCV	
z przekładką mosiężną	

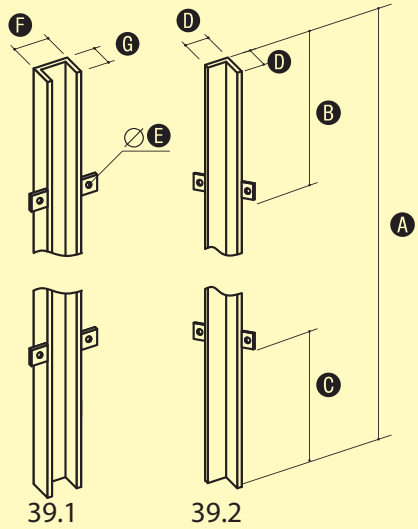

OSŁONA PRZEWODU UZIEMIAJĄCEGO

Element osłaniający drut odgromowy lub bednarkę.

NR KATALOGOWY	A	B	C	D	E	F	G
39.1	1400	250	250	40	9	40	20
39.2	1400	250	250	40	9	40	20

WERSJE	
aluminiowe	
cynkowane ogniowo	✓
lakierowane	✓
miedziane	
miedziowane	
mosiężne	
ocynkowane	
PCV	
z przekładką mosiężną	

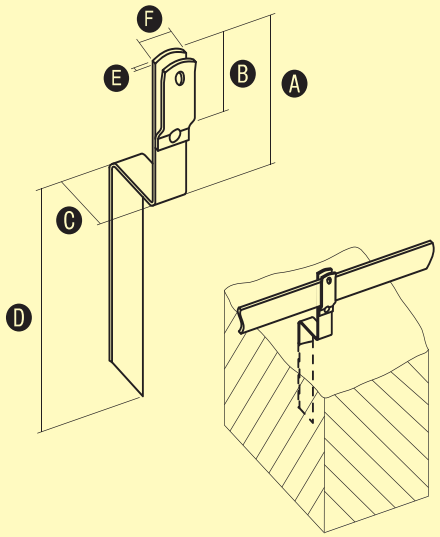

WSPORNIK UZIOMOWY DO BEDNARKI

Służy do prowadzenia bednarki w wykopie przy wykonywaniu uziomów fundamentowych lub otokowych.

NR KATALOGOWY	A	B	C	D	E	F
71.1	85	45	40	140	2	25

WERSJE	
aluminiowe	
cynkowane ogniowo	
lakierowane	
miedziane	
miedziowane	
mosiężne	
ocynkowane	✓
PCV	
z przekładką mosiężną	

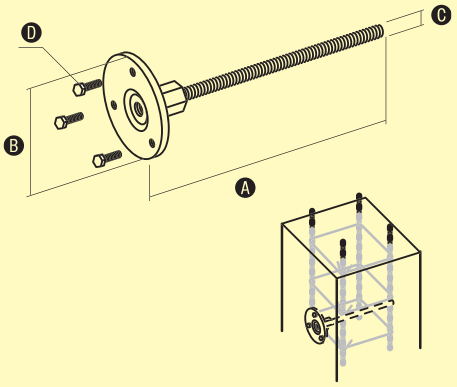

POŁĄCZENIE UZIEMIAJĄCE

Służy do połączenia ze zbrojeniem budynku.

NR KATALOGOWY	A	B	C	D
73.1	200	85	10	3xM6/16
73.2	200	85	12	3xM6/16

WERSJE	
aluminiowe	
cynkowane ogniowo	
lakierowane	
miedziane	
miedziowane	
mosiężne	
ocynkowane	✓
PCV	
z przekładką mosiężną	

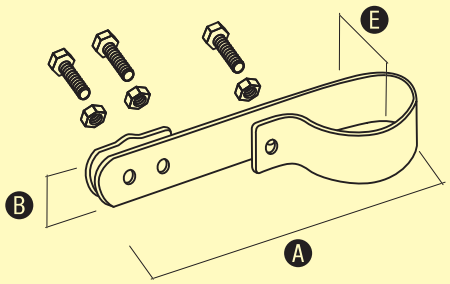

OBEJMA UZIEMIAJĄCA

Służy do wykonania połączeń wyrównawczych na rurach.

NR KATALOGOWY	A	B	E	ŚRUBA
64.1	105	25	Ø21	2xM6/16 + 1xM6/20
64.2	120	25	Ø28	
64.3	123	25	Ø34	
64.4	126	25	Ø44	
64.5	134	25	Ø48	
64.6	153	25	Ø60	

WERSJE	
aluminiowe	
cynkowane ogniowo	
lakierowane	
miedziane	✓
nierdzewne	✓
mosiężne	
ocynkowane	
PCV	
z przekładką mosiężną	

NOWOŚĆ

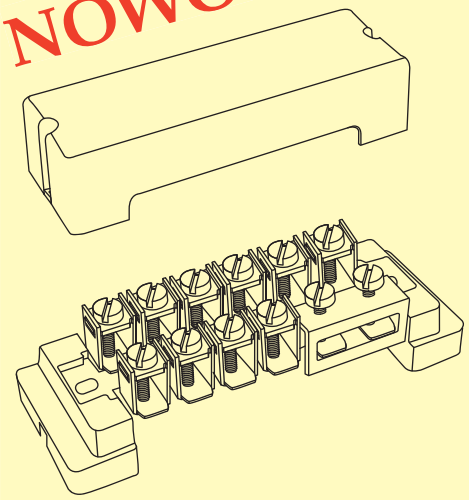

SZYNA EKWIPOTENCJALNA

Służy do wykonywania połączeń wyrównawczych.

NR KATALOGOWY	ZASTOSOWANIE
92.1	10 x drut 4÷35mm^2 1 x bednarka 4x30mm

WERSJE	
aluminiowe	
cynkowane ogniowo	
lakierowane	
miedziane	
miedziowane	
mosiężne	
ocynkowane	
PCV	
z przekładką mosiężną	

NOWOŚĆ

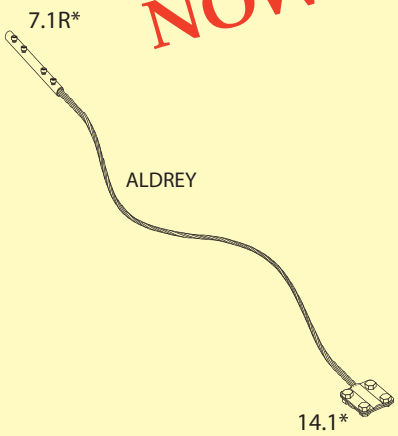

POŁĄCZENIE KOMPENSACYJNE

Służy do wykonywania elastycznych połączeń drutu i/lub bednarki.

NR KATALOGOWY	DŁUGOŚĆ LINKI	ZASTOSOWANIE
101.1 DD 101.1 DB 101.1 BB	1m 1m 1m	DRUT/DRUT DRUT/BEDNARKA BEDNARKA/BEDNARKA

*) Patrz : 7.1R - str. 13, 14.1 - str. 12

WERSJE	
aluminiowe	✓
cynkowane ogniowo	
lakierowane	
miedziane	
miedziowane	
mosiężne	
ocynkowane	
PCV	
z przekładką mosiężną	

NOWOŚĆ

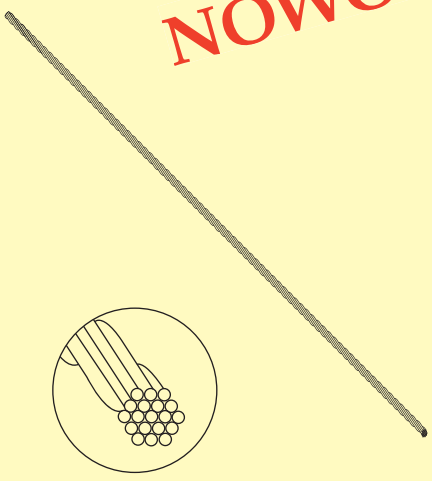

LINKA ODGROMOWA ALDREY

W sprzedaży linka konfekcjonowana. Jednostka sprzedaży mb.
Służy do wykonywania siatki zwodów pomiędzy masztami odgromowymi.

NR KATALOGOWY	RODZAJ SPLOTU
ALDREY 50mm^2	19 x Ø1,8mm

WERSJE	
aluminiowe	✓
cynkowane ogniowo	
lakierowane	
miedziane	
miedziowane	
mosiężne	
ocynkowane	
PCV	
z przekładką mosiężną	

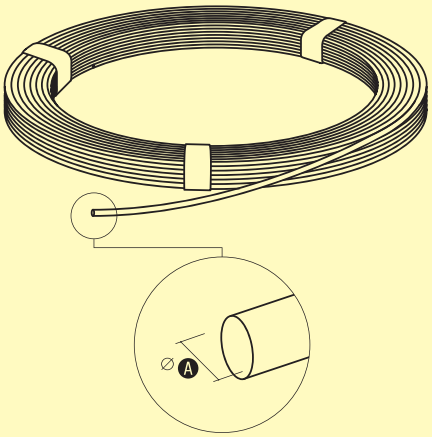

DRUT ODGROMOWY

W sprzedaży krążki o wadze 50 -100 kg lub konfekcjonowany w krążkach ~20 kg.

A	OCYNKOWANY	MIEDZIANY
	Waga 1 mb (kg)	
6	0,220	0,252
7	0,302	0,343
8	0,395	0,447

WERSJE	
aluminiowe	
cynkowane ogniowo	✓
lakierowane	✓
miedziane	
nierdzewne	✓
mosiężne	
ocynkowane	
PCV	
z przekładką mosiężną	

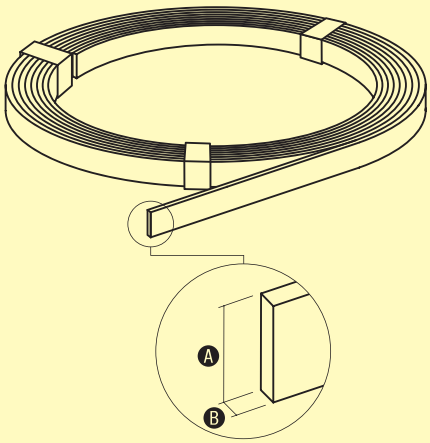

BEDNARKA

W sprzedaży krążki o wadze 50-100 kg lub konfekcjonowana w krążkach ~20 kg.

A	B					
	2	3	4	5	3	4
	OCYNKOWANA				MIEDZIANA	
	Waga 1 mb (kg)					
20	0,320	0,480	0,640	0,800	0,503	0,710
25	0,400	0,600	0,800	1,000	0,670	0,890
30	0,480	0,721	0,961	1,200	0,800	1,070
35	0,561	0,840	1,122	1,397	-	-
40	0,640	0,961	1,185	1,601	-	-
45	0,721	1,081	1,438	1,805	-	-
50	0,800	1,200	1,601	1,999	-	-

WERSJE	
aluminiowe	
cynkowane ogniowo	✓
lakierowane	
miedziane	✓
nierdzewne	
mosiężne	
ocynkowane	
PCV	
z przekładką mosiężną	

NOWOŚĆ

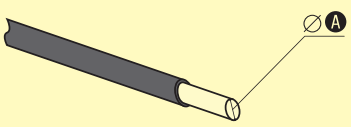

DRUT ODGROMOWY W IZOLACJI PVC

W sprzedaży drut konfekcjonowany.

NR KATALOGOWY	A	POWŁOKA PVC	Waga 1 mb (kg)
DR 10 OC/PVC	10	1,5	0,62

WERSJE	
aluminiowe	
cynkowane ogniowo	✓
lakierowane	
miedziane	
miedziowane	
mosiężne	
ocynkowane	
PCV	
z przekładką mosiężną	

ELKO-BIS
SYSTEMY ODGROMOWE

GRUPA II MASZTY IGLICE

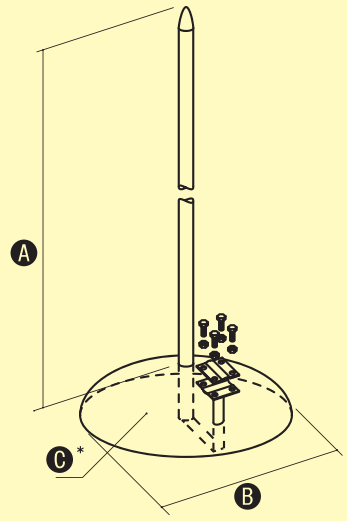

MASZT ODGROMOWY Z PODSTAWĄ BETONOWĄ

W wersji podstawowej służy do ochrony pojedynczych urządzeń montowanych na dachach obiektów (wentylatory, skraplacze, itp.). Pozwala na łatwą rozbudowę i tworzenie tzw. odgromowych stref ochronnych.

NR KATALOGOWY	A	B	C*	ŚRUBA	Strefa wiatrowa PN 77/B-0211
43.1	1000	345	19	4xM8/20	I, II, III
43.2**	2000	345	19	4xM8/20	I, II, III
43.2.1	2000	500	40	4xM8/20	I, II, III

*) Waga w kg.

**) Można stosować w strefie III (wg PN 77/B-0211) pod warunkiem trwałego przymocowania podstawy do podłoża (np. poprzez przyklejenie).

WERSJE	
aluminiowe	✓
cynkowane ogniowo	
lakierowane	
miedziane	✓
miedziowane	
mosiężne	
ocynkowane	
PCV	
z przekładką mosiężną	

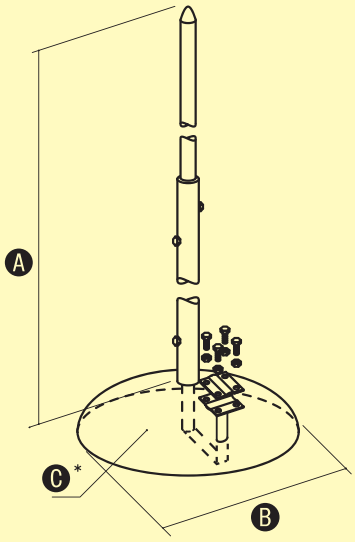

MASZT ODGROMOWY Z PODSTAWĄ BETONOWĄ

Wolnostojący maszt odgromowy na podstawie betonowej, nie wymagający stosowania odciągów. Ochrania pojedyncze urządzenia zamontowane na dachach obiektów (wentylatory, skraplacze, itp.) przed skutkami wyładowań.Dodatkowy stalowy stabilizator zapewnia mu stabilność i odporność na podmuchy wiatru. Maszty o numerach 43.3 i 43.4 wykonane są z pręta aluminiowego natomiast 43.3.1 i 43.4.1 z pręta stalowego.

NR KATALOGOWY	A	B	C*	ŚRUBA	Strefa wiatrowa PN 77/B-0211
43.3**	3000	500	40	4xM8/20	I, II, III
43.4**	4000	500	40	4xM8/20	I, II, III

*) Waga w kg.

**) Można stosować w strefie III (wg PN 77/B-0211) pod warunkiem trwałego przymocowania podstawy do podłoża (np. poprzez przyklejenie).

WERSJE	
aluminiowe	✓
cynkowane ogniowo	✓
lakierowane	
miedziane	
nierdzewne	
mosiężne	
ocynkowane	
PCV	
z przekładką mosiężną	

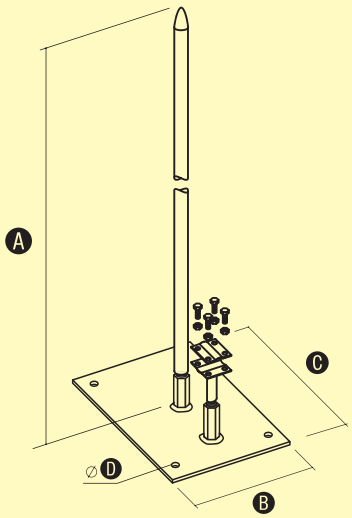

MASZT ODGROMOWY Z PODSTAWĄ METALOWĄ

W wersji podstawowej służy do ochrony pojedynczych urządzeń montowanych na dachach obiektów (wentylatory, skraplacze, itp.). Pozwala na łatwą rozbudowę i tworzenie tzw. odgromowych stref ochronnych.

NR KATALOGOWY	A	B	C	D	ŚRUBA	Strefa wiatrowa PN 77/B-0211
43.1/M AL	1000	100	250	11	4xM8/20	I, II, III
43.2/M AL**	2000	100	250	11	4xM8/20	I, II, III
43.3/M AL	3000	200	250	11	4xM8/20	I, II, III
43.4/M AL	4000	200	250	11	4xM8/20	I, II, III

***) Można stosować w strefie III (wg PN 77/B-0211) pod warunkiem trwałego przymocowania podstawy do podłoża (np. poprzez przyklejenie).*

WERSJE	
aluminiowe	✓
cynkowane ogniowo	
lakierowane	
miedziane	✓
miedziowane	
mosiężne	
ocynkowane	
PCV	
z przekładką mosiężną	

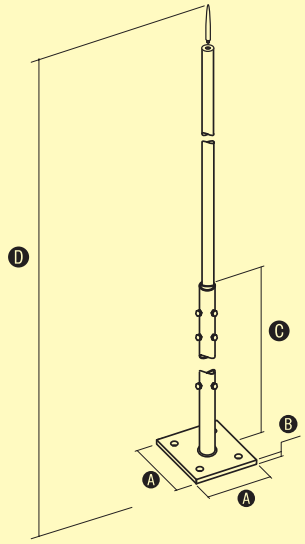

MASZT ODGROMOWY Z PODSTAWĄ METALOWĄ

Służy do ochrony odgromowej elementów dachu lub urządzeń (wentylatory, klimatyzatory, skraplacze, świetliki, itp.), których ze względów bezpieczeństwa nie można przyłączyć bezpośrednio do zwodów. Stosowanie masztów powoduje powstanie strefy ochronnej (PN-86/E-05003/01).

NR KATALOGOWY	A	B	C	D
65.4/M NI	250	10	900	4000
65.5/M NI	250	10	900	5000
65.6/M NI	250	10	900	6000
65.7/M NI	250	10	900	7000

WERSJE	
aluminiowe	
cynkowane ogniowo	
lakierowane	✓
miedziane	
nierdzewne	✓
mosiężne	
ocynkowane	
PCV	
z przekładką mosiężną	

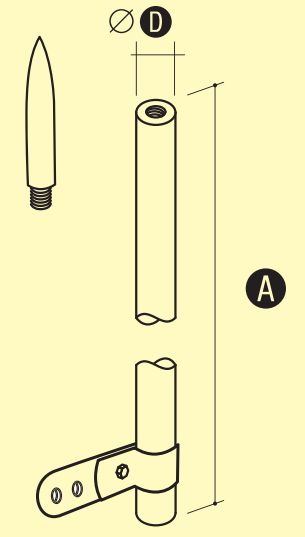

MASZT

Służy do mocowania głowicy piorunochronu aktywnego. Do mocowania masztu można wykorzystać uchwyt masztu 60.1, 60.2 lub uchwyt gwintowy 60.4.

NR KATALOGOWY	A	D
62.1	1000	25
62.2	2000	25
62.3	3000	25
62.4	4000	40
62.5	5000	40
62.6	6000	40

**) Średnice rur mogą ulec zmianie.*

WERSJE	
aluminiowe	
cynkowane ogniowo	
lakierowane	✓
miedziane	✓
miedziowane	
mosiężne	
ocynkowane	✓
PCV	
z przekładką mosiężną	

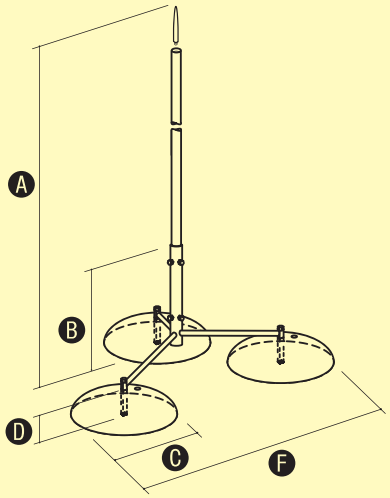

MASZT ODGROMOWY NA TRÓJNOGU

Służy do ochrony odgromowej elementów dachu lub urządzeń (wentylatory, klimatyzatory, skraplacze, świetliki, itp.), których ze względów bezpieczeństwa nie można przyłączyć bezpośrednio do zwodów. Stosowanie masztów powoduje powstanie strefy ochronnej (PN-86/E-05003/01). W przypadku stosowania w III strefie obciążenia wiatrem (PN-77/B-0211) stopy betonowe muszą być trwale przymocowane do podłoża. Szpic masztu nakręcany.

NR KATALOGOWY	A	B	C	D	F
65.4	4000	640	500	120	1450
65.5	5000	640	500	120	1450
65.6	6000	640	500	120	1450
65.7	7000	640	500	120	1450

WERSJE	
aluminiowe	
cynkowane ogniowo	✓
lakierowane	
miedziane	
nierdzewne	✓
mosiężne	
ocynkowane	
PCV	
z przekładką mosiężną	

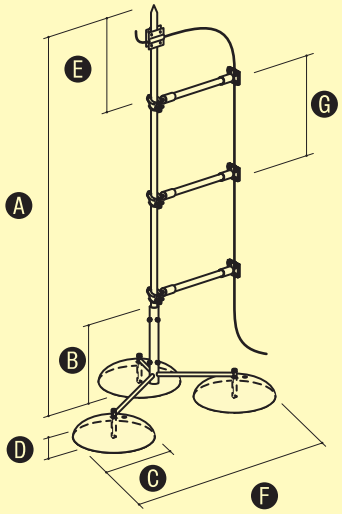

MASZT ODGROMOWY NA TRÓJNOGU ZE ZWODEM IZOLOWANYM

Służy do ochrony odgromowej elementów dachu lub urządzeń (wentylatory, klimatyzatory, skraplacze, świetliki, itp.), których ze względów bezpieczeństwa nie można przyłączyć bezpośrednio do zwodów. Stosowanie masztów powoduje powstanie strefy ochronnej (PN-86/E-05003/01). Montaż masztu nie powoduje naruszenia pokrycia dachu. Zwód izolowany zapewnia przerwę izolacyjną.

NR KATALOGOWY	A	B	C	D	E	F	G
65.4 Zi	4000	640	500	120	750	1450	1000
65.5 Zi	5000	640	500	120	750	1450	1000
65.6 Zi	6000	640	500	120	750	1450	1000
65.7 Zi	7000	640	500	120	750	1450	1000

WERSJE	
aluminiowe	
cynkowane ogniowo	
lakierowane	
miedziane	
nierdzewne	✓
mosiężne	
ocynkowane	✓
PCV	
z przekładką mosiężną	

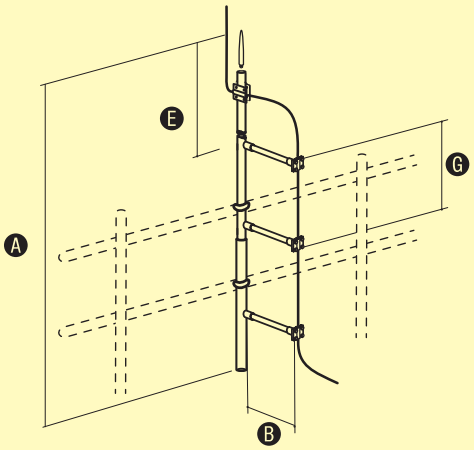

MASZT ODGROMOWY ZE ZWODEM IZOLOWANYM

Służy do ochrony odgromowej elementów dachu lub urządzeń (wentylatory, klimatyzatory, skraplacze, świetliki, itp.), których ze względów bezpieczeństwa nie można przyłączyć bezpośrednio do zwodów. Stosowanie masztów powoduje powstanie strefy ochronnej (PN-86/E-05003/01). Zwód izolowany zapewnia przerwę izolacyjną.

NR KATALOGOWY	A	B	E	G
65.4.1 Zi	4000	750	750	1000
65.5.1 Zi	5000	750	750	1000
65.6.1 Zi	6000	750	750	1000
65.7.1 Zi	7000	750	750	1000

WERSJE	
aluminiowe	
cynkowane ogniowo	
lakierowane	
miedziane	
nierdzewne	✓
mosiężne	
ocynkowane	
PCV	
z przekładką mosiężną	

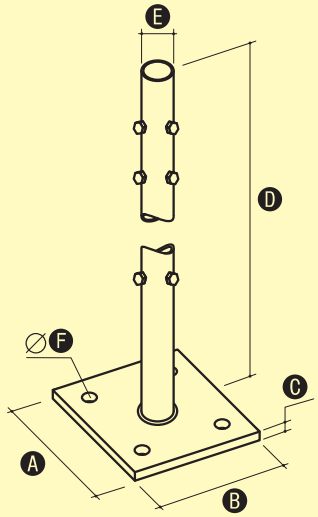

PODSTAWA MASZTU ODGROMOWEGO

Służy do mocowania masztów odgromowych do konstrukcji dachu. Można stosować do masztów o wysokści max 7m.

NR KATALOGOWY	A	B	C	D	E	F	ŚRUBA
43.9	250	200	10	900	60	13	9xM8/20

WERSJE	
aluminiowe	
cynkowane ogniowo	
lakierowane	
miedziane	
nierdzewne	
mosiężne	
ocynkowane	✓
PCV	
z przekładką mosiężną	

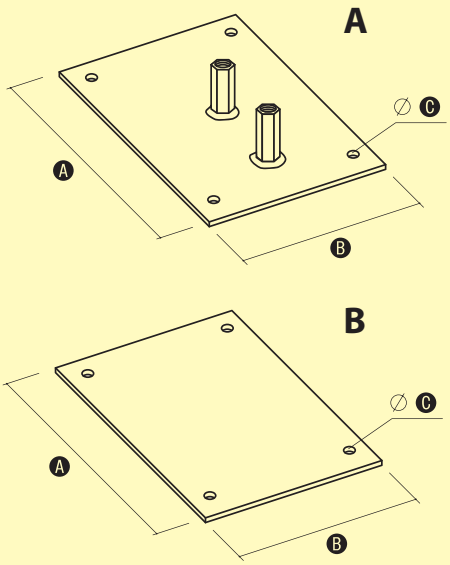

PODSTAWA MASZTU ODGROMOWEGO MAŁA

Służy do mocowania masztów odgromowych (43.010AL - 43.040AL) do konstrukcji dachu.

NR KATALOGOWY	A	B	C
43.13A	250	100	11
43.14A	250	200	11
43.13B	250	100	11
43.14B	250	200	11

WERSJE	
aluminiowe	
cynkowane ogniowo	
lakierowane	
miedziane	
miedziowane	
mosiężne	
ocynkowane	✓
PCV	
z przekładką mosiężną	

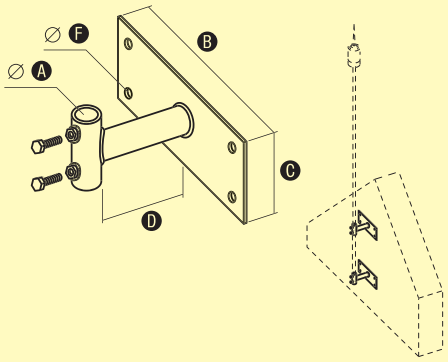

UCHWYT MASZTU

Służy do mocowania masztów odgromowych.

NR KATALOGOWY	A	B	C	D	F	ŚRUBA
60.1	31	250	100	100	12	2xM10/30
60.2	52	250	200	100	12	2xM10/30

WERSJE	
aluminiowe	
cynkowane ogniowo	
lakierowane	✓
miedziane	
nierdzewne	
mosiężne	
ocynkowane	✓
PCV	
z przekładką mosiężną	

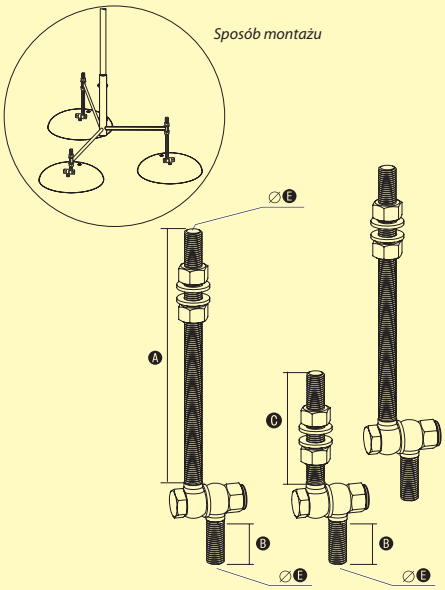

ZESTAW REGULACYJNY DO MASZTU

Służy do pionowania masztów na trójnogach.

NR KATALOGOWY	A	B	C	E	ŚRUBA
65.R	250	40	80	16	6xM16

WERSJE	
aluminiowe	
cynkowane ogniowo	
lakierowane	
miedziane	
miedziowane	
mosiężne	
ocynkowane	✓
PCV	
z przekładką mosiężną	

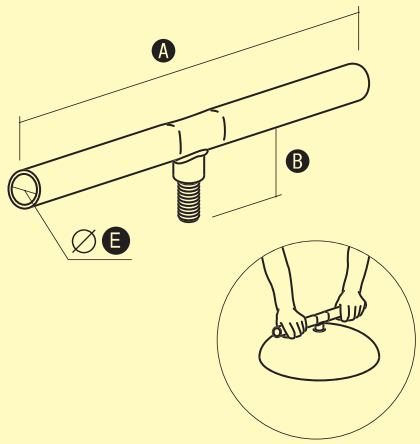

UCHWYT DO PODSTAW BETONOWYCH

Służy do bezpiecznego przenoszenia podstaw betonowych.

NR KATALOGOWY	A	B	E	ŚRUBA
85.1	400	60	28	16

WERSJE	
aluminiowe	
cynkowane ogniowo	
lakierowane	
miedziane	
miedziowane	
mosiężne	
ocynkowane	✓
PCV	
z przekładką mosiężną	

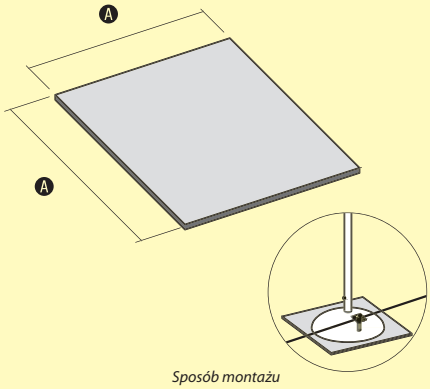

PODKŁADKA DO PODSTAWY BETONOWEJ

Stosuje się jako podkładkę zabezpieczającą pokrycie dachu przed uszkodzeniem mechanicznym. W zależności od rodzaju pokrycia dachu, wykonana jest z papy (P) lub folii dachowej (F). Przy doborze należy pamiętać, że podkładka ma być wykonana z takiego rodzaju materiału, z jakiego wykonane jest pokrycie dachu.

NR KATALOGOWY	A
43.82	500

WERSJE	
aluminiowe	
cynkowane ogniowo	
lakierowane	
miedziane	
miedziowane	
mosiężne	
ocynkowane	
PCV	
z przekładką mosiężną	

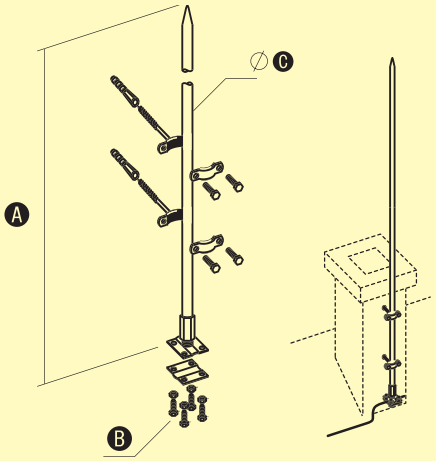

IGLICA KOMINOWA

Służy do zabezpieczenia kominów lub innych elementów dachu budynku.

NR KATALOGOWY	A	B	C
70.10	1000	4xM8/16	16
70.15	1500	4xM8/16	16
70.20	2000	4xM8/16	16
70.30	3000	4xM8/16	16

WERSJE	
aluminiowe	✓
cynkowane ogniowo	
lakierowane	
miedziane	✓
miedziowane	
mosiężne	
ocynkowane	
PCV	
z przekładką mosiężną	

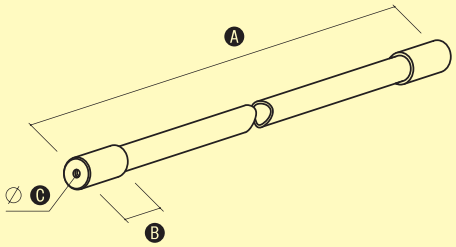

DRĄŻEK IZOLACYJNY

Służy do mocowania masztu do chronionego urządzenia w celu uzyskania odpowiedniej przerwy izolacyjnej, oraz zwiększenia stabilności masztu.

NR KATALOGOWY	A	B	C
79.075	750	51	8
79.100	1000	51	8
79.150	1500	51	8
79.200	2000	51	8

WERSJE	
aluminiowe	
cynkowane ogniowo	
lakierowane	
miedziane	
miedziowane	
mosiężne	
ocynkowane	
PCV	✓
z przekładką mosiężną	

PRZYKŁAD ZASTOSOWAŃ DRĄŻKÓW IZOLACYJNYCH

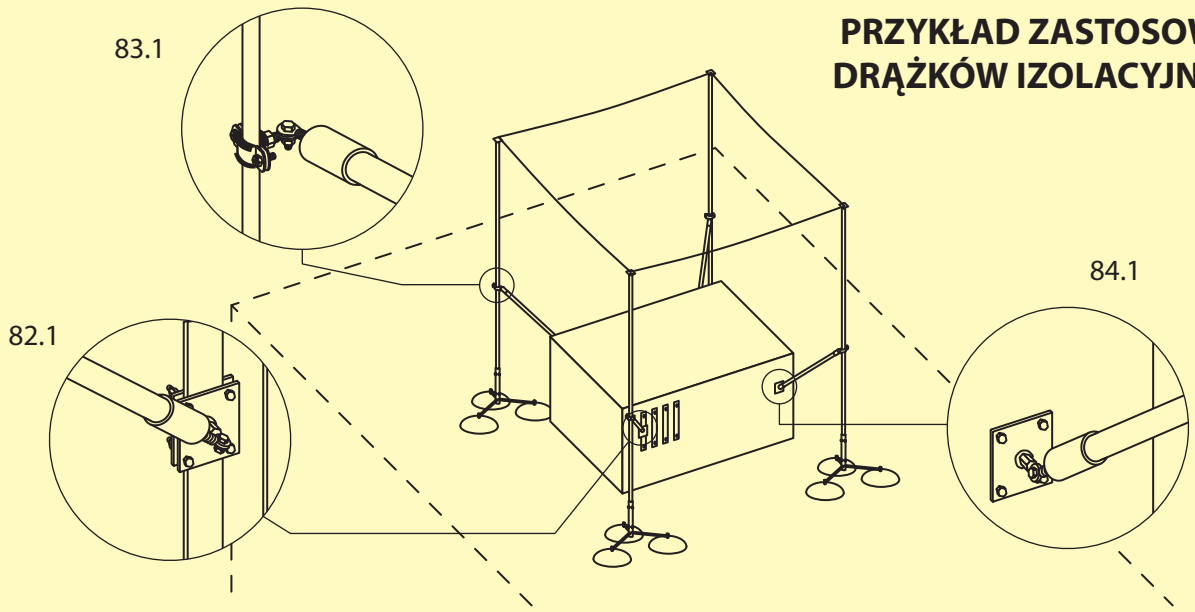

WERSJE	
aluminiowe	
cynkowane ogniowo	
lakierowane	
miedziane	
miedziowane	
mosiężne	
ocynkowane	
PCV	
z przekładką mosiężną	

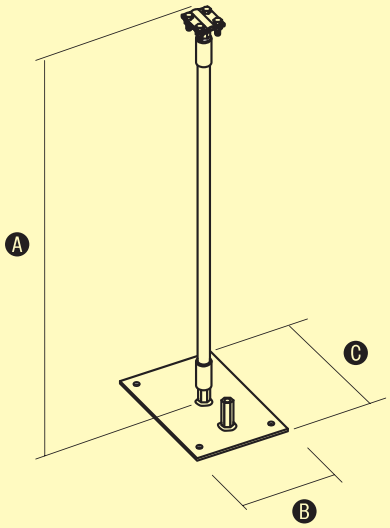

WSPORNIK IZOLOWANY ZWODU PIONOWEGO

Służy do mocowania drążka izolacyjnego do konstrukcji chronionego elementu.

NR KATALOGOWY	A	B	C
80.100	1000	200	250

WERSJE	
aluminiowe	
cynkowane ogniowo	
lakierowane	
miedziane	
nierdzewne	
mosiężne	
ocynkowane	✓
PCV	
z przekładką mosiężną	

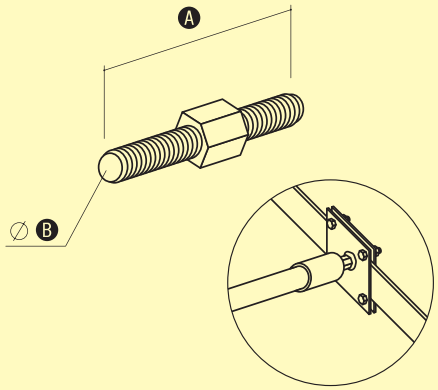

Sposób montażu

ŁĄCZNIK PROSTY

Służy do prostego mocowania uchwytu drążka (83.x; 84.x) do drążka izolacyjnego(79.x).

NR KATALOGOWY	A	B
81.1	50	M8

WERSJE	
aluminiowe	
cynkowane ogniowo	
lakierowane	
miedziane	
miedziowane	
mosiężne	
ocynkowane	✓
PCV	
z przekładką mosiężną	

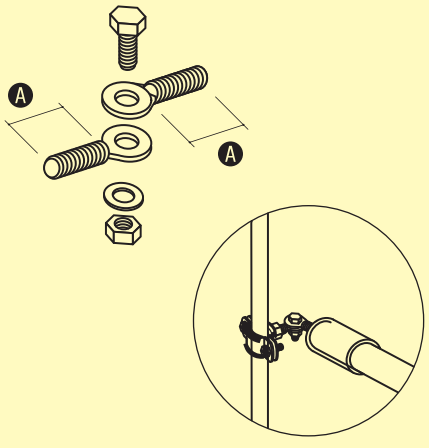

Sposób montażu

ŁĄCZNIK PRZEGUBOWY

Służy do przegubowego mocowania uchwytu drążka izolacyjnego.

NR KATALOGOWY	A	ŚRUBA
82.1	25	8/20

WERSJE	
aluminiowe	
cynkowane ogniowo	
lakierowane	
miedziane	
miedziowane	
mosiężne	
ocynkowane	✓
PCV	
z przekładką mosiężną	

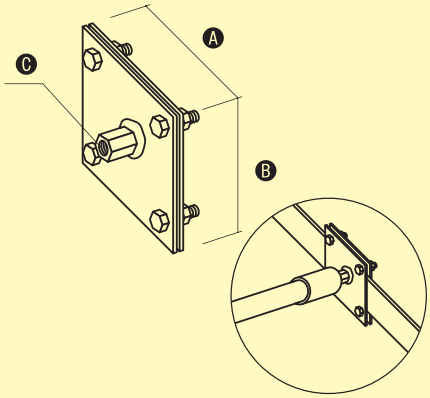

UCHWYT DRĄŻKA

Służy do mocowania drążka izolacyjnego do konstrukcji lub do powierzchni płaskich.

NR KATALOGOWY	A	B	C	ŚRUBA
84.1	80	57	8	4xM8/40

WERSJE	
aluminiowe	
cynkowane ogniowo	
lakierowane	
miedziane	
nierdzewne	
mosiężne	
ocynkowane	✓
PCV	
z przekładką mosiężną	

NOWOŚĆ

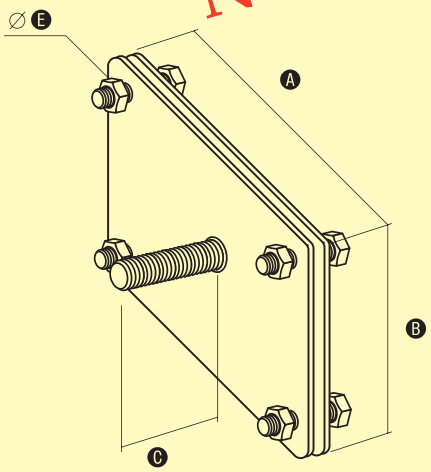

UCHWYT DRĄŻKA DUŻY

Służy do mocowania drążka izolacyjnego do konstrukcji lub powierzchni płaskich. W zestawie 4 śruby M10x50.

NR KATALOGOWY	A	B	C	E	ŚRUBA
84.3	125	100	M16x50	11	4x M10x50

WERSJE	
aluminiowe	
cynkowane ogniowo	✓
lakierowane	✓
miedziane	
miedziowane	✓
mosiężne	
ocynkowane	✓
PCV	
z przekładką mosiężną	

NOWOŚĆ

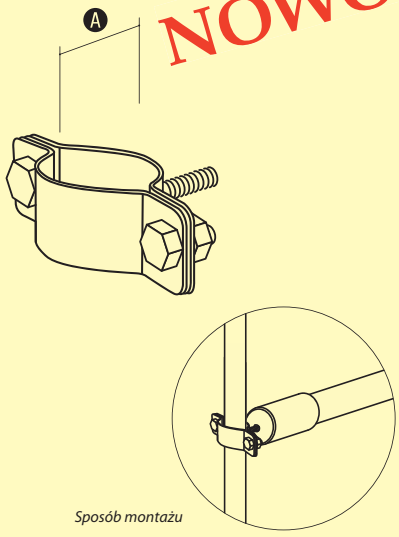

Sposób montażu

UCHWYT DRĄŻKA

Służy do mocowania drążka izolacyjnego do profili okrągłych.

NR KATALOGOWY	A	ŚRUBA
83.6	40	2xM6/15

WERSJE	
aluminiowe	
cynkowane ogniowo	
lakierowane	
miedziane	
miedziowane	
mosiężne	
ocynkowane	✓
PCV	
z przekładką mosiężną	

80.1 80.2 80.3

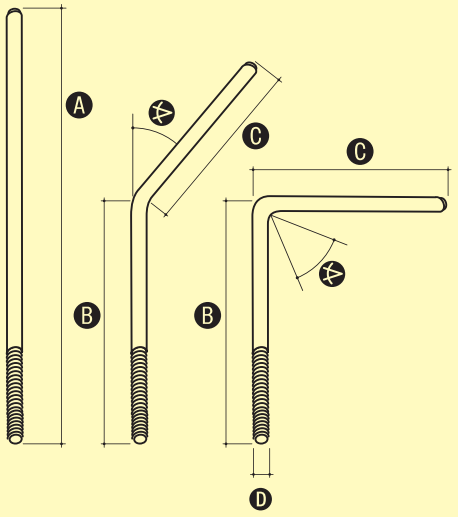

KOŃCÓWKA DRĄŻKA

Służy do mocowania drążka izolacyjnego (nr katalogowy 79.X) do chronionej konstrukcji.

NR KATALOGOWY	A	B	C	D	∢
80.1	200	100	100	8	-
80.2	200	100	100	8	45º
80.3	200	100	100	8	90º

WERSJE	
aluminiowe	
cynkowane ogniowo	
lakierowane	
miedziane	
miedziowane	
mosiężne	
ocynkowane	✓
PCV	
z przekładką mosiężną	

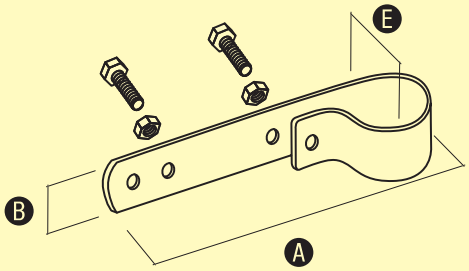

OBEJMA MOCUJĄCA

Służy do mocowania drążka izolacyjnego do konstrukcji chronionego elementu.

NR KATALOGOWY	A	B	E	ŚRUBA
60.5	110	25	32	2xM6/20

WERSJE	
aluminiowe	
cynkowane ogniowo	
lakierowane	
miedziane	
nierdzewne	✓
mosiężne	
ocynkowane	
PCV	
z przekładką mosiężną	

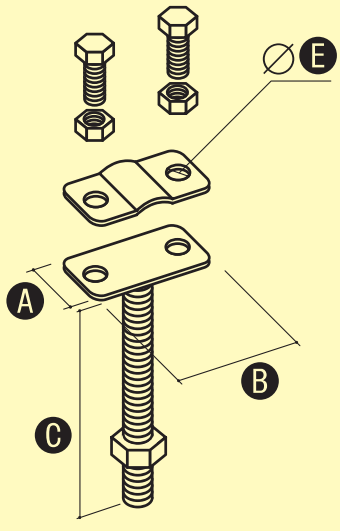

UCHWYT DO DRUTU

Służy do prowadzenia drutu odgromowego na drążkach izolacyjnych.

NR KATALOGOWY	A	B	C	E	ŚRUBA
84.2	20	57	45	7	2xM8/16

WERSJE	
aluminiowe	
cynkowane ogniowo	
lakierowane	
miedziane	
miedziowane	
mosiężne	
ocynkowane	✓
PCV	
z przekładką mosiężną	

ELKO-BIS
SYSTEMY ODGROMOWE

GRUPA P WYROBY Z KOŃCÓWKĄ PLASTIKOWĄ

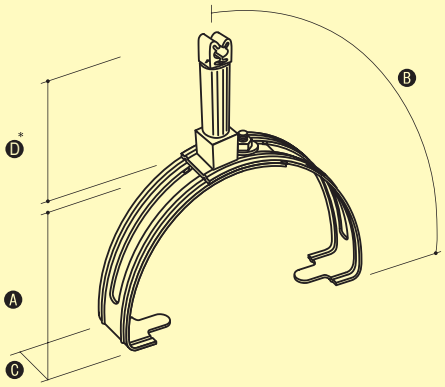

UCHWYT GĄSIOROWY UNIWERSALNY G6 Z PLASTIKIEM

Służy do prowadzenia drutu odgromowego na szczytach dachów krytych dachówką. Mocowany do gąsiora poprzez skręcanie.

NR KATALOGOWY	A	B	C	D*	ŚRUBA
59.2	65	od 125 do 205	26	70	M6/16

*) Inne wymiary na zamówienie Klienta.

WERSJE	
aluminiowe	
cynkowane ogniowo	
lakierowane	✓
miedziane	✓
nierdzewne	✓
mosiężne	
ocynkowane	✓
PCV	
z przekładką mosiężną	

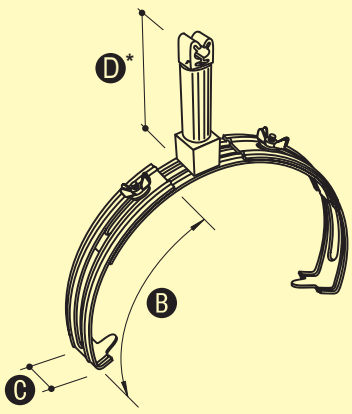

UCHWYT GĄSIOROWY UNIWERSALNY G6 MAX Z PLASTIKIEM

Służy do prowadzenia drutu odgromowego od Ø 6 do Ø 8 na szczytach dachów krytych ceramiką lub blachodachówką. Mocowany do gąsiora poprzez skręcanie.

NR KATALOGOWY	B	C	D*	ŚRUBA
59.2 MAX	od 240 do 300	26	70	M6/16

*) Inne wymiary na zamówienie Klienta.

WERSJE	
aluminiowe	
cynkowane ogniowo	
lakierowane	✓
miedziane	✓
nierdzewne	✓
mosiężne	
ocynkowane	✓
PCV	
z przekładką mosiężną	

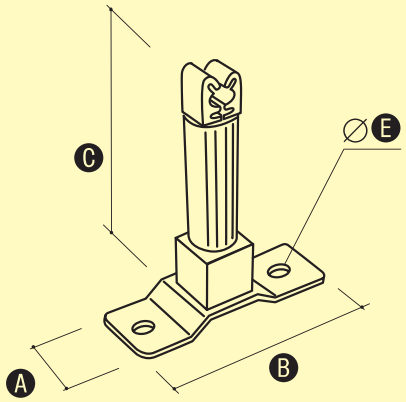

UCHWYT DYSTANSOWY PRZEKRĘCANY Z PLASTIKIEM

Służy do prowadzenia drutu odgromowego na ścianach obiektów. Mocowany do podłoża poprzez przykręcanie.

NR KATALOGOWY	A	B	C	E
63.1/P	20	55	70	7

WERSJE	
aluminiowe	
cynkowane ogniowo	
lakierowane	
miedziane	✓
nierdzewne	
mosiężne	
ocynkowane	✓
PCV	
z przekładką mosiężną	

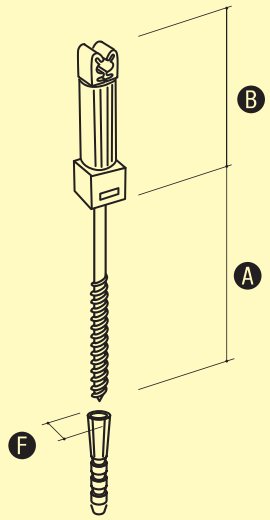

UCHWYT Z KOŁKIEM (WKRĘCANY) Z PLASTIKIEM

Służy do prowadzenia drutu odgromowego na ścianach obiektów. Mocowany do podłoża przy użyciu kołka rozporowego.

NR KATALOGOWY	A	B	F
12.1/P	50	70	10
12.2/P	65	70	12
12.3/P	105	70	12
12.4/P	190	70	12

WERSJE	
aluminiowe	
cynkowane ogniowo	
lakierowane	✓
miedziane	
miedziowane	✓
mosiężne	
ocynkowane	✓
PCV	
z przekładką mosiężną	

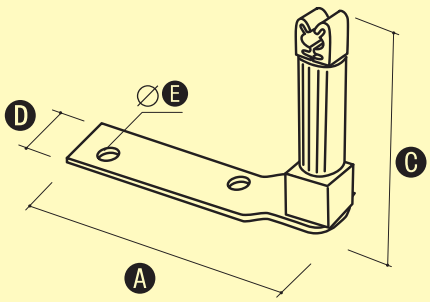

UCHWYT KĄTOWY Z PLASTIKIEM

Służy do prowadzenia drutu odgromowego na dachach płaskich lub krytych dachówką. Mocowany do podłoża za pomocą wkrętów lub gwoździ. Uchwyt jest uniwersalny - element plastikowy można przekręcić o 90º.

NR KATALOGOWY	A	C	D	E
10.1/P	120	70	25	5

WERSJE	
aluminiowe	
cynkowane ogniowo	
lakierowane	✓
miedziane	✓
nierdzewne	
mosiężne	
ocynkowane	✓
PCV	
z przekładką mosiężną	

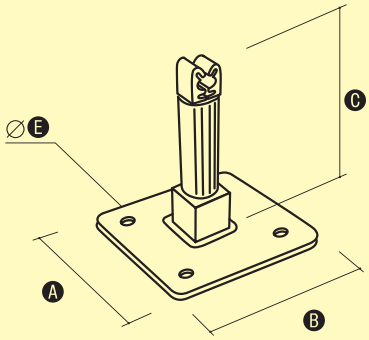

UCHWYT DACHOWY Z PŁYTKĄ Z PLASTIKIEM

Służy do prowadzenia drutu odgromowego na płaskich dachach. Mocowany do podłoża za pomocą wkrętów, gwoździ lub poprzez klejenie.

NR KATALOGOWY	A	B	C	E
15.1/P	70	70	70	5

WERSJE	
aluminiowe	
cynkowane ogniowo	
lakierowane	✓
miedziane	✓
miedziowane	
mosiężne	
ocynkowane	✓
PCV	
z przekładką mosiężną	

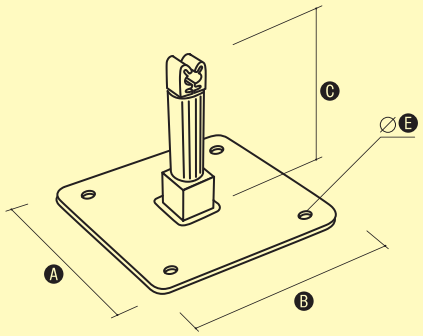

UCHWYT DACHOWY Z PŁYTKĄ MAX Z PLASTIKIEM

Służy do prowadzenia drutu odgromowego na płaskich dachach. Zwiększona powierzchnia stopki zapewnia dużą stabilność. Mocowany do podłoża za pomocą wkrętów, gwoździ lub poprzez klejenie.

NR KATALOGOWY	A	B	C	E
16.1/P	120	120	70	5

WERSJE	
aluminiowe	
cynkowane ogniowo	
lakierowane	✓
miedziane	✓
miedziowane	
mosiężne	
ocynkowane	✓
PCV	
z przekładką mosiężną	

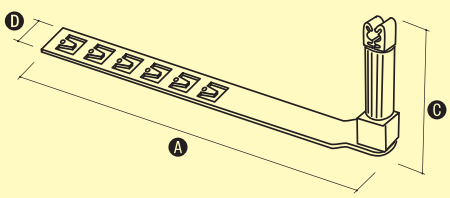

UCHWYT POD DACHÓWKĘ Z ZACZEPEM Z PLASTIKIEM

Służy do prowadzenia drutu odgromowego na dachach krytych dachówką. Zaczep uniemożliwia wysunięcie się uchwytu spod dachówki. Uchwyt jest uniwersalny - element plastikowy można przekręcić o 90º.

NR KATALOGOWY	A	C	D
10.2/Z/P	330	70	25
10.3/Z/P	415	70	25
10.4/Z/P	450	70	25

WERSJE	
aluminiowe	
cynkowane ogniowo	
lakierowane	✓
miedziane	✓
nierdzewne	
mosiężne	
ocynkowane	✓
PCV	
z przekładką mosiężną	

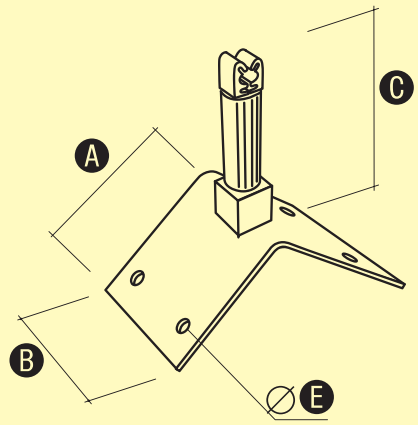

UCHWYT SZCZYTOWY Z PLASTIKIEM

Służy do prowadzenia drutu odgromowego na szczytach dachów. Mocowany do podłoża za pomocą wkrętów, gwoździ lub poprzez klejenie.

NR KATALOGOWY	A	B	C	E
20.1/P	70	57	70	5

WERSJE	
aluminiowe	
cynkowane ogniowo	
lakierowane	✓
miedziane	✓
nierdzewne	
mosiężne	
ocynkowane	✓
PCV	
z przekładką mosiężną	

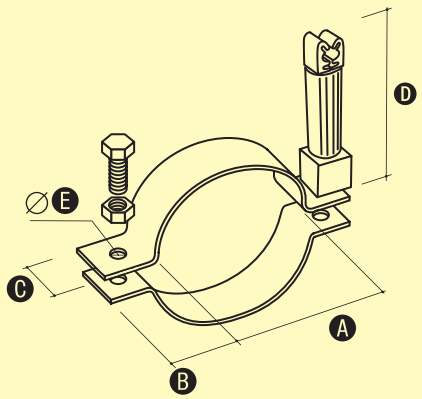

UCHWYT DO RURY SPUSTOWEJ Z PLASTIKIEM

Służy do mocowania drutu odgromowego do rury spustowej.

NR KATALOGOWY	A	B	C	D	E
64.10/P	100	25	26	70	7
64.08/P	80	25	26	70	7

WERSJE	
aluminiowe	
cynkowane ogniowo	
lakierowane	✓
miedziane	✓
nierdzewne	✓
mosiężne	
ocynkowane	
PCV	
z przekładką mosiężną	

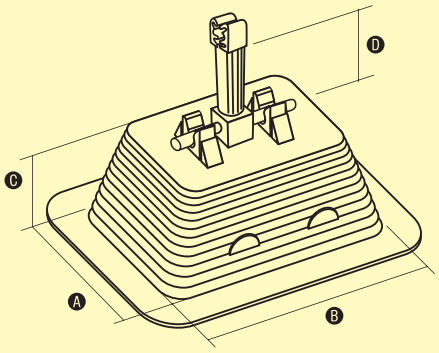

UCHWYT BETONOWY W TWORZYWIE Z PLASTIKIEM

Służy do prowadzenia drutu odgromowego na płaskich dachach. Mocowany do podłoża poprzez klejenie (klej, lepik). Można stosować drut o średnicy 6-8 mm. Podstawa uchwytu wykonana jest z tworzywa, które zabezpiecza pokrycie dachu przed uszkodzeniem.

NR KATALOGOWY	A	B	C	D	E*
30.2/P	105	145	60	70	~1,2

**) Waga w kg.*

WERSJE	
aluminiowe	
cynkowane ogniowo	
lakierowane	
miedziane	
miedziowane	
mosiężne	
ocynkowane	
PCV	✓
z przekładką mosiężną	

ELKO-BIS
SYSTEMY ODGROMOWE

GRUPA III AKCESORIA

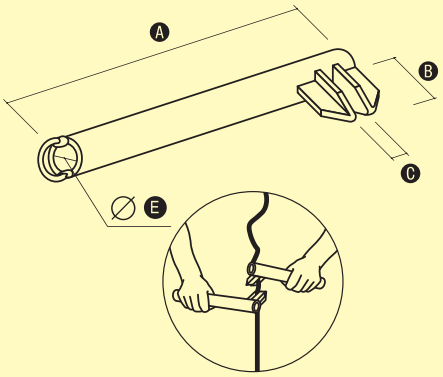

UCHWYT DO PROSTOWANIA DRUTU

Służy do ręcznego prostowania drutu odgromowego.
W ofercie firmy znajduje się także 9-rolkowa prościarka do drutu nr kat. 100.1.

NR KATALOGOWY	A	B	C	E
86.1	400	60	10	28

WERSJE	
aluminiowe	
cynkowane ogniowo	
lakierowane	
miedziane	
miedziowane	
mosiężne	
ocynkowane	✓
PCV	
z przekładką mosiężną	

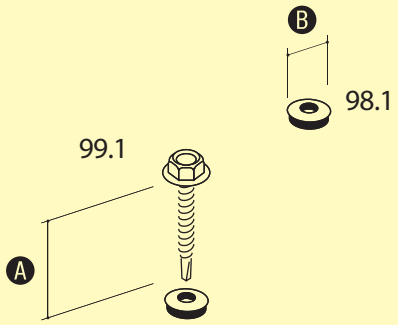

PODKŁADKA, WKRĘT FARMERSKI

NR KATALOGOWY	A	B	ŚRUBA
98.1	-	14	-
99.1	35	14	4,8
99.2	63	14	5,5

WERSJE	
aluminiowe	
cynkowane ogniowo	
lakierowane	✓
miedziane	
miedziowane	
mosiężne	
ocynkowane	✓
PCV	
z przekładką mosiężną	



MASA KLEJĄCA

Służy do klejenia uchwytów betonowych (29.1, 30.1) na dachach krytych papą bitumiczną. Nie stosować do innych rodzajów pokryć!

NR KATALOGOWY	Waga (kg)
94.10 94.20	10 20

NOWA JAKOŚĆ

WERSJE
aluminiowe
cynkowane ogniowo
lakierowane
miedziane
miedziowane
mosiężne
ocynkowane
PCV
z przekładką mosiężną

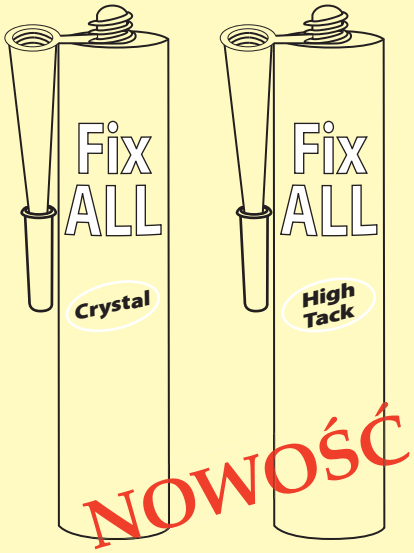

NOWOŚĆ

KLEJ MONTAŻOWY FIX ALL

Uniwersalny klej elastyczny. Może być stosowany do wszystkich materiałów budowlanych (betonu, stali, tworzyw sztucznych, itp.). Polecany do mocowania uchwytów betonowych w tworzywie (np. 30.2) oraz uchwytów dachowych z płytką (np. 15.1) do dachów płaskich krytych blachą.

NR KATALOGOWY	RODZAJ	WŁAŚCIWOŚCI	POJ.
93.1	FIX ALL CRYSTAL	trwale elastyczny po utwardzeniu, uszczelnia	290ml
93.2	FIX ALL HIGH TACK	ekstremalna siła spajania początkowego	290ml

WERSJE
aluminiowe
cynkowane ogniowo
lakierowane
miedziane
miedziowane
mosiężne
ocynkowane
PCV
z przekładką mosiężną



WAZELINA TECHNICZNA

Służy do zabezpieczania połączeń śrubowych.

NR KATALOGOWY	Waga (kg)
95.1	0,5

WERSJE
aluminiowe
cynkowane ogniowo
lakierowane
miedziane
miedziowane
mosiężne
ocynkowane
PCV
z przekładką mosiężną

NOWOŚĆ

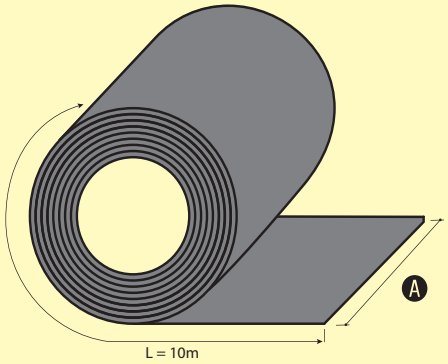

TAŚMA DENSO

Taśma z tkaniny nasyconej masą impregnacyjną. Zabezpiecza połączenia metali przed korozją ziemną i elektrolityczną.

NR KATALOGOWY	A
DENSO	100

WERSJE	
aluminiowe	
cynkowane ogniowo	
lakierowane	
miedziane	
miedziowane	
mosiężne	
ocynkowane	
PCV	
z przekładką mosiężną	

NOWOŚĆ

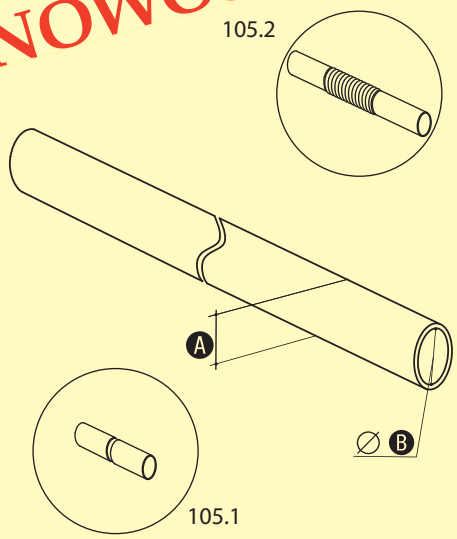

RURA INSTALACYJNA ODGROMOWA

Służy do prowadzenia drutu w tynku i na tynku. Do łączenia rur służą złączki prosta (105.1) i giętka (105.2). Do mocowania służy uchwyt metalowy UJ(47.3) lub UD (48.3). Występuje w odcinakch 3-metrowych.

NR KATALOGOWY	A	B
104.1	20	12

WERSJE	
aluminiowe	
cynkowane ogniowo	
lakierowane	
miedziane	
miedziowane	
mosiężne	
ocynkowane	
PCV	✓
z przekładką mosiężną	

NOWOŚĆ

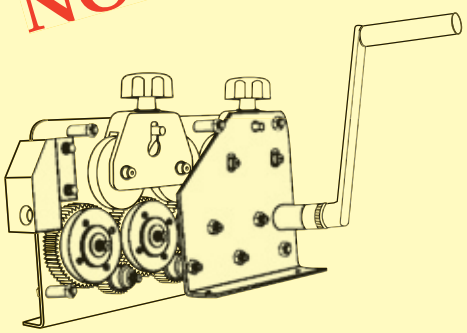

PROŚCIARKA DO DRUTU 9-ROLKOWA

Służy do mechanicznego prostowania drutu odgromowego. Napędzana ręcznie. Można stosować do drutu Ø 6-8mm. Zaleca się używanie uchwytów wspomagających prostowanie nr kat. 86.1.

NR KATALOGOWY	Waga
100.1	~ 14 kg

WERSJE	
aluminiowe	
cynkowane ogniowo	
lakierowane	
miedziane	
miedziowane	
mosiężne	
ocynkowane	
PCV	
z przekładką mosiężną	

ELKO-BIS
SYSTEMY ODGROMOWE

GRUPA IV POZOSTAŁE WYROBY

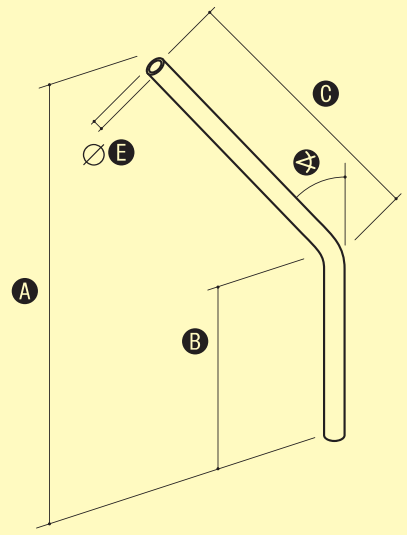

RURA WYSIĘGNIKA*

Służy do montowania opraw ulicznych na żerdziach betonowych. Jako element mocujący zaleca się stosować uchwyty wysięgnika (nr kat 58).

NR KATALOGOWY	A	B	C	E	◁
44.1	1180	550	900	48	60º

WERSJE	
aluminiowe	
cynkowane ogniowo	✓
lakierowane	
miedziane	
miedziowane	
mosiężne	
ocynkowane	
PCV	
z przekładką mosiężną	

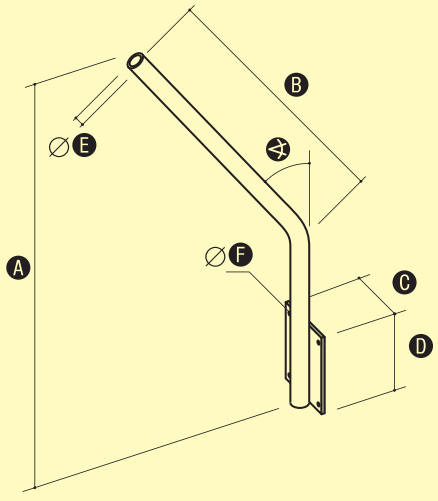

WYSIĘGNIK STAŁY*

Służy do montowania opraw ulicznych na ścianach budynków.

NR KATALOGOWY	A	B	C	D	E	F	◁
45.1	1180	900	200	250	48	11	60º

WERSJE	
aluminiowe	
cynkowane ogniowo	✓
lakierowane	
miedziane	
miedziowane	
mosiężne	
ocynkowane	
PCV	
z przekładką mosiężną	

* Wykonujemy inne rodzaje wysięgników na zamówienie Klienta

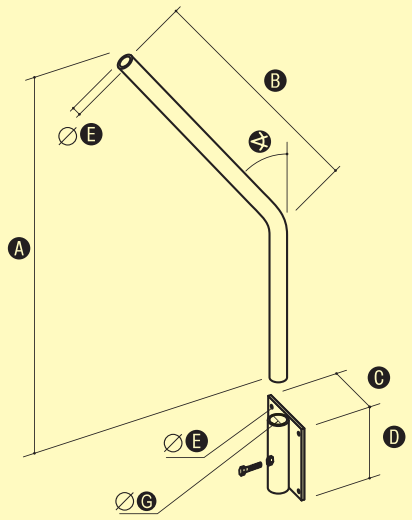

WYSIĘGNIK OBROTOWY*

Służy do montowania opraw ulicznych na ścianach budynków. Obrotowe ramię pozwala na regulację kierunku padania strumienia światła oraz ułatwia wymianę źródła światła.

NR KATALOGOWY	A	B	C	D	E	F	G	∢	ŚRUBA
46.1	1180	900	200	250	11	11	60	45º	1xM10

WERSJE	
aluminiowe	
cynkowane ogniowo	✓
lakierowane	
miedziane	
miedziowane	
mosiężne	
ocynkowane	
PCV	
z przekładką mosiężną	

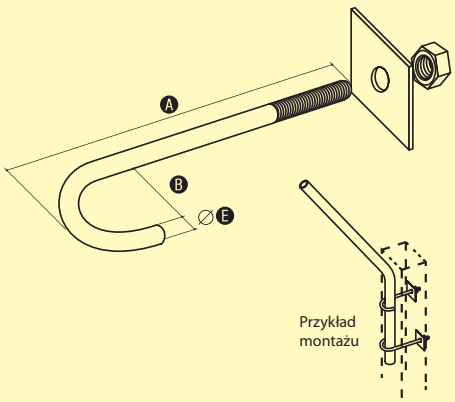

UCHWYT WYSIĘGNIKA

Służy do mocowania rur wysięgnika (44.1) i masztów (62.1) na żerdziach betonowych.

NR KATALOGOWY	A	B	E
58.1 58.2	220 265	50 50	16 16

WERSJE	
aluminiowe	
cynkowane ogniowo	
lakierowane	
miedziane	
miedziowane	
mosiężne	
ocynkowane	✓
PCV	
z przekładką mosiężną	

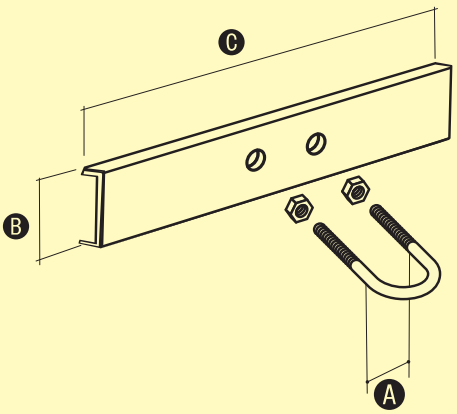

UCHWYT CYBANTOWY

Służy do mocowania masztów odgromowych zwykłych, lub ze zwodem izolowanym do konstrukcji, balustrad, rur i innych.

NR KATALOGOWY	A	B	C	NAKRĘTKA
60.4	40,5	40	150	8

WERSJE	
aluminiowe	
cynkowane ogniowo	
lakierowane	
miedziane	
miedziowane	
mosiężne	
ocynkowane	✓
PCV	
z przekładką mosiężną	

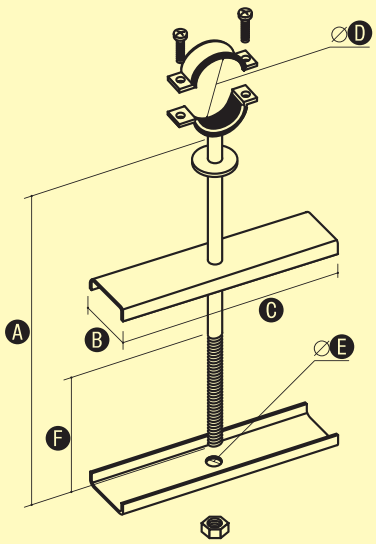

WSPORNIK ODSTĘPOWY Z WKŁADKĄ GUMOWĄ

Służy do mocowania kabli lub rur osłonowych oraz rur wysięgnika do żerdzi betonowych.

NR KATALOGOWY	A	B	C	D	E	F	ŚRUBA
37.1	250	40	150	15-19	10	70	2xM6/20
37.2	250	40	150	20-24	10	70	2xM6/20
37.3	250	40	150	25-30	10	70	2xM6/20
37.4	250	40	150	32-37	10	70	2xM6/20
37.5	250	40	150	48-53	10	70	2xM6/20
37.6	250	40	150	59-63	10	70	2xM6/20

**) na zamówienie realizujemy również inne wymiary*

WERSJE

aluminiowe	cynkowane ogniowo	lakierowane	miedziane	miedziowane	mosiężne	ocynkowane	PCV	z przekładką mosiężną
						✓		

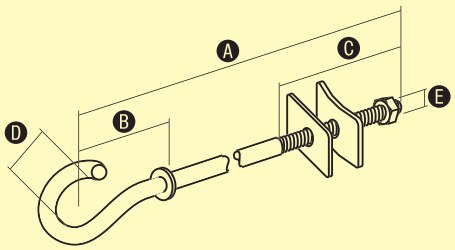

ŚRUBA HAKOWA

Służy do wykonywania naciągów izolowanych linii napowietrznych.

NR KATALOGOWY	A	B	C	D	E
75.1	110	80	80	40	M16
75.2	150	80	80	40	M16
75.3	215	80	80	40	M16
75.4	255	80	80	40	M16
75.5	300	80	80	40	M16
75.6	360	80	80	40	M16
75.7	420	80	80	40	M16
75.8	500	80	80	40	M16
75.9	550	80	80	40	M16
75.10	600	80	80	40	M16
75.11	120	80	80	40	M20
75.12	160	80	80	40	M20
75.13	220	80	80	40	M20
75.14	250	80	80	40	M20
75.15	320	80	80	40	M20
75.16	340	80	80	40	M20
75.17	370	80	80	40	M20
75.18	510	80	80	40	M20

WERSJE

aluminiowe	cynkowane ogniowo	lakierowane	miedziane	miedziowane	mosiężne	ocynkowane	PCV	z przekładką mosiężną
						✓		

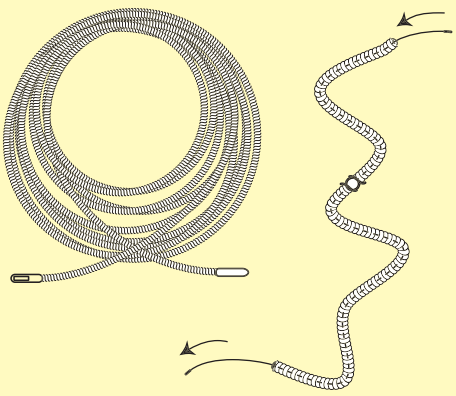

SONDA INSTALACYJNA

Służy do wciągania przewodów elektrycznych do rurek elektroinstalacyjnych.

NR KATALOGOWY	WYMIARY (długość m)
69.1	7,5
69.2	15

WERSJE

aluminiowe	cynkowane ogniowo	lakierowane	miedziane	miedziowane	mosiężne	ocynkowane	PCV	z przekładką mosiężną

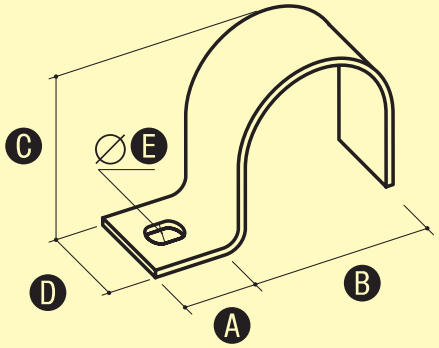

UCHWYT METALOWY UJ

Służy do mocowania rur elektroinstalacyjnych, telekomunikacyjnych i sanitarnych; stalowych lub PCV. Dostępny w szerokiej gamie rozmiarów, ocynkowany lub lakierowany na dowolny kolor.

NR KATALOGOWY	TYP	A	B	C	D	E
47.1	UJ-16	15	16	14	15	5,5x8
47.2	UJ-18	15	18,6	16	15	5,5x8
47.3	UJ-20	15	20,4	18	15	5,5x8
47.4	UJ-22	15	22,5	20	15	5,5x8
47.5	UJ-28	15	28,3	26	15	5,5x8
47.6	UJ-32	15	32	30	15	5,5x8
47.7	UJ-37	15	37	35	15	5,5x8
47.8	UJ-47	15	47	45	15	5,5x8

WERSJE	
aluminiowe	
cynkowane ogniowo	
lakierowane	✓
miedziane	
miedziowane	
mosiężne	
ocynkowane	✓
PCV	
z przekładką mosiężną	

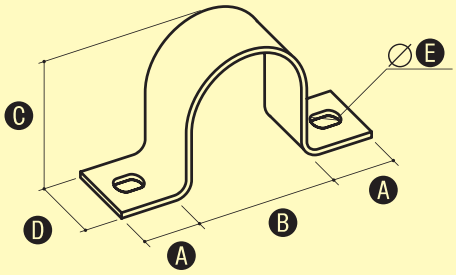

UCHWYT METALOWY UD

Służy do mocowania rur elektroinstalacyjnych, telekomunikacyjnych i sanitarnych; stalowych lub PCV. Dostępny w szerokiej gamie rozmiarów, ocynkowany lub lakierowany na dowolny kolor.

NR KATALOGOWY	TYP	A	B	C	D	E
48.1	UD-16	15	16	14	15	5,5x8
48.2	UD-18	15	18,6	16	15	5,5x8
48.3	UD-20	15	20,4	18	15	5,5x8
48.4	UD-22	15	22,5	20	15	5,5x8
48.5	UD-28	15	28,3	26	15	5,5x8
48.6	UD-32	15	32	30	15	5,5x8
48.7	UD-37	15	37	35	15	5,5x8
48.8	UD-47	15	47	45	15	5,5x8

WERSJE	
aluminiowe	
cynkowane ogniowo	
lakierowane	✓
miedziane	
miedziowane	
mosiężne	
ocynkowane	✓
PCV	
z przekładką mosiężną	

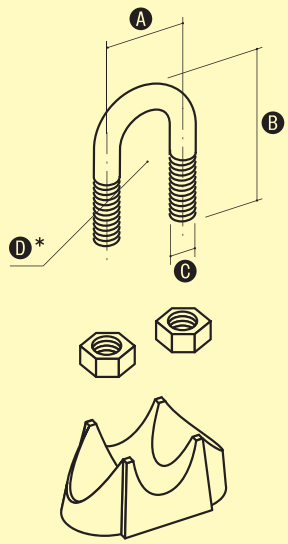

ZACISK LINOWY

Służy do wykonania pętli na linach stalowych lub drutach odgromowych.

NR KATALOGOWY	A	B	C	D
36.1	9	20	M4	3
36.2	11	24	M5	5
36.3	13	28	M5	6
36.4	16	34	M6	8
36.5	19	42	M8	10
36.6	20	44	M8	11
36.7	24	55	M10	13
36.8	25	57	M10	14
36.9	29	63	M12	16

**) Wymiar nominalny*

WERSJE	
aluminiowe	
cynkowane ogniowo	
lakierowane	
miedziane	
miedziowane	
mosiężne	
ocynkowane	✓
PCV	
z przekładką mosiężną	

Inne rodzaje uchwytów wykonujemy
po dostarczeniu dachówki przez zamawiającego.

Można dobrać odpowiedni uchwyt profilowany posługując się szablonami.

1



RÖBEN (dachówka "średzka")

2



RUPP CERAMIKA (Sirius)

3

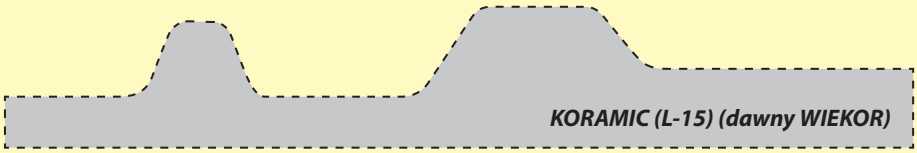

KORAMIC (L-15) (dawny WIEKOR)

4

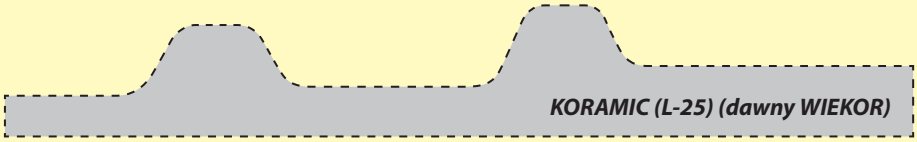

KORAMIC (L-25) (dawny WIEKOR)

5

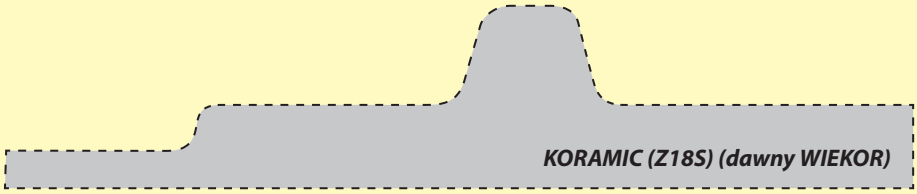

KORAMIC (Z18S) (dawny WIEKOR)

6



BRAAS

7



CREATON

SKRÓTY

(OC) - ocynkowane galwanicznie
(OG) - ocynkowane ogniowo
(MI) - miedziowane
(CU) - miedziane
(LA) - lakierowane
(NI) - nierdzewne
(S) - skręcane
(Z) - z zaczepem

Uwaga! Rzeczywiste wymiary produktów (wymiary detali, wielkości śrub skręcających, grubość blachy z której detale są wykonywane) mogą się różnić od wymiarów podanych w katalogu. Niniejszy katalog nie stanowi oferty w rozumieniu przepisów KC.

ELKO-BIS

SYSTEMY ODGROMOWE

ELKO-BIS

SYSTEMY ODGROMOWE

ELKO-BIS Systemy Odgromowe R.Kohut, Sz. Klaczak Sp. jawna
ul. Swojczycka 38e, 51-501 Wrocław

centrala: tel.: +48 71 330 69 20, fax: +48 71 330 69 26, e-mail: elkobis@elkobis.com.pl

dział handlowy: tel.: +48 71 330 69 34 (do 36), fax: +48 71 330 69 37, e-mail: handlowy@elkobis.com.pl

porady techniczne: tel.: +48 601 45 20 99, +48 603 89 89 37, +48 607 43 21 88, +48 667 68 76 27

DYSTRYBUTOR:



www.elkobis.com.pl