Uchwyt masztu do obejmy 96701105

OC 01 LA 16

96000701 - służy do mocowania masztów na obejmie 96701105 (str. 70).
96000801 - służy do mocowania masztów na obejmie 96701105 (str. 70).
Do montażu masztu należy bezwzględnie zastosować min. dwa uchwyty!

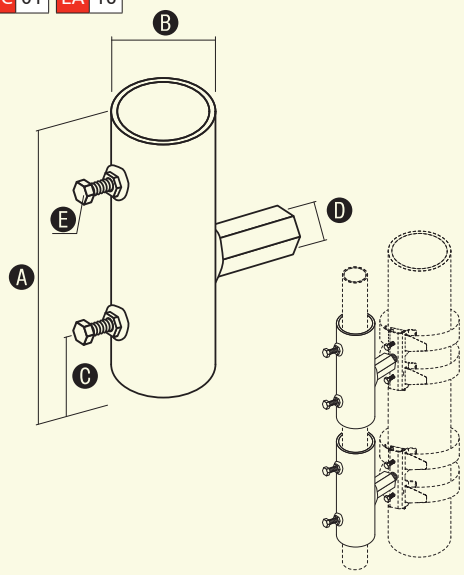

W celu zamówienia alternatywnej wersji materiałowej, zmień dwie ostatnie cyfry numeru katalogowego.

NR KAT.	STARY NR KAT.	ZASTOSOWANIE DO MASZTÓW	A	B	C	D	F	ŚRUBA
96000701	60.7/M16	94301009 str. 60 94302009 str. 60 94303009 str. 60 94304009 str. 60 96201005 str. 62 96202005 str. 62 96203005 str. 62	100	30	22	M16	M10	2x M10/30
96000801	60.8/M16	96204005 str. 62 96205005 str. 62 96206005 str. 62	150	42	22	M16	M10	2x M10/30

Iglica kominowa

CU 03 AL 09

Służy do zabezpieczenia kominów lub innych elementów dachu budynku.

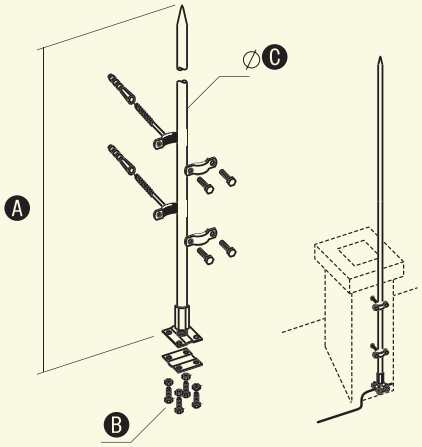

W celu zamówienia alternatywnej wersji materiałowej, zmień dwie ostatnie cyfry numeru katalogowego.

NR KAT.	STARY NR KAT.	A	B	C
97001009	70.10	1000	4xM8/16	16
97001509	70.15	1500	4xM8/16	16
97002009	70.20	2000	4xM8/16	16
97003009	70.30	3000	4xM8/16	16

Iglica gąsiorowa pojedyncza

AL

Służy do ochrony elementów montowanych na połaci dachu, takich jak **ogniwa fotowoltaiczne**, klimatyzatory, kominy, itp. Montowana na gąsiorach na szczytach dachów.

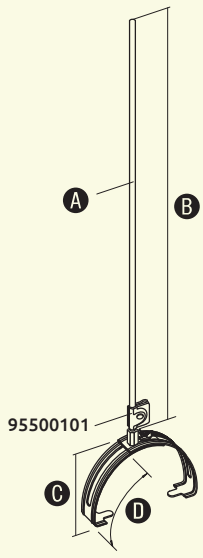

NR KAT.	STARY NR KAT.	A	B	C	D
97111009	71.10/1	Ø12	1000	65	125÷205