Iglica gąsiorowa podwójna

AL

Służy do ochrony elementów montowanych na połaci dachu, takich jak **ogniwa fotowoltaiczne**, klimatyzatory, kominy, anteny, itp. Wzmocniona podwójnym uchwytem. Montowana na gąsiorach na szczytach dachów.

NR KAT.	STARY NR KAT.	A	B	C	D	E	F
97101009	71.10	Ø12	1000	30	150	2,5	350
97101509	71.15	Ø12	1500	30	150	2,5	350
97102009	71.20	Ø12	2000	30	150	2,5	350

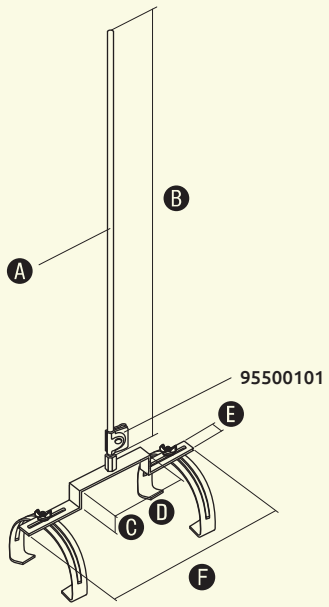

Uchwyt cybantowy

OC

Służy do mocowania masztów odgromowych oraz masztów ze zwodem izolowanym do konstrukcji, balustrad, rur itp.

NR KAT.	STARY NR KAT.	A	B	C	D	E	NAKRĘTKA
96000401	60.4	40,5	40	150	47	110	10

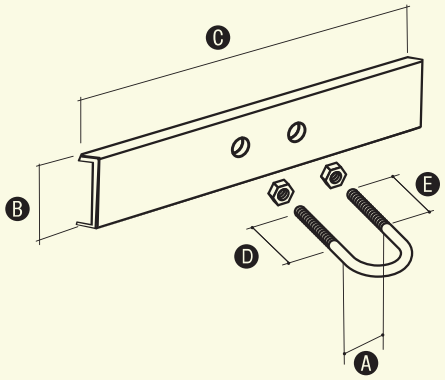

Uchwyt specjalny do masztu

OC

Służy do mocowania masztów oraz masztów ze zwodem izolowanym do nietypowych konstrukcji budowlanych (np. do teowników i dwuteowników).

NR KAT.	STARY NR KAT.	A	B	C	D	E
96000601	60.6	125	40	10	300	5

