Obudowa z rozłącznikami bezpiecznikowymi NH

KKL 54



- Zacisk odgałęźny toru głównego
- Zakres zacisku: 1,5-25 mm², Cu

- jako zacisk łączeniowy lub odgałęźny
- do montażu na szynie nośnej według DIN EN 60 715, profil 35 mm
- {Anschlüsse je Klemme L1-L3: 4x
  Anschlüsse je Klemme N: 4x
  Anschlüsse je Klemme PE: 4x}
- {Anschluss: 1,5-16 mm² f* oder 2,5-25mm², Cu, runde Leiter
  f* = mit gasdicht verpresster Aderendhülse}
- Wytrzymałość prądowa: 80 A
- szerokość: 100 mm

Długość odizolowanej żyły	19 mm
Moment dokręcania zacisku:	2,5 Nm
Masa	0,352 kg

Rysunki

Rysunek wymiarowy

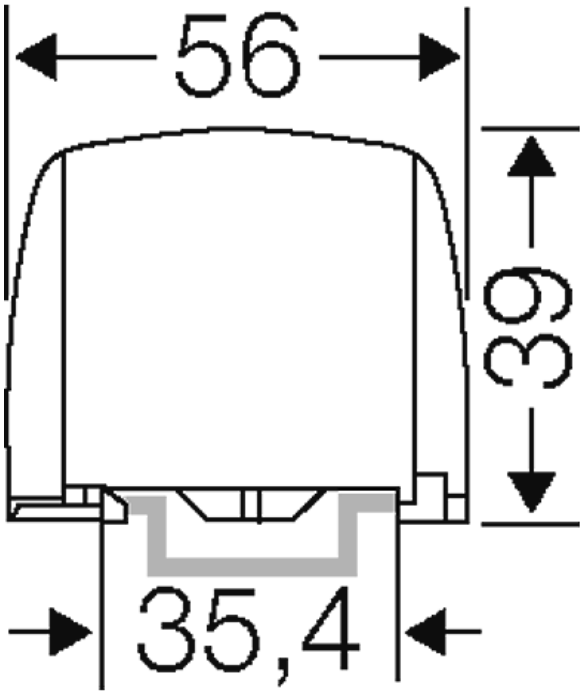

Hensel Polska Sp. z o.o. * ul. Dziadoszańska 10 * 61-248 Poznań * * Telefon: + 48 61 / 876-61-46 * Faks: + 48 61 / 879-93-50 * Data: April 22. 2016