V:KO by Panasonic



Katalog Produktów





Szanowni Przyjaciele i Dystrybutorzy,

VIKO by PANASONIC to siła synergii wynikającej z połączenia firmy VIKO, a tym samym i spółki elPEAK z międzynarodową Grupą PANASONIC.

Firma elPEAK Sp. z o.o. została założona w 2010 roku. Inspiracją do założenia firmy stała się rozległa wiedza oraz wieloletnie doświadczenie w branży, doskonała znajomość rynku, szereg kontaktów zagranicznych, ale przede wszystkim chęć wyjścia naprzeciw potrzebom klientów i wprowadzenia na rynek szerokiej gamy nowoczesnych wyrobów elektroinstalacyjnych.

Japoński koncern PANASONIC z siedzibą w Osace to 100 letnia tradycja, doskonała jakość wyrobów i ciągłe dążenie do perfekcji.

VIKO by PANASONIC to marka, która jest znana nie tylko z osprzętu elektroinstalacyjnego, ale i również z wielu innych produktów przydatnych przy codziennej pracy elektryka takich jak rozdzielnice tworzywowe, przedłużacze i aparatura modułowa. VIKO by PANASONIC to pasja, zobowiązanie i innowacyjne rozwiązania. Dzisiaj już mało kto wie, że pierwszym wyrobem z logo PANASONIC na świecie była … oprawa gniazda żarówki..

Grupa PANASONIC do której należymy, z działem ECO SOLUTION, to nie tylko inteligentne rozwiązania elektrotechniczne dla budynków. Wyroby z logo PANASONIC to systemy fotowoltniczne i kontroli dostępu, wentylatory, klimatyzatory źródła światła i oprawy. Polski akcent w Grupie PANASONIC to zakład produkcyjny znajdujący się obecnie w Sosnowcu.





Pierwsze wyroby z logo Panasonic (rok 1918, 1920)
oprawa gniazda żarówki

To co nas odróżnia od konkurentów to własne standardy jakości, które są bardziej rygorystyczne od norm europejskich. Wdrażając innowacje i nowe technologie mamy zawsze na uwadze potrzeby naszych klientów. Pełne zadowolenie klienta to najważniejsza wartość jaką od lat kierujemy się w naszej działalności.

Szukacie rozwiązania lub produktu, którego nie możecie znaleźć u innego dostawcy? Przekonajcie się, że dla nas nie ma rzeczy niemożliwych!

Bądźmy w kontakcie
VIKO Team









04/13 Karre
14/17 Novella
18/21 Palmiye
22/31 Rozdzielnice
32 Kasety podłogowe i akcesoria
33 Zaciski
34/39 Informacje techniczne

V:KO by Panasonic



karre



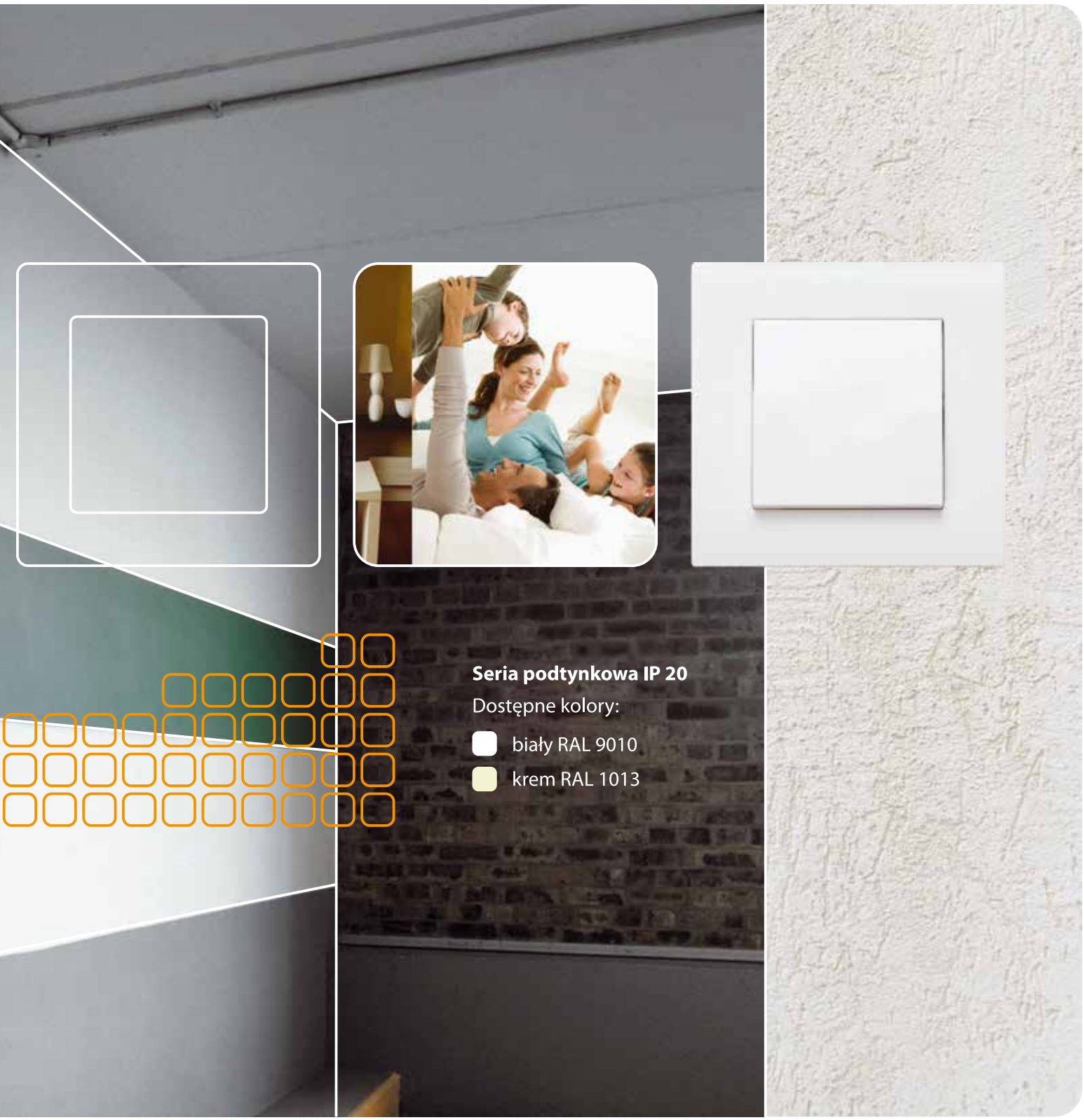

Seria podtynkowa IP 20

Dostępne kolory:

- biały RAL 9010
- krem RAL 1013

V:KO by Panasonic

karre



ŁĄCZNIK 1-BIEGUNOWY
10AX, zaciski bezśrubowe
Biały 9096 3601
Krem 9096 3701

*Klasa szczelności IP44 przy zastosowaniu kołnierza uszczelniającego IP44 nr kat. 90960297
Produkt bez ramki



ŁĄCZNIK 1-BIEGUNOWY PODŚWIETLANY
10AX, zaciski bezśrubowe
Biały 9096 3619
Krem 9096 3719
Kolor podświetlenia czerwony

*Klasa szczelności IP44 przy zastosowaniu kołnierza uszczelniającego IP44 nr kat. 90960297
Produkt bez ramki



ŁĄCZNIK ZWIERNY Z SYMBOLEM "ŚWIATŁO"
10AX, zaciski bezśrubowe
Biały 9096 3603
Krem 9096 3703

*Klasa szczelności IP44 przy zastosowaniu kołnierza uszczelniającego IP44 nr kat. 90960297
Produkt bez ramki



ŁĄCZNIK ZWIERNY PODŚWIETLANY
10AX, zaciski bezśrubowe
Biały 9096 3614
Krem 9096 3714
Kolor podświetlenia biały

*Klasa szczelności IP44 przy zastosowaniu kołnierza uszczelniającego IP44 nr kat. 90960297
Produkt bez ramki



ŁĄCZNIK ZWIERNY Z SYMBOLEM "KLUCZ"
10AX, zaciski bezśrubowe
Biały 9096 3605
Krem 9096 3705

*Klasa szczelności IP44 przy zastosowaniu kołnierza uszczelniającego IP44 nr kat. 90960297
Produkt bez ramki



ŁĄCZNIK ZWIERNY Z SYMBOLEM "DZWONEK"
10AX, zaciski bezśrubowe
Biały 9096 3606
Krem 9096 3706

*Klasa szczelności IP44 przy zastosowaniu kołnierza uszczelniającego IP44 nr kat. 90960297
Produkt bez ramki



ŁĄCZNIK ZWIERNY Z POLEM OPISOWYM PODŚWIETLANY
10AX, zaciski bezśrubowe
Biały 9096 3627
Krem 9096 3727

*Klasa szczelności IP44 przy zastosowaniu kołnierza uszczelniającego IP44 nr kat. 90960297
Produkt bez ramki



ŁĄCZNIK ZWIERNY BEZ SYMBOLU
10AX, zaciski bezśrubowe
Biały 9096 0406
Krem 9096 0506

*Klasa szczelności IP44 przy zastosowaniu kołnierza uszczelniającego IP44 nr kat. 90960297
Produkt bez ramki



ŁĄCZNIK KRZYŻOWY
10AX, zaciski bezśrubowe
Biały 9096 3631
Krem 9096 3731

*Klasa szczelności IP44 przy zastosowaniu kołnierza uszczelniającego IP44 nr kat. 90960297
Produkt bez ramki



ŁĄCZNIK SCHODOWY
10AX, zaciski bezśrubowe
Biały 9096 3604
Krem 9096 3704

*Klasa szczelności IP44 przy zastosowaniu kołnierza uszczelniającego IP44 nr kat. 90960297
Produkt bez ramki



ŁĄCZNIK SCHODOWY PODŚWIETLANY
10AX, zaciski bezśrubowe
Biały 9096 3663
Krem 9096 3763
Kolor podświetlenia czerwony

*Klasa szczelności IP44 przy zastosowaniu kołnierza uszczelniającego IP44 nr kat. 90960297
Produkt bez ramki



ŁĄCZNIK SCHODOWY PODWÓJNY
10AX, zaciski bezśrubowe
Biały 9096 3617
Krem 9096 3717

*Klasa szczelności IP44 przy zastosowaniu kołnierza uszczelniającego IP44 nr kat. 90960298
Produkt bez ramki



ŁĄCZNIK ŚWIECZNIKOWY
2-grupowy
10AX, zaciski bezśrubowe
Biały 9096 3602
Krem 9096 3702

*Klasa szczelności IP44 przy zastosowaniu kołnierza uszczelniającego IP44 nr kat. 90960298
Produkt bez ramki



ŁĄCZNIK ŚWIECZNIKOWY PODŚWIETLANY
2-grupowy
10AX, zaciski bezśrubowe
Biały 9096 3650
Krem 9096 3750
Kolor podświetlenia czerwony

*Klasa szczelności IP44 przy zastosowaniu kołnierza uszczelniającego IP44 nr kat. 90960298
Produkt bez ramki

W przypadku chęci zamówienia wyrobów w blistrach prosimy o kontakt z Biurem Obsługi Klienta



ŁĄCZNIK 3-KLAWISZOWY
10AX, zaciski bezśrubowe
Biały 9096 3668
Krem 9096 3768

Produkt bez ramki



ŁĄCZNIK KONTROLNY
10AX, zaciski śrubowe
Biały 9096 1006
Krem 9096 1106



ŁĄCZNIK ŻALUZJOWY
1-KLAWISZOWY
10AX, zaciski bezśrubowe
z mechanizmem trzypozycyjnym
Biały 9096 3672
Krem 9096 3772

Produkt bez ramki



PRZYCISK ŻALUZJOWY
2-KLAWISZOWY
10AX, zaciski bezśrubowe
z blokadą mechaniczną samopowrotną
Biały 9096 3616
Krem 9096 3716
*Klasa szczelności IP44 przy zastosowaniu kołnierza uszczelniającego IP44 nr kat. 90960298

Produkt bez ramki



STEROWNIK UNIWERSALNY
(PROGRAMATOR)
Łącznik żaluzjowy
Biały 9096 1033
Elektroniczny regulator temperatury
Biały 9096 1032



ŁĄCZNIK JEDNOBIEGUNOWY DOTYKOWY*
Włączenie i wyłączenie światła za pomocą dotknięcia klawisza, podświetlanie LED, 10A, 230V
Biały 9096 1007

Produkt bez ramki



ŁĄCZNIK JEDNOBIEGUNOWY DOTYKOWY*
z funkcją opóźnienia wyłączenia światła
Wyłączenie źródła światła po dotknięciu klawisza z 8 sekundowym opóźnieniem (ustawienie fabryczne), podświetlanie LED, 10A, 230V
Biały 9096 1001

Produkt bez ramki



STEROWNIK WYBORU
5-KANAŁOWY
SYSTEM 100V lub 8Ω
Biały 9096 3682
Krem 9096 3782

Produkt bez ramki



ŚCIEMNIACZ POKRĘTNY**
600W RL
Do współpracy ze źródłami światła żarowymi i halogenowymi (transformatory nawojowe).
Zakres działania:
- 60-600W oświetlenie żarowe
- 100-450W oświetlenie halogenowe (oczka)

Biały 9096 3620
Produkt bez ramki



ŚCIEMNIACZ POKRĘTNY**
400W RC
Do współpracy ze źródłami światła żarowymi, LED i halogenowymi (transformatory elektroniczne)
Zakres działania:
- 60-400W oświetlenie żarowe
- 100-400W oświetlenie LED i halogenowe (oczka)

Biały 9096 3647
Produkt bez ramki



ŚCIEMNIACZ POKRĘTNY**
600W RL
do współpracy z łącznikiem w instalacjach schodowych
Biały 9096 3640
Krem 9096 3740

Produkt bez ramki



ŚCIEMNIACZ POKRĘTNY**
1000W RL
Do współpracy ze źródłami światła żarowymi i halogenowymi (transformatory nawojowe)
Zakres działania:
- 60-1000W oświetlenie żarowe
- 100-800W oświetlenie halogenowe (oczka)

Biały 9096 3669
Krem 9096 3769
Produkt bez ramki



ŁĄCZNIK ŚWIECZNIKOWY DOTYKOWY*
Włączenie i wyłączenie dwóch źródeł światła za pomocą dotknięcia klawisza.
W przypadku dotknięcia klawisza w punkcie centralnym jednoczesne włączenie lub wyłączenie dwóch źródeł światła, podświetlanie LED, 10A, 230V
Biały 9096 1002

Produkt bez ramki



ŚCIEMNIACZ DOTYKOWY**
Ustawienie natężenia źródła światła za pomocą przesunięcia palca w górę lub w dół po powierzchni ściemniacza. Wbudowana dioda LED pozwala na ocenę poziomu intensywności światła.
Do zastosowania z oświetleniem tradycyjnym i halogenowym, 10A, 400W, 230V
Biały 9096 1003

Produkt bez ramki

* Przy podłączeniu konieczność doprowadzenia dodatkowego przewodu "N"
** Patrz informacje techniczne str. 33

V:KO by Panasonic

karre



ANALOGOWY REGULATOR TEMPERATURY
Biały 9096 1030

Produkt bez ramki



CZUJNIK RUCHU
2-przewodowy, zasięg działania 5 metrów
Biały 9096 1034
2-przewodowy, zasięg działania 8 metrów
Biały 9096 1035
3-przewodowy, zasięg działania 8 metrów
Biały 9096 1036

Produkt bez ramki



STEROWNIK UNIWERSALNY
Centrala Nero II - wielojęzyczna
Umożliwia zaprogramowanie do 99 grup rolet i/lub żaluzji.
Biały 9636 8450

Produkt na zamówienie
Produkt bez ramki



STEROWNIK LOKALNY
Nero II RS n/t
Do indywidualnego i/lub grupowego sterowania roletą, żaluzją, bramą.
Biały 9636 8451

Produkt bez ramki



STEROWNIK AUDIO
4Ω standard kontroli głośności
5W wejście głośnikowe
Biały 9096 3654
Krem 9096 3754

Produkt bez ramki



STEROWNIK AUDIO
SYSTEM 90V-70V-100V
WEJŚCIE 3W-6W-30W
Z TRANSFORMATOREM
Biały 9096 3680
Krem 9096 3780
Z WYJŚCIEM ALARMOWYM
Biały 9096 3628
Krem 9096 3728

Produkt bez ramki



CZUJNIK ZMIERZCHOWO-SŁONECZNY
Intro II Heli
Do przekazywania sygnałów sterujących w zależności od natężenia światła do danej rolety lub grupy rolet.
9636 8541



TRANSKODER
Nero II / Intro II
Zamienia sygnał radiowy na sygnał POWER LINE i na odwrót. Umożliwia sterowanie poprzez sieć 230V.
9636 8761



STEROWNIK
Intro II RS UP p/t
Do zdalnego sterowania roletami, zaluzjami, bramami, klimatyzacja lub oswietleniem. Komunikuje sie z centralka poprzez siec 230V.
9636 8413



MODUŁ WEJŚCIOWY
(nadajnik Powerline) Nero II EM230 UP
Zamienia sygnał radiowy na sygnał POWER LINE i na odwrót. Umożliwia sterowanie poprzez sieć 230V.
9636 8410



STEROWNIK
Nero II RS UP p/t
Do zdalnego sterowania roletami, żaluzjami, bramami, klimatyzacją lub oświetleniem. Komunikuje się z centralką poprzez sieć 230V.
9636 8414



CZUJNIK WIATROWO-SŁONECZNY
Nero II WISO
Do przekazywania sygnałów sterujących w zależności od siły wiatru lub natężenia światła do danej rolety lub grupy rolet.
9636 8443



PRZEKAŹNIK
Nero II 16 A UP p/t
Do sterowania oświetleniem, gniazdami zasilającymi, ogrzewaniem, klimatyzacją i innymi urządzeniami typu załącz/wyłącz. Komunikuje się poprzez sieć 230V.
9636 8422



PILOT
9-kanałowy Intro II HS9
W połączeniu z transkoderem służy do zdalnego sterowania rolet, żaluzji, bram, klimatyzacji, oświetlenia lub innych podobnych urządzeń.
9636 8533

W przypadku chęci zamówienia wyrobów w blistrach prosimy o kontakt z Biurem Obsługi Klienta



GNIAZDO Z UZIEMNIENIEM
z przesłonami styków
16A, zaciski bezśrubowe
Białe 9096 3645
Krem 9096 3745
16A, zaciski śrubowe
Biały 9096 4645
Krem 9096 4745

Produkt bez ramki



GNIAZDO BEZ UZIEMIENIA
z przesłonami styków
16A, zaciski bezśrubowe
Białe 9096 3643
Krem 9096 3743

Produkt bez ramki



GNIAZDO Z UZIEMNIENIEM Z KLAPKĄ
z przesłonami styków
16A, zaciski bezśrubowe
Biały 9096 3870
Krem 9096 3970
16A, zaciski śrubowe
Biały 9096 4870
Krem 9096 4970

*Klasa szczelności IP44 przy zastosowaniu kołnierza uszczelniającego IP44 nr kat. 90960299

Produkt bez ramki



GNIAZDO DATA
z przesłonami styków
16A, zaciski bezśrubowe
wyróżnienie kolorem czerwonym
9096 1945

Produkt bez ramki



GNIAZDO DATA
z przesłonami styków
16A, zaciski bezśrubowe
wyróżnienie kolorem zielonym
Zielony 9096 1845

Produkt bez ramki



GNIAZDO DATA
z przesłonami styków
16A, zaciski bezśrubowe
wyróżnienie kolorem pomarańczowym
Pomarańczowy 9096 1745

Produkt bez ramki



GNIAZDO SCHUKO
16A, zaciski bezśrubowe
Białe 9096 3608
Krem 9096 3708

Produkt bez ramki



GNIAZDO SCHUKO Z KLAPKĄ
z przesłonami styków
16A, zaciski bezśrubowe
Białe 9096 3612
Krem 9096 3712

*Klasa szczelności IP44 przy zastosowaniu kołnierza uszczelniającego IP44 nr kat. 90960299

Produkt bez ramki



GNIAZDO SCHUKO PODWÓJNE
16A, zaciski śrubowe
Białe 9096 3656
Krem 9096 3756



GNIAZDO Z UZIEMIENIEM PODWÓJNE
z przesłonami styków
16A, zaciski śrubowe
Białe 9096 3657
Krem 9096 3757



GNIAZDO Z UZIEMIENIEM PODWÓJNE (MONOBLOK)

16A, zaciski śrubowe
Białe 9096 0071
Krem 9096 0171



GNIAZDO BEZ UZIEMIENIA PODWÓJNE (MONOBLOK)

16A, zaciski śrubowe
Białe 9096 0061
Krem 9096 0161



GNIAZDO Z UZIEMIENIEM PODWÓJNE DO ZASTOSOWANIA W RAMKACH WIELOKROTNYCH (TYLKO DO MONTAŻU W POZIOMIE)
16A, zaciski śrubowe

Białe 9096 4671
Krem 9096 4771

karre



GNIAZDO TV
ZAKOŃCZENIOWE
Białe 9096 3649
Krem 9096 3749
KOŃCOWE
Białe 9096 3610
Krem 9096 3710
PRZELOTOWE
Białe 9096 3660
Krem 9096 3760
Produkt bez ramki



GNIAZDO TV-RADIO
KOŃCOWE
Białe 9096 3621
Krem 9096 3721
PRZELOTOWE
Biały 9096 3623 10 dB
Krem 9096 3723 10 dB

Produkt bez ramki



GNIAZDO TV-SAT
KOŃCOWE
Białe 9096 3685
Krem 9096 3785
PRZELOTOWE
Biały 9096 3686 8 dB **
9096 3687 11 dB **
Krem 9096 3786 8 dB **
9096 3787 11 dB **
Produkt bez ramki



GNIAZDO TV-SAT-RADIO
KOŃCOWE
Białe 9096 3641
Krem 9096 3741
PRZELOTOWE
Białe 9096 3652
Krem 9096 3752

Produkt bez ramki



GNIAZDO TV-2xSAT
KOŃCOWE
Białe 9096 3653
Krem 9096 3753

Produkt bez ramki



GNIAZDO GŁOŚNIKOWE
KONEKTOR 2xCHINCH
Białe 9096 3637
Krem 9096 3737

Produkt bez ramki



GNIAZDO TELEFONICZNE
1xRJ11
Białe 9096 3613
Krem 9096 3713
1xRJ12
Białe 9096 361312 **
Krem 9096 371312 **

Produkt bez ramki



GNIAZDO TELEFONICZNE
2xRJ11
Białe 9096 3633
Krem 9096 3733
2xRJ12
Białe 9096 3609 **
Krem 9096 3709 **

Produkt bez ramki



GNIAZDO TELEINFORMATYCZNE
1xRJ11 + 1xRJ45
KATEGORIA 5e
Białe 9096 3635
Krem 9096 3735
KATEGORIA 6
Białe 9096 3681
Krem 9096 3781

Produkt bez ramki



PŁYTKA CZOŁOWA Z RAMKĄ SZKIELETOWĄ DO GNIAZD TELEINFORMATYCZNYCH MOCOWANIE TYPU KEYSTONE JACK

Białe 9096 3648
Krem 9096 3748

Produkt bez ramki



GNIAZDO KOMPUTEROWE
1xRJ45
KATEGORIA 5e
Białe 9096 3632
Krem 9096 3732
KATEGORIA 6
Białe 9096 3678
Krem 9096 3778

Produkt bez ramki



GNIAZDO KOMPUTEROWE
2xRJ45
KATEGORIA 5e
Białe 9096 3634
Krem 9096 3734
KATEGORIA 6
Białe 9096 3679
Krem 9096 3779

Produkt bez ramki



PŁYTKA CZOŁOWA Z RAMKĄ SZKIELETOWĄ NA WYPUST KABLOWY

Biała 9096 3677
Krem 9096 3777

Produkt bez ramki



ZAŚLEPKA
Biała 9096 1020

Produkt bez ramki

** wykonanie specjalne pod zamówienie



ŁĄCZNIK HOTELOWY NA KARTĘ STANDARD *

Współpracuje z prekaźnikiem (do zamontowania w rozdzielnicy, odcina dopływ energii elektrycznej w obwodzie)

Przekaźnik 9055 1251 **
Breloczek 9055 1151 **
Czytnik 9096 3651 **

Produkt bez ramki



ŁĄCZNIK HOTELOWY NA KARTĘ SPECJALNY RS *

Współpracuje z dwoma przekaźnikami (do zamontowania w rozdzielnicy, odcina dopływ energii elektrycznej w obwodzie i wyłącza klimatyzację)

Karta magnetyczna 9055 1286 **
Czytnik 9096 3666 **

Produkt bez ramki



ŁĄCZNIK HOTELOWY NA KARTĘ KODOWANY *

Współpracuje z dwoma przekaźnikami (do zamontowania w rozdzielnicy, odcina dopływ energii elektrycznej w obwodzie i wyłącza klimatyzację)

Karta 9055 1286 **
Czytnik 9096 3665 **

Produkt bez ramki



PRZEKAŹNIK DO ŁĄCZNIKA HOTELOWEGO NA KARTĘ

9055 1180

AKCESORIA



PLAKIETKA DO GNIAZDA TV

Biały 9095 0610
Krem 9095 0710



ADAPTER NATYNKOWY POJEDYŃCZY

Biały 9096 9001
Krem 9096 9011



PLAKIETKA DO GNIAZDA TV-RADIO

Biały 9095 0621
Krem 9095 0721



ADAPTER NATYNKOWY PODWÓJNY

Biały 9096 9004
Krem 9096 9014



PLAKIETKA DO GNIAZDA TV-SAT-RADIO

Biały 9095 0641
Krem 9095 0741



KOŁNIERZ USZCZELNIAJĄCY

DO MONTAŻU RAZEM Z GNIAZDEM Z UCHYLNĄ OSŁONĄ DO UZYSKANIA KLASY SZCZELNOŚCI IP-44

9096 0299

Z łącznikiem 1-klawiszowym

9096 0297

Z łącznikiem 2-klawiszowym

9096 0298



KOŁNIERZ USZCZELNIAJĄCY PODWÓJNY

9096 9021

* Certyfikaty i karty katalogowe produktów dostępne on-line na naszej stronie www.elpeak.pl w zakładce oferta.
** wykonanie specjalne pod zamówienie

karre



RAMKI do montażu w pionie i poziomie z wyjątkiem gniazd podwójnych do ramek wielokrotnych



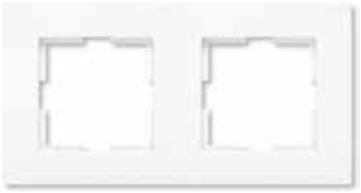



RAMKA 1-KROTNA	Biała	9096 0260
	Krem	9096 0270
RAMKA 2-KROTNA	Biała	9096 0261
	Krem	9096 0271
RAMKA 3-KROTNA	Biała	9096 0262
	Krem	9096 0272
RAMKA 4-KROTNA	Biała	9096 0263
	Krem	9096 0273
RAMKA 5-KROTNA	Biała	9096 0264
	Krem	9096 0274
RAMKA 6-KROTNA	Biała	9096 0265
	Krem	9096 0275

RAMKI
do montażu w poziomie gniazd podwójnych



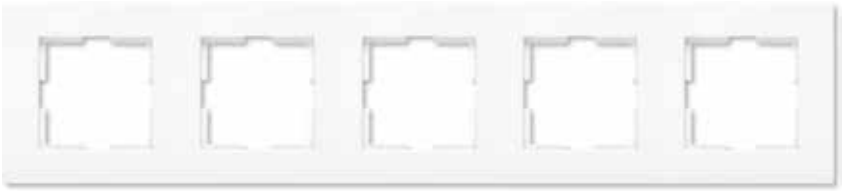



RAMKA 1-KROTNA	Biały	9096 0360
	Krem	9096 0370
RAMKA 2-KROTNA	Biały	9096 0361
	Krem	9096 0371
RAMKA 3-KROTNA	Biały	9096 0362
	Krem	9096 0372
RAMKA 4-KROTNA	Biały	9096 0363
	Krem	9096 0373
RAMKA 5-KROTNA	Biały	9096 0364
	Krem	9096 0374
RAMKA 6-KROTNA	Biały	9096 0365
	Krem	9096 0375



Zdrowsze, czystsze i wolne od zarazków życie z...

Serią KARRE ANTIBACTERIAL VIKO

Viko wykonało krok naprzód wprowadzając na rynek innowacyjną serię Antibacterial, przeznaczoną dla osób, które nie chcą być narażone na mikroorganizmy w swoich domach i zatłoczonych miejscach takich jak szkoły, szpitale, centra fitness.

Innowacyjna samoczyszcząca powłoka KARRE ANTIBACTERIAL dzięki jonom srebra, które skutecznie uniemożliwiają rozwój bakterii wypowiedziała wojnę zarazkom.
Dlaczego srebro?
Ponieważ srebro znane jest ze swoich antyseptycznych właściwości od wieków. Jest przyjazne dla organizmu, nietoksyczne, a co najważniejsze działa lepiej niż antybiotyk - skutecznie zwalczając kilkaset rodzajów mikrobów (bakterii, wirusów, grzybów, glonów), które nie są w stanie się na jego działanie uodpornić. Jony srebra wchodzą w reakcję z błoną komórkową drobnoustrojów, unieszkodliwiając enzym niezbędny do ich namnażania się.

Wyobraźmy sobie rzeczy, których dotykamy niemal każdego dnia i możliwość ich ochrony przed rozwojem bakterii. To właśnie jest myśl przewodnia serii KARRE ANTIBACTERIAL.

W celu zamówienia serii KARRE ANTIBACTERIAL prosimy o kontakt z biurem obsługi klienta.

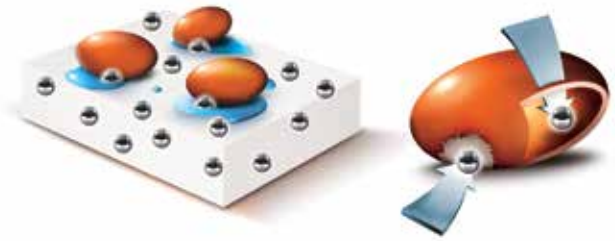





novella

+

artline









novella

Novella - bogata kolorystycznie seria wyrobów o klasycznym i ponadczasowym wzornictwie wpisująca się w najnowsze trendy w budownictwie i aranżacji wnętrz.

ViKO by Panasonic

novella



ŁĄCZNIK 1-BIEGUNOWY
10AX, zaciski bezsrubowe

Antracyt	9210 5401
Srebrny	9210 5001
Czarny	9210 5501

*Klasa szczelnosci IP44 przy zastosowani kołnierza uszczelniajacego IP44 nr kat. 90960297

Produkt bez ramki



ŁĄCZNIK 1-BIEGUNOWY PODŚWIETLANY
10AX, zaciski bezśrubowe

Antracyt	9210 5419
Srebrny	9210 5019
Czarny	9210 5519

Produkt bez ramki



ŁĄCZNIK ZWIERNY „ŚWIATŁO"
10AX, zaciski bezśrubowe

Antracyt	9210 5403
Srebrny	9210 5003
Czarny	9210 5503

Produkt bez ramki



ŁĄCZNIK ZWIERNY „DZWONEK"
10AX, zaciski bezśrubowe

Antracyt	9210 5406
Srebrny	9210 5006
Czarny	9210 5506

Produkt bez ramki



ŁĄCZNIK KRZYŻOWY
10AX, zaciski bezśrubowe

Antracyt	9210 5431
Srebrny	9210 5031
Czarny	9210 5531

Produkt bez ramki



ŁĄCZNIK SCHODOWY
10AX, zaciski bezśrubowe

Antracyt	9210 5404
Srebrny	9210 5004
Czarny	9210 5504

Produkt bez ramki



ŁĄCZNIK SCHODOWY PODŚWIETLANY
10AX, zaciski bezśrubowe

Antracyt	9210 5463
Srebrny	9210 5063
Czarny	9210 5563

Produkt bez ramki



ŁĄCZNIK SCHODOWY PODWÓJNY
10AX, zaciski bezśrubowe

Antracyt	9210 5417
Srebrny	9210 5017
Czarny	9210 5517

Produkt bez ramki



ŁĄCZNIK ŚWIECZNIKOWY
10AX, zaciski bezśrubowe

Antracyt	9210 5402
Srebrny	9210 5002
Czarny	9210 5502

Produkt bez ramki



ŁĄCZNIK ŚWIECZNIKOWY PODŚWIETLANY
10AX, zaciski bezśrubowe

Antracyt	9210 5450
Srebrny	9210 5050
Czarny	9210 5550

Produkt bez ramki



ŁĄCZNIK ZWIERNY PODŚWIETLANY
10AX, zaciski bezśrubowe

Antracyt	9210 5414
Srebrny	9210 5014
Czarny	9210 5514

Produkt bez ramki



ŁĄCZNIK ŻALUZJOWY 2-KLAWISZOWY
10AX, zaciski bezśrubowe

Antracyt	9210 5416
Srebrny	9210 5016
Czarny	9210 5516

Produkt bez ramki



ŁĄCZNIK 3-KLAWISZOWY
10AX, zaciski bezśrubowe

Antracyt	9210 5468
Srebrny	9210 5068
Czarny	9210 5568

Produkt bez ramki



ŚCIEMNIACZ OBROTOWY
600W RL

Antracyt	9210 5420
Srebrny	9210 5020
Czarny	9210 5520

Produkt bez ramki



GNIAZDO Z UZIEMIENIEM Z PRZESŁONAMI STYKÓW
10AX, zaciski bezśrubowe

Antracyt	9210 5445
Srebrny	9210 5045
Czarny	9210 5545

Produkt bez ramki



GNIADO Z UZIEMNIENIEM Z KLAPKĄ Z PRZESŁONAMMI STYKÓW
10AX, zaciski bezśrubowe

Antracyt	9210 5470
Srebrny	9210 5070
Czarny	9210 5570

Produkt bez ramki



GNIAZDO Z UZIEMIENIEM PODWÓJNE (MONOBLOK)
10AX, zaciski bezśrubowe

Antracyt	9210 5471
Srebrny	9210 5071
Czarny	9210 5571



GNIAZDO Z UZIEMIENIEM PODWÓJNE DO ZASTOSOWANIA W RAMKACH WIELOKROTNYCH
10AX, zaciski bezśrubowe

Antracyt	9254 1071
Srebrny	9250 1071
Czarny	9255 1071

Produkt bez ramki



GNIAZDO TV-RADIO
KOŃCOWE

Antracyt	9210 5421
Srebrny	9210 5021
Czarny	9210 5521

PRZELOTOWE

Antracyt	9210 5423 10dB
Srebrny	9210 5023 10dB
Czarny	9210 5523 10dB

Produkt bez ramki



GNIAZDO TV-SAT-RADIO
KOŃCOWE

Antracyt	9210 5441
Srebrny	9210 5041
Czarny	9210 5541

PRZELOTOWE

Antracyt	9210 5452
Srebrny	9210 5052
Czarny	9210 5552

Produkt bez ramk



GNIAZDO GŁOŚNIKOWE KONEKTOR 2XCHINCH

Antracyt	9210 5437
Srebrny	9210 5037
Czarny	9210 5537

Produkt bez ramki



GNIAZDO TELEFONICZNE 1XRJ11

Antracyt	9210 5413
Srebrny	9210 5013
Czarny	9210 5513

Produkt bez ramki



GNIAZDO TELEINFORMATYCZNE 1XRJ11+1XRJ45
kategoria 5e

Antracyt	9210 5435
Srebrny	9210 5035
Czarny	9210 5535

Produkt bez ramki



GNIAZDO KOMPUTEROWE 1XRJ45
kategoria 5e

Antracyt	9210 5432
Srebrny	9210 5032
Czarny	9210 5532

Produkt bez ramki



ŁĄCZNIK JEDNOBIEGUNOWY DOTYKOWY*
Właczenie i wyłaczenie swiatła za pomoca dotkniecia klawisza, podswietlanie LED, 10A, 230V

Antracyt	9204 5407
Srebrny	9204 5007
Czarny	9204 5507

Produkt bez ramki



ŁĄCZNIK JEDNOBIEGUNOWY DOTYKOWY*
z funkcja opóznienia wyłaczenia swiatła Wyłaczenie zródła swiatła po dotknieciu klawisza z 8 sekundowym opóznieniem (ustawienie fabryczne), podswietlanie LED, 10A, 230V

Antracyt	9204 5401
Srebrny	9204 5001
Czarny	9204 5501

Produkt bez ramki



ŁĄCZNIK ŚWIECZNIKOWY DOTYKOWY*
Właczenie i wyłaczenie dwóch zródeł swiatła za pomoca dotkniecia klawisza. W przypadku dotkniecia klawisza w punkcie centralnym jednoczesne właczenie lub wyłaczenie dwóch zródeł swiatła, podswietlanie LED, 10A, 230V

Antracyt	9204 5402
Srebrny	9204 5002
Czarny	9204 5502

Produkt bez ramki



ŚCIEMNIACZ DOTYKOWY*
Ustawienie natezenia zródła swiatła za pomoca przesuniecia palca w góre lub w dół po powierzchni sciemniacza. Wbudowana dioda LED pozwala na ocene poziomu intensy wnosci swiatła. Do zastosowania z oswietleniem tradycyjnym i halogenowym, 10A, 400W, 230V

Antracyt	9204 5403
Srebrny	9204 5003
Czarny	9204 5503

Produkt bez ramki

W kolorze antracytowym,srebrnym i czarnym dostepne sa równiez pozostałe wyroby jak w serii KARRE. W miejsce dwóch ostatnich cyfr kodu (9210 54XX) wstaw odpowiednie cyfry (dwie ostatnie) z kodu serii Karre
(strona 6-11) aby uzyskac kod na produkt w kolorze antracytowym.

V:KO by Panasonic

artline

SREBRNY

1-krotna	9218 0601
2-krotna	9218 0602
3-krotna	9218 0603
4-krotna	9218 0604
5-krotna	9218 0605
6-krotna	9218 0606

CZARNY

1-krotna	9218 0651
2-krotna	9218 0652
3-krotna	9218 0653
4-krotna	9218 0654
5-krotna	9218 0655
6-krotna	9218 0656

ANTRACYTOWY

1-krotna	9218 0641
2-krotna	9218 0642
3-krotna	9218 0643
4-krotna	9218 0644
5-krotna	9218 0645
6-krotna	9218 0646

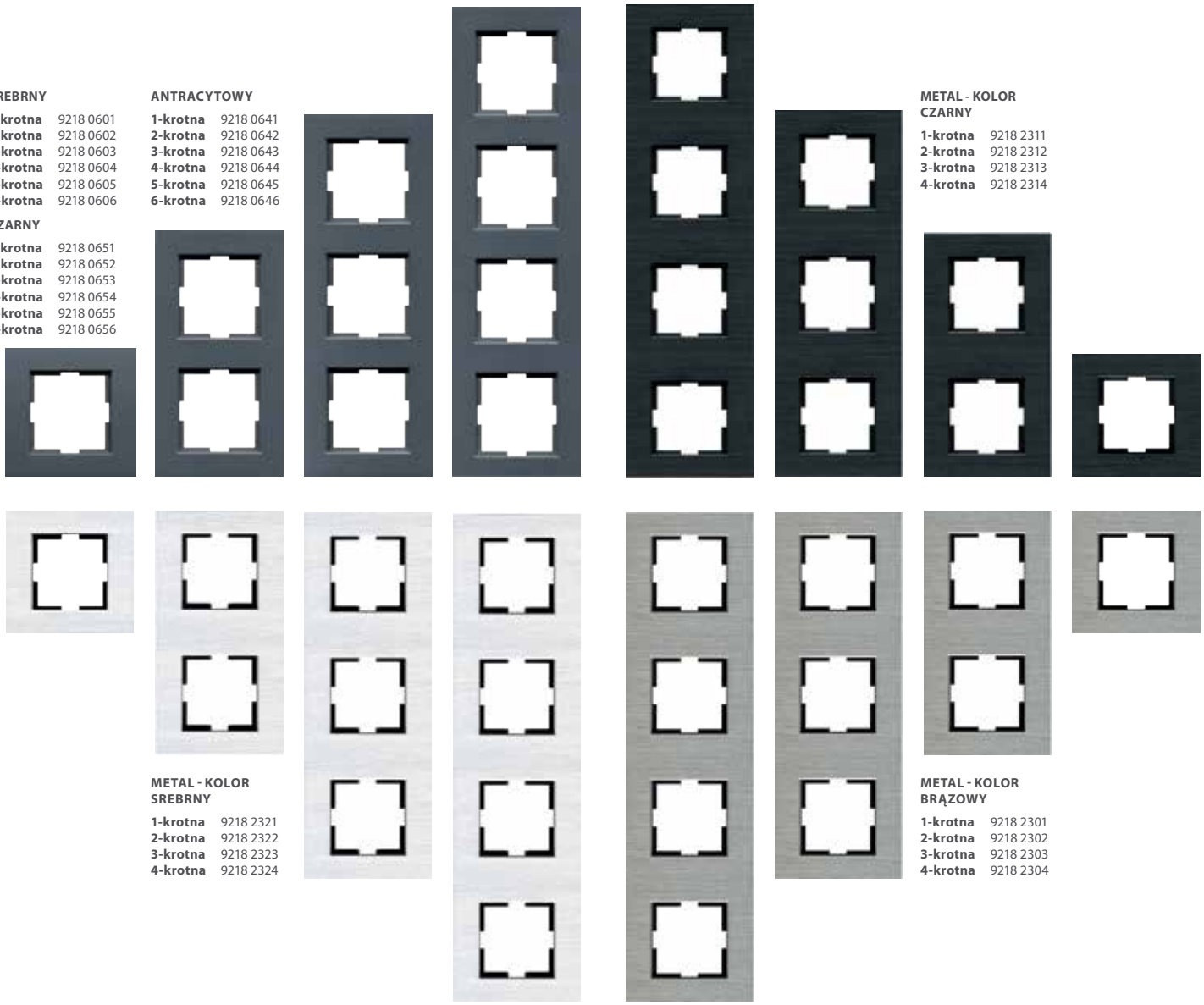

METAL - KOLOR SREBRNY

1-krotna	9218 2321
2-krotna	9218 2322
3-krotna	9218 2323
4-krotna	9218 2324

METAL - KOLOR CZARNY

1-krotna	9218 2311
2-krotna	9218 2312
3-krotna	9218 2313
4-krotna	9218 2314

METAL - KOLOR BRĄZOWY

1-krotna	9218 2301
2-krotna	9218 2302
3-krotna	9218 2303
4-krotna	9218 2304

PRZYKŁADOWY DOBÓR

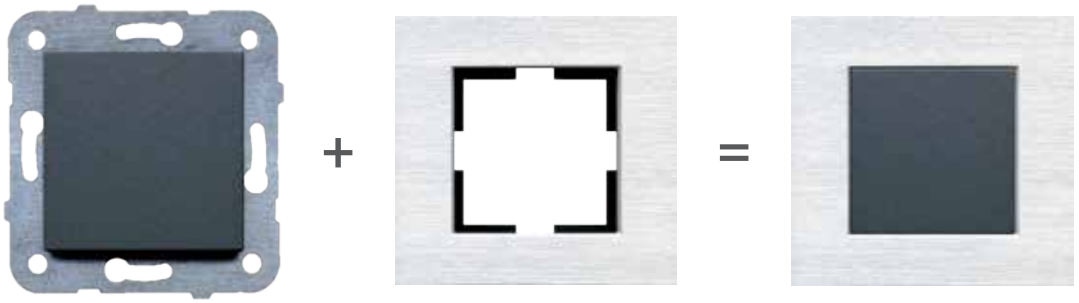

ŁĄCZNIK LUB GNIAZDO SERII KARRE / NOVELLA

RAMKA SZLACHETNA NOVELLA ARTLINE

GOTOWY PRODUKT

V:KO by Panasonic



ŁĄCZNIK 1-BIEGUNOWY
10AX, zaciski bezśrubowe

LONDYN 9096 2805



ŁĄCZNIK ŚWIECZNIKOWY
10AX, zaciski bezśrubowe

LONDYN 9096 2845



ŁĄCZNIK 1-BIEGUNOWY
10AX, zaciski bezśrubowe

NOWY YORK 9096 2804



ŁĄCZNIK ŚWIECZNIKOWY
10AX, zaciski bezśrubowe

NOWY YORK 9096 2844



ŁĄCZNIK 1-BIEGUNOWY
10AX, zaciski bezśrubowe

PARYŻ 9096 2811



ŁĄCZNIK ŚWIECZNIKOWY
10AX, zaciski bezśrubowe

PARYŻ 9096 2851



ŁĄCZNIK 1-BIEGUNOWY
10AX, zaciski bezśrubowe

WENECJA 9096 2806



ŁĄCZNIK ŚWIECZNIKOWY
10AX, zaciski bezśrubowe

WENECJA 9096 2846







palmiye

seria natynkowa
IP 54



ŁĄCZNIK 1-BIEGUNOWY
10AX, zaciski bezśrubowe
kołki montażowe w zestawie

Szary 9055 5501
Biały 9055 5401
Krem 9055 5601



ŁĄCZNIK KRZYŻOWY
10AX, zaciski bezśrubowe
kołki montażowe w zestawie

Szary 9055 5531
Biały 9055 5431
Krem 9055 5631



ŁĄCZNIK 1-BIEGUNOWY PODŚWIETLANY
10AX, zaciski bezśrubowe
kołki montażowe w zestawie

Szary 9055 5519
Biały 9055 5419
Krem 9055 5619



ŁĄCZNIK SCHODOWY
10AX, zaciski bezśrubowe
kołki montażowe w zestawie

Szary 9055 5504
Biały 9055 5404
Krem 9055 5604



ŁĄCZNIK ZWIERNY Z SYMBOLEM "ŚWIATŁO"
10AX, zaciski bezśrubowe
kołki montażowe w zestawie

Szary 9055 5503
Biały 9055 5403
Krem 9055 5603



ŁĄCZNIK SCHODOWY PODŚWIETLANY *
10AX, zaciski bezśrubowe
kołki montażowe w zestawie

Szary 9055 5563
Biały 9055 5463
Krem 9055 5663



ŁĄCZNIK ZWIERNY PODŚWIETLANY
10AX, zaciski bezśrubowe
kołki montażowe w zestawie

Szary 9055 5514
Biały 9055 5414
Krem 9055 5614



ŁĄCZNIK SCHODOWY PODWÓJNY *
10AX, zaciski bezśrubowe
kołki montażowe w zestawie

Szary 9055 5517
Biały 9055 5417
Krem 9055 5617



ŁĄCZNIK ZWIERNY Z SYMBOLEM "KLUCZ"*
10AX, zaciski bezśrubowe
kołki montażowe w zestawie

Szary 9055 5505
Biały 9055 5405
Krem 9055 5605



ŁĄCZNIK ŚWIECZNIKOWY
2-grupowy
10AX, zaciski bezśrubowe
kołki montażowe w zestawie

Szary 9055 5502
Biały 9055 5402
Krem 9055 5602



ŁĄCZNIK ZWIERNY Z SYMBOLEM "DZWONEK"
10AX, zaciski bezśrubowe
kołki montażowe w zestawie

Szary 9055 5506
Biały 9055 5406
Krem 9055 5606



GNIAZDO Z UZIEMIENIEM Z KLAPKĄ
16A, zaciski bezśrubowe
kołki montażowe w zestawie

Szare 9055 5515
Białe 9055 5415
Krem 9055 5615



ŁĄCZNIK ZWIERNY Z POLEM OPISOWYM*
10AX, zaciski bezśrubowe
kołki montażowe w zestawie

Szary 9055 5527
Biały 9055 5427
Krem 9055 5627



GNIAZDO SCHUKO Z KLAPKĄ*
16A, zaciski bezśrubowe
kołki montażowe w zestawie

Szare 9055 5508
Białe 9055 5408
Krem 9055 5608

* wykonanie specjalne pod zamówienie

W przypadku chęci zamówienia wyrobów w blistrach prosimy o kontakt z Biurem Obsługi Klienta



GNIAZDO TV Z KLAPKĄ
ZAKOŃCZENIOWE*
Szare 9055 5549
Białe 9055 5449
Krem 9055 5649
KOŃCOWE *
Szare 9055 5510
Białe 9055 5410
Krem 9055 5610
PRZELOTOWE *
Szare 9055 5560
Białe 9055 5460
Krem 9055 5660



GNIAZDO TELEFONICZNE
1xRJ11*
Szare 9055 5513
Białe 9055 5413
Krem 9055 5613



ŁĄCZNIK 1-BIEGUNOWY
PODŚWIETLANY*
10AX, zaciski bezśrubowe kołki montażowe w zestawie
Szare 9055 5776
Białe 9055 5976
Krem 9055 5876



GNIAZDO Z UZIEMIENIEM Z KLAPKĄ PODWÓJNE POZIOME
16A, zaciski bezśrubowe kołki montażowe w zestawie
Szare 9055 5585
Białe 9055 5485
Krem 9055 5685
PIONOWE *
Szare 9055 5784
Białe 9055 5984
Krem 9055 5884

Nieograniczona możliwość kombinacji w zależności od Twoich potrzeb. Wystarczy wybrać dwa dowolne wyroby, aby uzyskać ich kombinację w poziomie lub w pionie. O szczegóły pytaj dział sprzedaży.

Przykładowe możliwości kombinacji:



ŁĄCZNIK SCHODOWY PODŚWIETLANY GNIAZDO Z UZIEMIENIEM, Z KLAPKĄ, POZIOME



ŁĄCZNIK 1-BIEGUNOWY GNIAZDO Z UZIEMIENIEM, Z KLAPKĄ PIONOWE



ŁĄCZNIK ŚWIECZNIKOWY GNIAZDO Z UZIEMIENIEM, Z KLAPKĄ POZIOME

Dostępne kolory

Szary - RAL 7035 / 7040
produkt magazynowy



Biały - RAL 9010
na zamówienie



Krem - RAL 1013
na zamówienie



* wykonanie specjalne pod zamówienie





rozdzielnice podtynkowe

drzwiczki transparentne **IP 40**



Rozdzielnica 2-modułowa podtynkowa

90912002

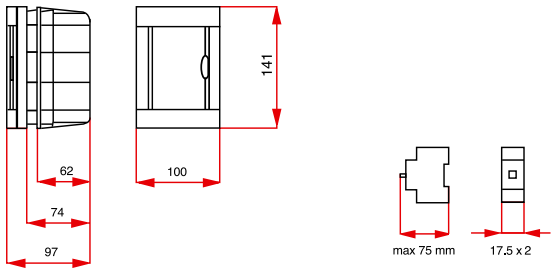



Rozdzielnica 4-modułowa podtynkowa

90912004

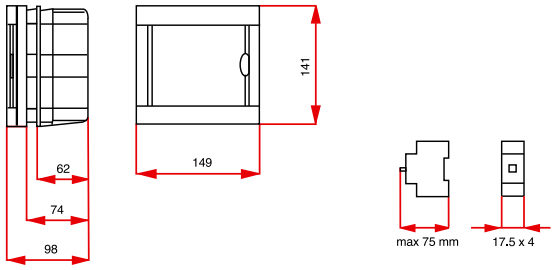



Rozdzielnica 6-modułowa podtynkowa

90912006

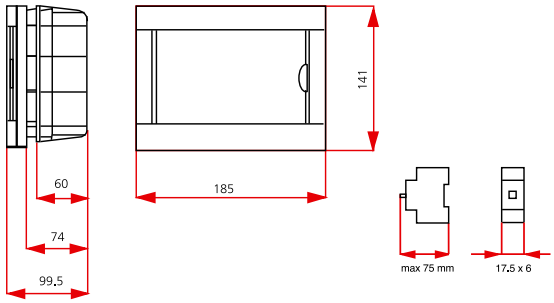



Rozdzielnica 8-modułowa podtynkowa

90912008

Zamek typu „push”

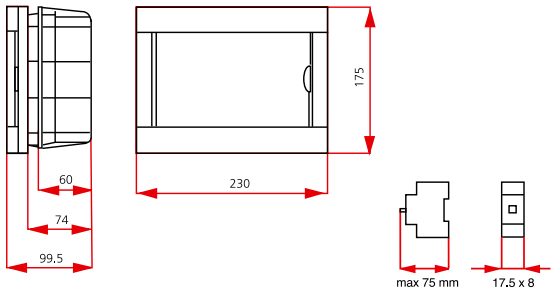



Rozdzielnica 12-modułowa podtynkowa

90912012

Zamek typu „push”

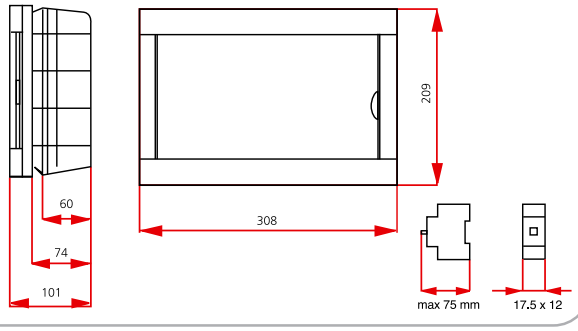

Rozdzielnica 16-modułowa 2-rzędowa podtynkowa

90912016



Zamek typu „push”

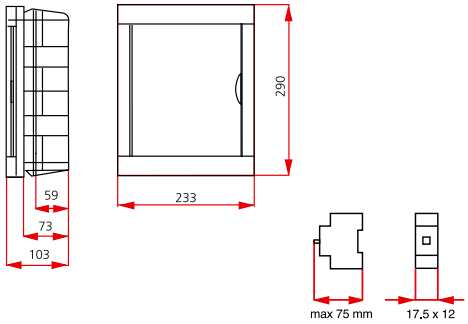

Rozdzielnica 18-modułowa podtynkowa

90912018



Zamek typu „push”

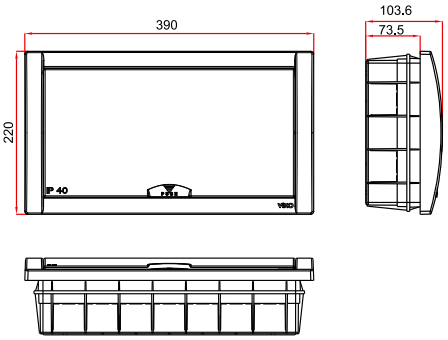

Rozdzielnica 24-modułowa 2-rzędowa podtynkowa

90912024



Zamek typu „push”

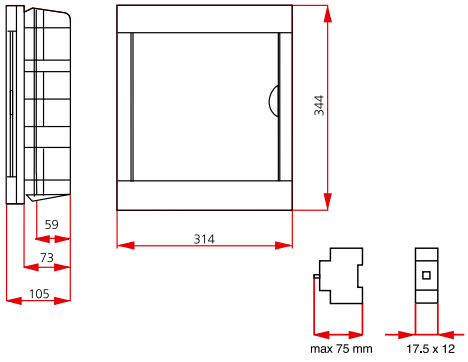

Rozdzielnica 36-modułowa 3-rzędowa podtynkowa

90912036



Zamek typu „push”

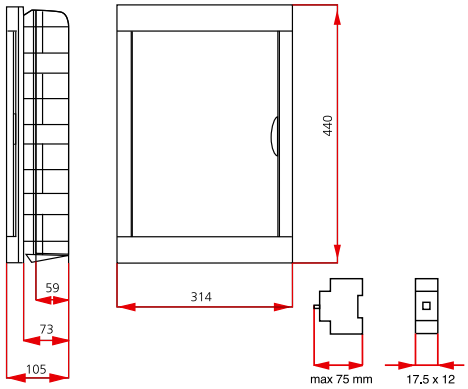

rozdzielnice natynkowe

drzwiczki transparentne **IP 40**



Rozdzielnica 2-modułowa natynkowa

90912102

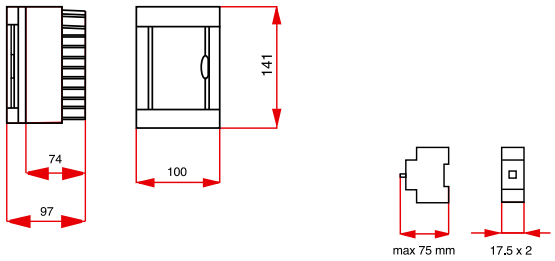



Rozdzielnica 4-modułowa natynkowa

90912104

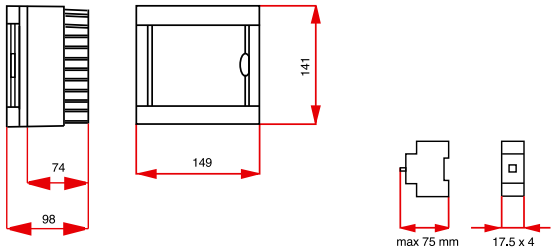



Rozdzielnica 6-modułowa natynkowa

90912106

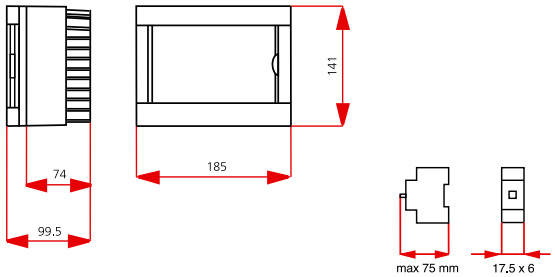



Rozdzielnica 8-modułowa natynkowa 90912108

Zamek typu „push”

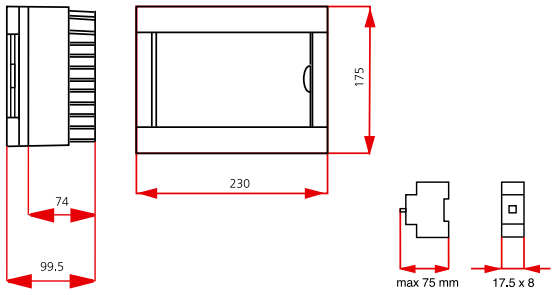



Rozdzielnica 12-modułowa natynkowa

90912112

Zamek typu „push”

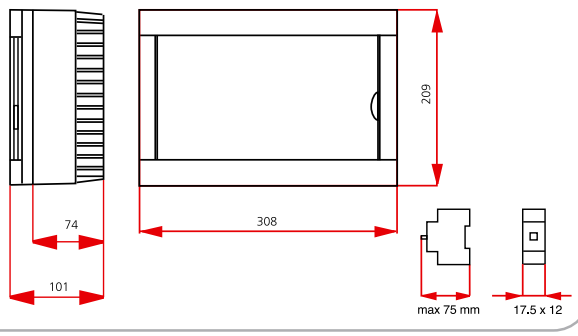



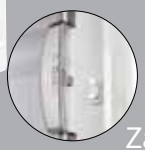

Rozdzielnica 16-modułowa 2-rzędowa natynkowa

90912116

Zamek typu „push”

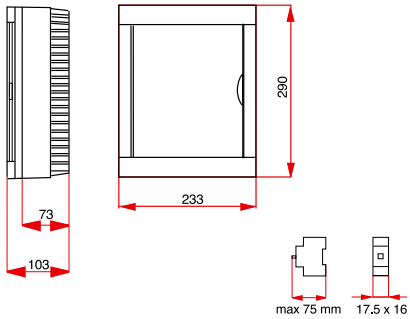





Rozdzielnica 18-modułowa natynkowa

90912118

Zamek typu „push”

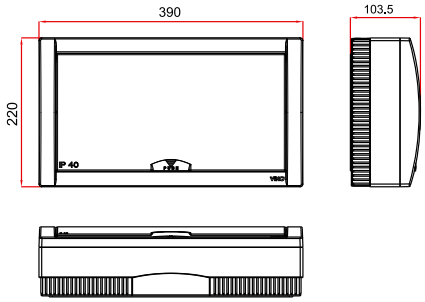





Rozdzielnica 24-modułowa 2-rzędowa natynkowa

90912124

Zamek typu „push”

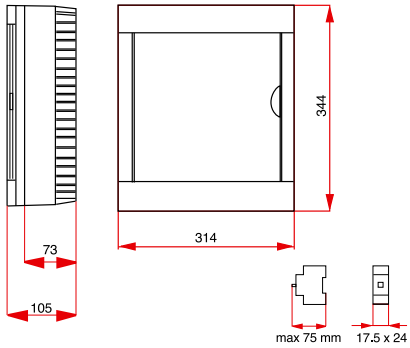





Rozdzielnica 36-modułowa 3-rzędowa natynkowa

90912136

Zamek typu „push”

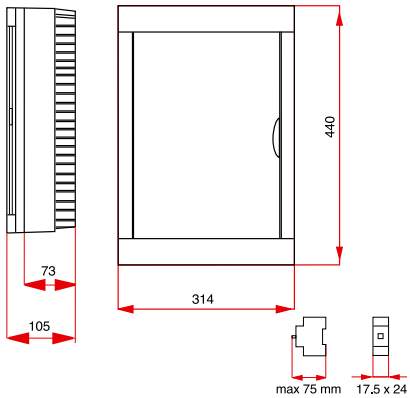

rozdzielnice natynkowe

drzwiczki białe **IP 40**



Rozdzielnica 12-modułowa natynkowa
90911512

Zamek typu "push"

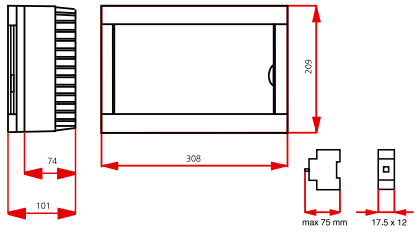



Rozdzielnica 18-modułowa natynkowa
90911518

Zamek typu „push"

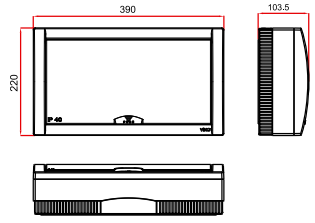



Rozdzielnica 24-modułowa 2-rzędowa natynkowa
90911524

Zamek typu push"

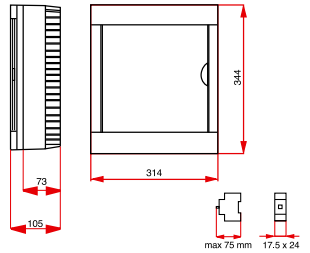

rozdzielnice podtynkowe

drzwiczki białe **IP 40**



Rozdzielnica 12-modułowa podtynkowa
90911412

Zamek typu push"

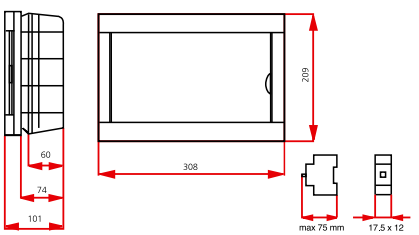



Rozdzielnica 18-modułowa podtynkowa
90911418

Zamek typu „push"

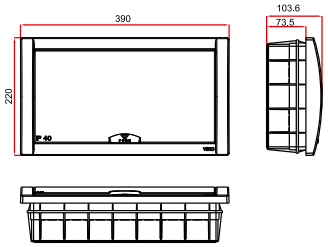



Rozdzielnica 24-modułowa 2-rzędowa podtynkowa
90911424

Zamek typu „push"

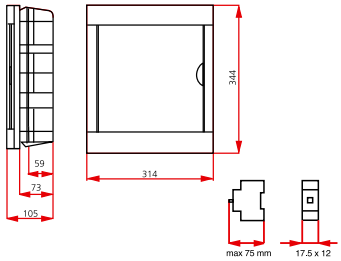

Eleganckie i funkcjonalne
rozdzielnice bez drzwiczek...
nowy design...





Rozdzielnica 1-modułowa natynkowa

90914000

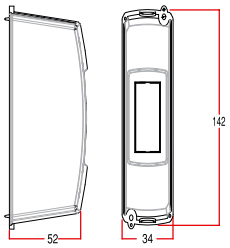

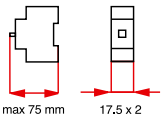



Rozdzielnica 1-2-modułowa natynkowa

90914001

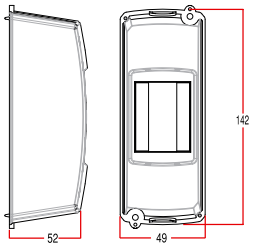

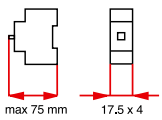



Rozdzielnica 3-4-modułowa natynkowa

90914003

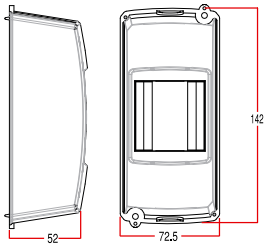

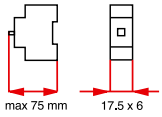

kasety podłogowe i akcesoria









KASETA PODŁOGOWA 16 - MODUŁOWA WYMIAR 23,5 CM X 23,5 CM

Numer katalogowy 89008

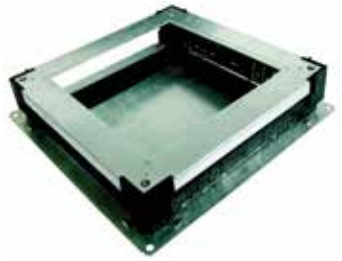

METALOWA MASKOWNICA KASETY PODŁOGOWEJ 36 CM X 36 CM

Numer katalogowy 89009



GNIAZDO Z UZIEMIENIEM CZERWONE 45X45 MM

Numer katalogowy 24546



GNIAZDO SCHUKO BIAŁE 45X45 MM

Numer katalogowy 24545



PŁYTKA CZOŁOWA DO GNIAZD TELEINFORMATYCZNYCH (NA JEDEN MODUŁ TYPU KEYSTONE JACK) 45 X45 MM

Numer katalogowy 24549



PŁYTKA CZOŁOWA DO GNIAZD TELEINFORMATYCZNYCH (NA JEDEN MODUŁ TYPU KEYSTONE JACK) 45X22,5 MM

Numer katalogowy 24550



ZAŚLEPKA MODUŁ 45X22,5 MM

Numer katalogowy 24551



ZAŚLEPKA MODUŁ 45X22,5 MM

Numer katalogowy 24548



ŁĄCZNIK DO GNIAZD MODUŁOWYCH 45X45 MM

Numer katalogowy 24547

Towar na zamówienie, w sprawie terminu dostawy prosimy o kontakt z biurem obsługi klienta.

Zaciski



zacisk mosiężny 4-stykowy 90910001



zacisk mosiężny 6-stykowy 90910002



zacisk mosiężny 9-stykowy 90910003



zacisk mosiężny 10-stykowy 90910004



zacisk mosiężny 12-stykowy 90910005



zacisk mosiężny 12-stykowy izolowany 90911002



zacisk mosiężny 16-stykowy izolowany 90911005

Informacje techniczne



Obudowy tworzywowe VIKO to łatwość w montażu
i bezpieczeństwo w użytkowaniu.
Odporność na wysoką temperaturę i uderzenia
oraz atrakcyjny wygląd powodują,
że stają się one najlepsze w swojej klasie.

IP 40

nowość!

- zgodne ze standardem IP 40
- II klasa izolacji przed porażeniem
- temperatura działania -15°C/ +60°C
- odporność termiczna do 650°C
- wymienne drzwiczki, z możliwością prawo i lewostronnej instalacji
- zatrzask sprężynowy umożliwiający łatwe zamknięcie i otwarcie drzwiczek
- szyna nośna z galwanizowanej stali w zestawie
- łatwość montażu ze względu na dużą powierzchnię montażową wewnętrzną
- odporność na uderzenia i wysoką temperaturę
- w zestawie styk uziemiający i akcesoria
- możliwość instalacji dodatkowego uziemienia
- poziomice ułatwiające montaż dostępne w rozdzielnicach 18–36 modułowych

informacje techniczne
Wymiary wyrobów KARRE, PALMIYE

WYMIARY PRODUKTÓW

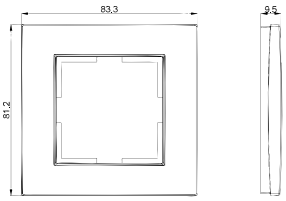

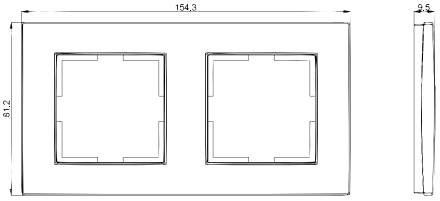

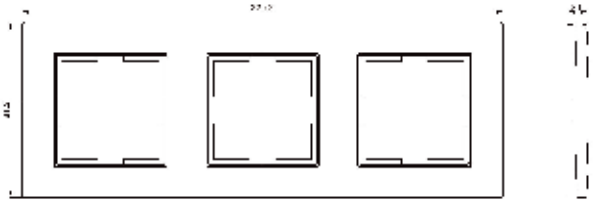

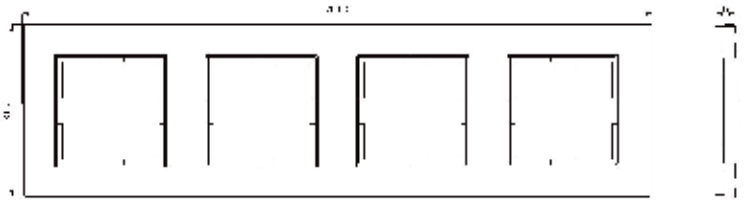

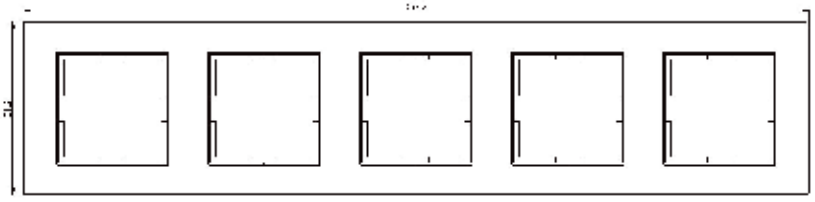

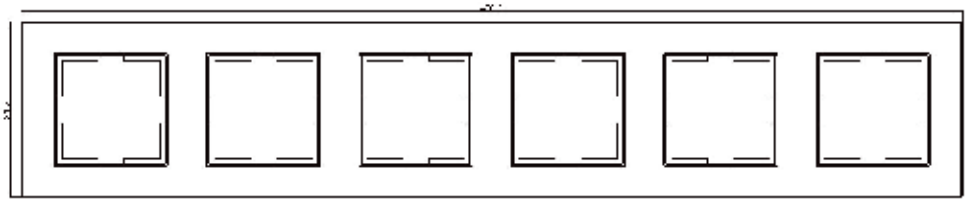

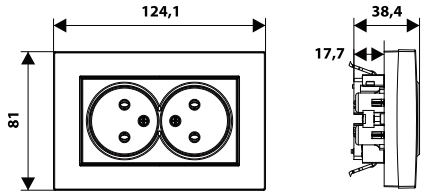

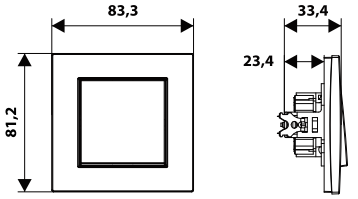

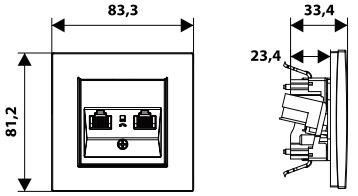

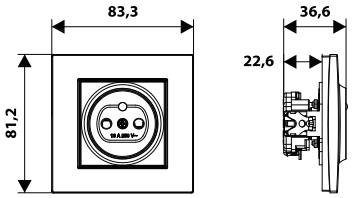

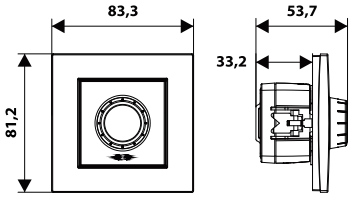

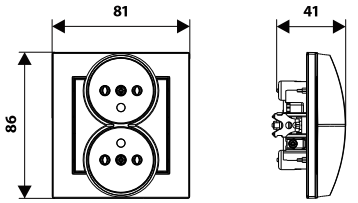

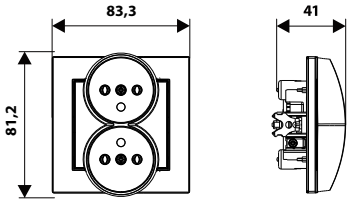

MECHANIZMY I GNIAZDA ZASILAJĄCE

- napięcie znamionowe: 250 V~, 50-60Hz
- prąd znamionowy: 10 AX (wszystkie łączniki)
  16 A (gniazda zasilające)
- bezhalogenowe tworzywa stosowane z normą ROHS
- wysoka odporność zwarciowa
- elegancki wygląd i duża gama kolorystyczna
- ochrona termiczna połączeń do 850°C
- zaciski bezśrubowe ze stali nierdzewnej
- odporność na wysoką temperaturę
- połączenia przewodzące z wysokiej jakości stopów miedzi
- system bezśrubowy umożliwiający szybszy montaż w puszkach
- galwanizowane ramki i zaciski bezśrubowe dla eliminacji korozji

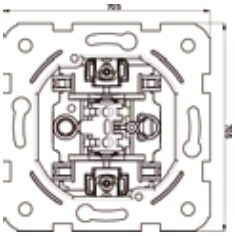

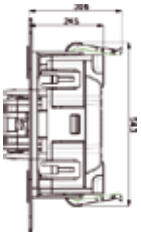

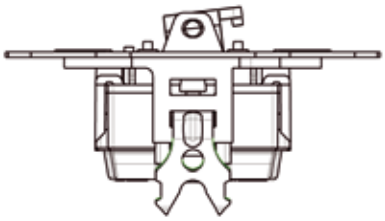

SERIA PALMIYE

Łącznik

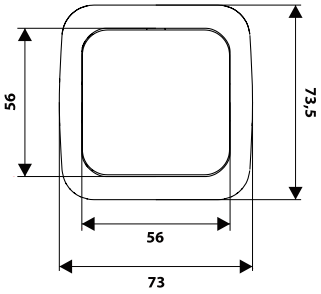

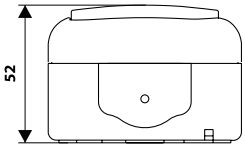

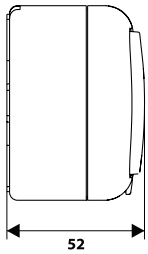

Gniazdo z uziemieniem

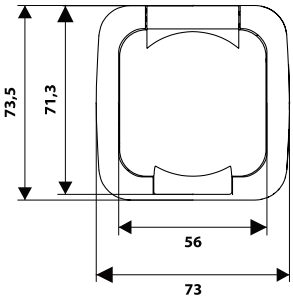

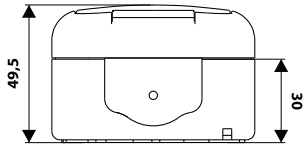

Rozstaw otworów montażowych

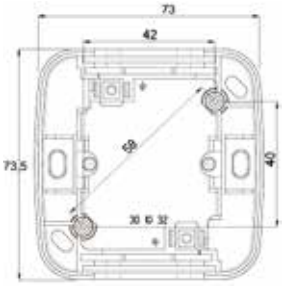

Gniazdo podwójne z uziemieniem

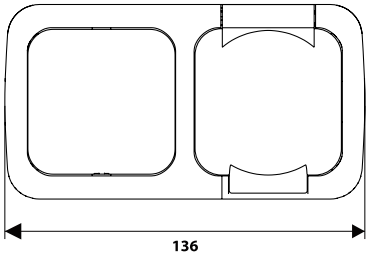

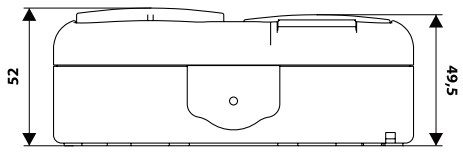

schematy podłączeń parametry wyrobów

ELEKTRONICZNY REGULATOR TEMPERATURY
ANALOGOWY REGULATOR TEMPERATURY *

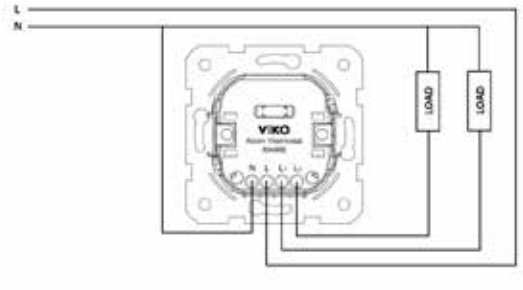

Obciążenie maksymalne:	10(4)A 230V AC NC: 5(2)A 230V AC
Napięcie znamionowe:	230V ~+/-10%, 50Hz
Podtrzymanie:	ok. 6 h przy temp. 25 °C
Zakres regulacji temperatury:	5 °C – 30 °C +/-1 °C
Minimalny czas pracy:	5 minut
Temperatura pracy :	0 °C – 30 °C
Klasa szczelności:	IP 20
Certyfikacja:	EN 60730-1 EN 60730-2-9

CZUJNIK RUCHU 2-PRZEWODOWY *

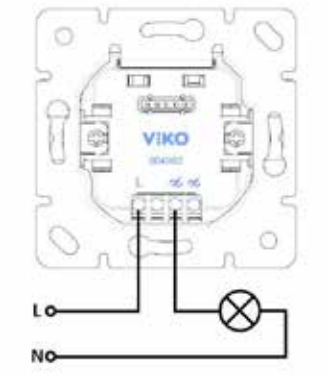

Kąt widzenia:	180°
Zasięg działania:	5, 8 m
Czas działania:	10 s – 20 min
Napięcie znamionowe:	220 – 240V / AC 50 Hz
Temperatura pracy:	0 °C – 35 °C
Wysokość montażu nad ziemią:	1 – 2 m
Moc źródła światła:	60 – 300W
Czułość (światło dzienne):	5 - 200 Lux
Zabezpieczenie przeciwprzepięciowe:	tak

CZUJNIK RUCHU 3-PRZEWODOWY *

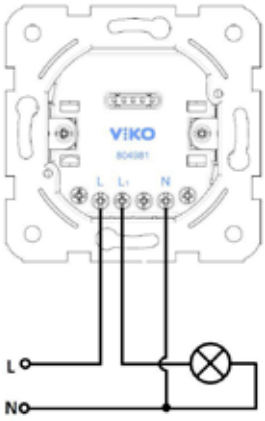

Kąt widzenia:	180°
Zasięg działania:	8 m
Czas działania:	10 s – 20 min
Napięcie znamionowe:	220 – 240V / AC 50 Hz
Temperatura pracy:	0 °C – 35 °C
Wysokość montażu nad ziemią:	1 – 2 m
Moc źródła światła:	60 – 300 W
Czułość (światło dzienne):	5 - 200 Lux
Zabezpieczenie przeciwprzepięciowe:	tak

STEROWNIK UNIWERSALNY (PROGRAMATOR),
ŁĄCZNIK ŻALUZJOWY *

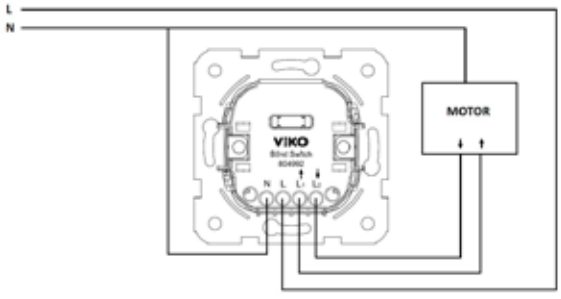

Obciążenie maksymalne:	5(2)A 230V AC
Napięcie znamionowe:	230V ~+/-10%, 50Hz
Podtrzymanie:	ok. 6 h przy temp. 25 °C
Pamięć:	4 dni
Temperatura pracy:	0 °C – 30 °C
Klasa szczelności:	IP 20
Certyfikacja:	EN 60669-2-1

* Certyfikaty i karty katalogowe produktów dostępne on-line na naszej stronie www.elpeak.pl w zakładce oferta

ŁĄCZNIK 1-BIEGUNOWY DOTYKOWY *

Capsense Switch

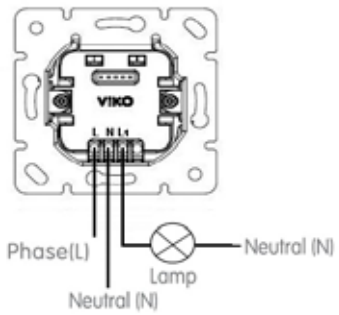

Connection for LED Lamp

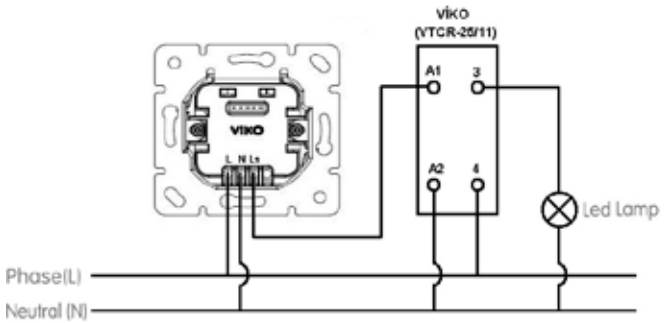

ŁĄCZNIK ŚWIECZNIKOWY DOTYKOWY *

Capsense Komm.

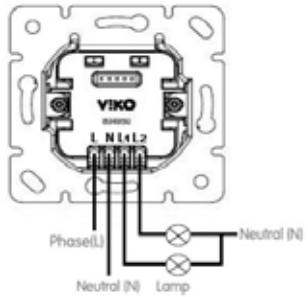

Connection for LED Lamp

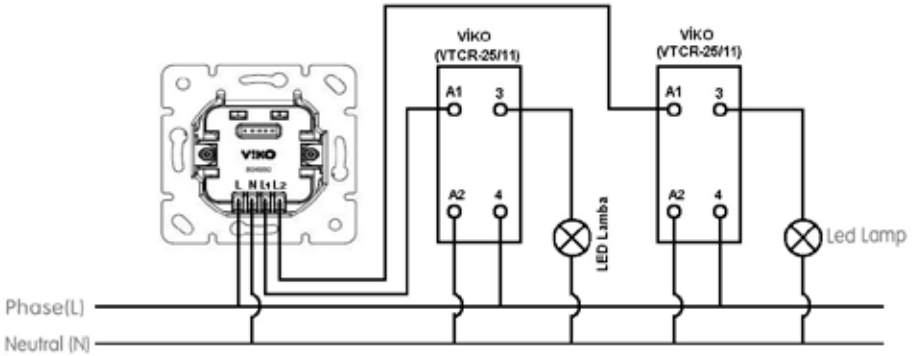

ŚCIEMNIACZ DOTYKOWY *

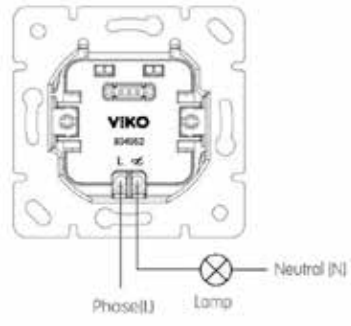

Typ :	RLC , 2-przewodowy, 350W/VA
Odsługiwane typy źródeł światła:	Rodzaj obciążenia R żarowe, halogenowe diachroniczne, 240 V Rodzaj obciążenia L halogenowe, dichroiczne, z transformatorem nawojowym (niskonapięciowe), Rodzaj obciążenia C halogenowe, dichroiczne, z transformatorem nawojowym (niskonapięciowe)
Napięcie znamionowe:	230 V ~ ± 10%, 50 Hz
Obciążenie maksymalne:	300 W/VA
Obciążenie minimalne:	60 W/VA
Temperatura pracy:	0 °C – 35 °C
Kalibracja:	2 s
Zabezpieczenie przeciwprzepięciowe:	Tak
Certyfikat:	CE

STEROWNIK UNIWERSALNY CENTRALA NERO II *

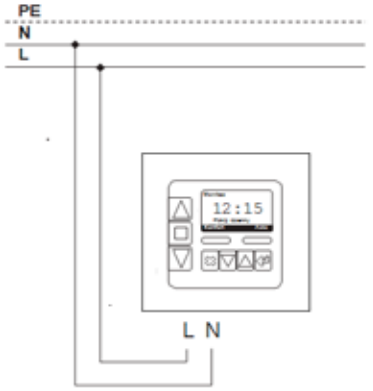

Obciążenie maksymalne:	5(2)A 230V AC
Napięcie znamionowe:	230V / 50Hz
Temperatura pracy:	-10 °C – 5 °C
Pobór mocy:	max. 4 W
Podtrzymanie:	min. 24 godziny
Zaciski:	1,5mm^2
Klasa szczelności:	IP 40
Stopień ochrony:	II
Certyfikacja:	CE

* Certyfikaty i karty katalogowe produktów dostępne on-line na naszej stronie www.elpeak.pl w zakładce oferta

schematy podłączeń parametry wyrobów

STEROWNIK LOKALNY NERO II RS N/T *

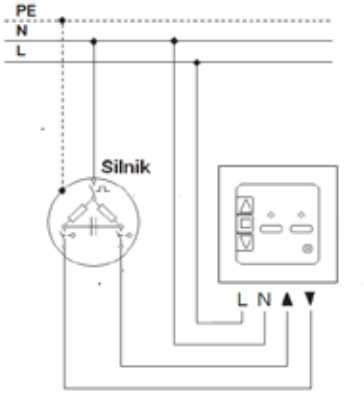

Napięcie znamionowe:	230V / 50Hz
Napięcie sterowania:	max. 230V AC
Obciążenie:	max. 3A / 230V AC
Czas podtrzymania:	120 s.(programowalny)
Bezpiecznik:	3,15 A
Temperatura pracy:	-5 °C – 45 °C
Opóźnienie przełączenia:	0,5 s
Podtrzymanie ustawień:	stałe
Zaciski:	1,5mm^2
Klasa szczelności:	IP 20
Stopień ochrony:	II
Certyfikacja:	CE

CZUJNIK ZMIERZCHOWO-SŁONECZNY INTRO II HELIO *

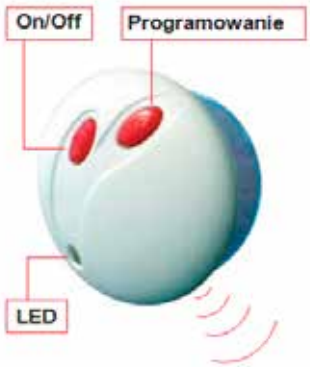

Napięcie zasilania:	3V litowe baterie, Typ CR2450
Częstotliwość nadajnika:	434,42 MHz ± 75KHz
Zasięg:	ok. 30m
Temperatura pracy:	0 °C – 45 °C
Klasa szczelności:	IP 40
Wymiary:	Ø 45mm
Certyfikacja:	CE

STEROWNIK INTRO II RS UPM P/T *

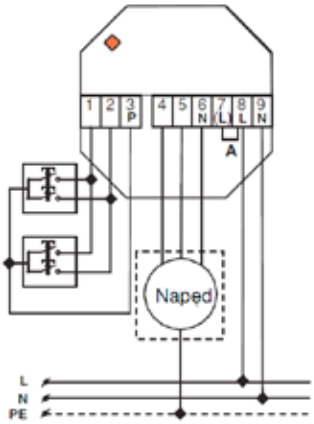

Napięcie zasilania:	230V/50Hz (+10% / -15%)
Napięcie sterowania:	max. 230V AC / 24V DC, zacisk (L)
Obciążenie:	max. 5A (cos phi=1), 2A (cos phi=0,4)
Pobór prądu:	bis 10 mA
Temperatura pracy:	-20 °C – 45 °C
Klasa szczelności:	IP 20
Wymiary zewn.:	55 x 55 x 27mm
Certyfikacja:	CE

STEROWNIK NERO II RS UP M P/T *

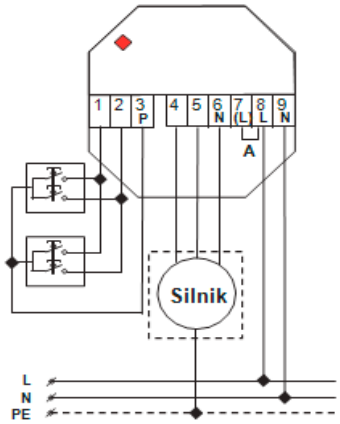

Napięcie zasilania:	230 V / 50 Hz
Styki robocze:	max. 230 V AC / 24 V DC (bezpotencjałowo)
Obciążenie:	max. 16 A (cos phi=1), 8 A (cos phi=0,6)
Temperatura otoczenia:	-20 °C – 45 °C
Pobór mocy:	0,7 W
Klasa szczelności:	IP 20
Wymiary:	57 mm x 57 mm x 30 mm

* Certyfikaty i karty katalogowe produktów dostępne on-line na naszej stronie www.elpeak.pl w zakładce oferta

PRZEKAŹNIK NERO II 16 A UP *

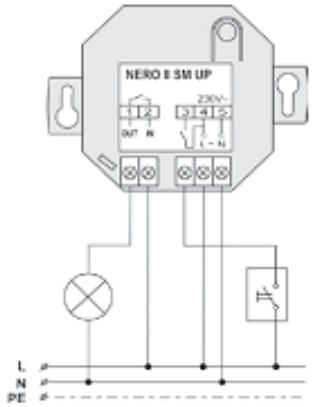

Napięcie zasilania:	230 V / 50 Hz
Styki robocze:	max. 230 V AC / 24 V DC (bezpotencjałowo)
Obciążenie:	max. 16 A (cos phi=1), 8 A (cos phi=0,6)
Temperatura otoczenia:	-20 °C – 45 °C
Pobór mocy:	0,7 W
Klasa szczelności:	IP 20
Wymiary:	57 mm x 57 mm x 30 mm

TRANSKODER NERO II / INTRO II *

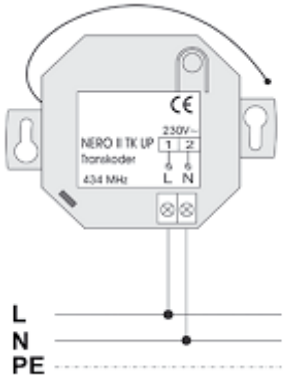

Zasilanie:	230 V / 50 Hz
Temperatura pracy:	-20 °C – 45 °C
Częstotliwość radiowa:	434 MHz
Pobór mocy:	1,7 W
Klasa szczelności:	IP 20
Wymiary:	57 mm x 57 mm x 30 mm

MODUŁ WEJŚCIOWY (NADAJNIK POWERLINE) NERO II EM230 UP *

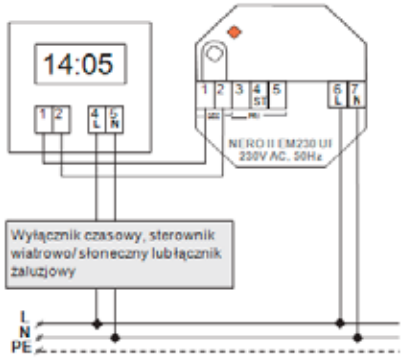

Zasilanie:	230 V / 50 Hz
Temperatura pracy:	-5 °C – 45 °C
Pobór mocy:	0,7 W
Klasa szczelności:	IP 20
Wymiary:	55 mm x 55 mm x 27 mm

CZUJNIK WIATROWO-SŁONECZNY NERO II WISO *

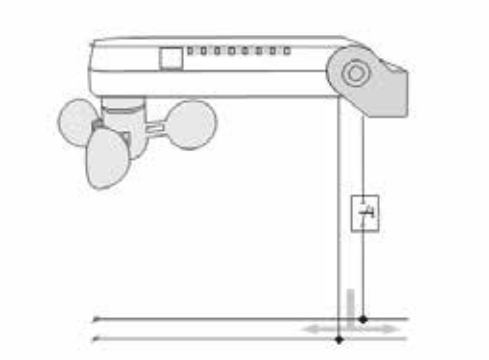

Napięcie zasilania:	230V AC (+10% / -15%), 50Hz
Pobór mocy:	1W
Temperatura pracy:	-20 °C – +50 °C
Klasa szczelności:	IP54
Zaciski:	max. 2,5mm^2
Wymiary zewn.:	90mm x 260mm x 110mm (H x B x T)
Zakres prędkości wiatru:	5 - 80 km/h
Zakres nasłonecznienia:	5 kLux - 80 kLux
Deklaracja zgodności:	EN 50065, EN 60730

* Certyfikaty i karty katalogowe produktów dostępne on-line na naszej stronie www.elpeak.pl w zakładce oferta

Bądźmy w kontakcie

V:KO by Panasonic

producent/dystrybutor
ELPEAK Sp. z o.o.

Biuro handlowe
ul. Wandy 16B 40-322 Katowice
tel.: +48 32 601 23 10
tel./fax: +48 32 601 23 42
info@elpeak.pl
zamowienia@elpeak.pl
www.viko-polska.pl
www.elpeak.pl

POLSKA POŁUDNIOWO-WSCHODNIA (małopolskie, podkarpackie, świętokrzyskie) +48 512 225 230
POLSKA POŁUDNIOWO-ZACHODNIA (śląskie, opolskie, dolnośląskie)+48 514 654 393
POLSKA CENTRALNO-WSCHODNIA (mazowieckie, łódzkie, lubelskie, podlaskie) +48 505 455 610
POLSKA PÓŁNOCNO-ZACHODNIA (wielkopolskie, lubuskie, zachodniopomorskie)+48 507 460 276
POLSKA PÓŁNOCNA (pomorskie, kujawsko-pomorskie, warmińsko-mazurskie) +48 513 520 454



