INCOBEX®

KATALOG PRODUKTÓW

CATALOGUE OF PRODUCTS / КАТАЛОГ ИЗДЕЛИЙ

- **OBUDOWY STN 250**
  CABINETS / КОРПУСА
- **OBUDOWY STN 320**
  CABINETS / КОРПУСА
- **OBUDOWY DIN**
  CABINETS / КОРПУСА
- **INFORMACJE TECHNICZNE**
  TECHNICAL INFORMATION / ТЕХНИЧЕСКАЯ ИНФОРМАЦИЯ
- **AKCESORIA**
  ACCESSORIES / АКСЕССУАРЫ
- **ROZDZIELNICE ELEKTRYCZNE**
  ЭЛЕКТРИЧЕСКИЕ РАСПРЕДЕЛИТЕЛЬНЫЕ УСТРОЙСТВА



www.incobex.pl

Profil firmy / Company profile / Профиль деятельности компании





Firma "INCOBEX" Sp. z o.o. powstała w 1990 roku. Od początku swej działalności specjalizujemy się w prefabrykacji rozdzielni elektrycznych niskiego napięcia oraz produkcji obudów z tworzyw poliestrowych. W odpowiedzi na zmiany zachodzące na rynku oraz dla zaspokojenia coraz większych wymagań naszych klientów w roku 1998 rozpoczęliśmy produkcję obudów termoutwardzalnych.

W swojej ofercie posiadamy szeroką gamę obudów termoutwardzalnych oraz elementów wyposażenia dodatkowego. Mając na uwadze szybko zmieniające się wymagania rynku stale polepszamy nasze wyroby oraz poszerzamy swój asortyment o nowe wyroby.

Urządzenia nasze dostarczamy do zakładów energetycznych, hurtowni elektrotechnicznych oraz firm wykonawczych działających na terenie całego kraju oraz za granicą. Współpracujemy także z biurami projektowymi oraz ze specjalistycznymi jednostkami naukowo - badawczymi w zakresie oceny i modernizacji naszych wyrobów pod kątem wymaganych norm.

W celu zapewnienia wysokiej jakości oraz powtarzalności naszych wyrobów i usług wdrożyliśmy w 2003 roku system zarządzania jakością zgodny z normą ISO 9001:2000. Firma nasza kładzie nacisk na terminowość, fachowość, niezawodność i komfort użytkowania naszych wyrobów. Założone cele realizujemy dzięki doświadczonej i wysoko wykwalifikowanej kadrze.

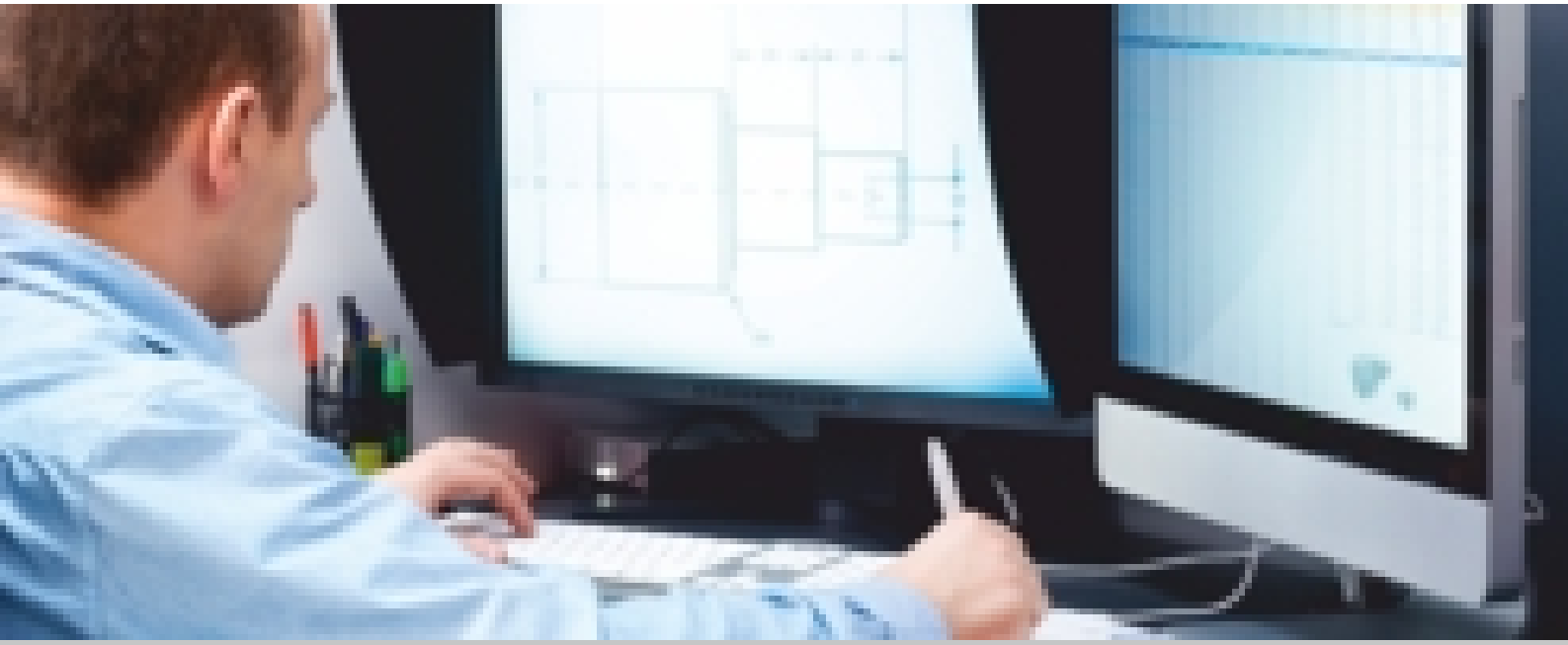



“INCOBEX” Sp. z o. o. was established in 1990. From the beginning we have specialized in prefabricating low voltage switching stations and manufacturing polyester cabinets. In order to adapt to the changes on the market and fulfil the needs of our clients, in 1998 we started producing thermosetting cabinets. Our offer includes a wide range of thermosetting cabinets as well as elements of supplemental equipment. Keeping in mind the quickly changing demands of the market, we are frequently improving our products and expanding our selection. Our equipment is used by power plants, electrotechnical wholesalers, and contractors in Poland and abroad. We also cooperate with design offices and specialist research labs in evaluating and modernizing our products in regard to the standards required from them. Quality is guaranteed by the functional and constantly improving Quality System, in keeping with ISO 9001:2000, as well as awards, such as the Quality International 2007 Highest Quality Product and EU-Standard 2007, 2008. Our company places particular emphasis on promptness, professionalism, reliability and the comfort of using our products. Our goals are achieved thanks to our experienced and highly qualified personnel.

Компания "INCOBEX" ООО в ее нынешнем виде была основанная в 1990 году. Фирма с момента своего основания специализировалась в префабрикации распределительных оборудований низкого напряжения и в производстве шкафов из полиэфирного материала.В соответствии с изменениями на рынке и для удовлетворения возрастающего потребительского спроса в 1998 году фирма начала производство термореактивных шкафов. Мы предлагаем большой ассортимент термореактивных шкафов и к ним прилагаемые дополнительные оснащения.Мы обращаем внимание на быстро изменяушийсуа потребительский спрос и мнгновенно реагируем на этот фактор.
Нашу аппаратуру, мы поставляем для электростанций, электротехнических оптовых складов и фирм исполнительных, работающие в стране и за рубежом. Наша компания сотрудничает с проектными бюро и со специализированными научно - исследовательскими подразделениями в соответствии с модернизации нашего производства требуемых норм и стандартов. Это ответственная и последовательная в своих стремлениях фирма, ставящая развитие компании на первый план.Благодаря этическому подходу к работе, фирма обеспечила себе хорошие взаимоотношения и сотрудничество с тысячами предприятий и фирм.
Для того чтобы обеспечить высокий технический уровнь коэффициента повторяемости выпускаемых изделий и оказываемых услуг, в 2003 году внидрино систему управления качеством по стандарту ISO 9001:2000.
Основной акцент при производстве своей продукции наша компания ставит на качество, порядочность, профессионализм, пунктуальность, и удобство пользования нашими изделиями. Запланирование цели осуществляется благодаря опыту и высококвалифицированному персоналу.



Głównym zasobem, stanowiącym trzon działalności firmy, jest wieloletnie doświadczenie w obsłudze Klientów z branży elektrotechnicznej. Zarówno własne zdobyte doświadczenia, jak również uwagi Klientów pozwoliły nam wypracować najefektywniejszy sposób obsługi, gwarantujący szybką realizację zamówień oraz odpowiedzi na zapytania ofertowe. Wdrożony system kontroli nad każdym zamówieniem pozwala na zidentyfikowanie etapu na jakim znajduje się proces realizacji zamówienia i dokładne oszacowanie pozostałego czasu do jego zakończenia. Ponadto przyczynia się do udoskonalonego nadzoru nad łańcuchem dostaw i pozytywnie wpływa na efektywność dostaw. Systematycznie śledzimy także rozwój i postęp techniczny naszej branży na rynku światowym, podążamy za trendami oraz wzbogacamy naszą ofertę o nowe rozwiązania. Współpracujemy także z biurami projektowymi oraz specjalistycznymi jednostkami badawczymi w zakresie oceny i modernizacji naszych wyrobów pod kątem wymaganych norm.

Nowoczesny park maszynowy pozwala nam świadczyć usługi projektowania oraz produkcji form wtryskowych, tłocznych i wykrojników, jak również produkcji seryjnej elementów wykonanych ze stali, tworzywa, aluminium, miedzi i żeliwa, według dokumentacji dostarczonej przez Klienta lub na podstawie własnego projektu.

Specjalizujemy się również w produkcji elementów z tworzyw sztucznych. Swoją produkcję opieramy na maszynach znanych i renomowanych producentów europejskich Arburg oraz Battenfeld.



INCOBEX
www. incobex.pl office@incobex.pl
tel. +48 (033) 822 70 63, fax. +48 (033) 822 70 64

Profil firmy / Company profile / Профиль деятельности компании



The main resource, which forms the backbone of the company, is a long-standing experience in serving customers in the electrical industry. Not only experience, but also remarks we receive from customers have allowed us to develop the most efficient service, which guarantees fast execution of orders and quick response to inquiries. The implemented control system allows identifying at what stage the process of execution is for each order and helps to accurately estimate the remaining time for its completion. Moreover it also contributes to the improvement of supervision of the supply chain and has a positive effect on the efficiency of deliveries. We systematically follow the development and technical progress of our industry on the world market, we follow the trends and develop our offer with new solutions. Additionally we work with design offices and specialized research units on the evaluation and upgrading of our products in terms of required standards.

Modern equipment allows us to provide design services and produce press and injection molds, dyes, as well as to produce various elements made of steel, plastic, aluminum, copper and iron, according to documentation provided by the client or on the basis of our own design. We also specialize in the production of plastic components. Its production is entrusted to machines from known and reputable manufacturers like Arburg and Battenfeld Europe.

Многолетний опыт в обслуживанию клиентов в электротехнической промышленности является главным ресурсом, который формирует основу компании . Благодаря собственному и предыдущему опыту, а также наблюдения клиентов позволили нам разработать наиболее эффективный способ обслуживания для того чтобы обеспечить быстрое выполнение заказов и ответов на запросы. Внедренная система контроля над каждым заказом позволяет на идентификацию стадии на которой находится процесс реализации заказа с точным показателем времени, оставшегося до его завершения. Кроме того, способствует улучшению надзора над цепочкой поставок и оказывает положительное влияние на эффективность поставки.

Мы систематически следим за развитием технического прогресса нашей промышленности на мировом рынке, следуем за тенденциями и обогащаем наше предложение о новых решения. Мы также сотрудничаем с конструкторских бюро и научно-исследовательскими подразделениями которые специализируются в оценке и модернизации нашей продукции с точки зрения требуемых стандартов.

Современное оборудование позволяет оказывать услуги по дизайну и производству форм инъекционных, вдавленных и матриц, а также компонентов массового производства изготовленных из стали, пластика, алюминия, меди и металла, в соответствии с документацией, предоставленной клиентом или на основе фирменной конструкции.

Мы также специализируемся в производстве пластиковых компонентов. Свою продукцию мы основуем на машинах известных и уважаемых производителей Arburg oraz Battenfeld

Przedstawiciele w regionach
Regional representatives / Региональные представители



Handlowiec	rejon1@incobex.pl	+48 664 487 699
Handlowiec	rejon2@incobex.pl	+48 795 518 602
Handlowiec	rejon3@incobex.pl	+48 694 414 472
Handlowiec	rejon4@incobex.pl	+48 795 518 605
Handlowiec	rejon5@incobex.pl	+48 668 302 708
Handlowiec	rejon6@incobex.pl	+48 795 518 601
Handlowiec	rejon7@incobex.pl	+48 512 868 353

Objaśnienia nazewnictwa obudów
Used naming explanation / Пояснение наименований корпусов

STN 53 x 84 / 2 + FTN

Płaski daszek	STN
Skośny daszek	SSTN

Szerokość obudowy	
	26
	40
	53
	66
	80
	106

Wysokość obudowy	
	42
	58
	84

1 komora	brak
2 komory	2
3 komory	3
4 komory	4

Fundament	FTN
Kieszeń	KKN

INCOBEX
www. incobex.pl office@incobex.pl
tel. +48 (033) 822 70 63, fax. +48 (033) 822 70 64

Dodatkowe **zabezpieczenie** powierzchni obudowy przed skutkami działania **UV** - **lakierowanie**

Additional **protection** of cabinet surface against the **UV effects** - **painting**

Дополнительная защита поверхность корпуса от воздействия УФ-покрытие лаком

Warstwa lakieru pomaga chronić powierzchnię tworzywa, poprawia odporność na warunki atmosferyczne i promieniowanie UV. Zwiększa również wytrzymałość na czynniki chemiczne i mechaniczne

The paint layer helps to protect the material's surface, improves resistance to weather conditions and UV radiation. It also increases the chemical and mechanical resistance

Слой краски помогает защитить поверхность материала, устойчивость к погодным условиям и ультрафиолетовым излучением. Это также увеличивает стойкость к химическим и механическим факторам





Na życzenie klienta lakierujemy obudowy lakierem z **powłoką antygraffiti**

At the customer's request we cover the cabinets with **anti-graffiti coating.**

По просьбе клиента красим корпуса лаком с **покрытием антиграффити.**



Malujemy sprayem wcześniej przygotowaną powierzchnie, polakierowaną lakierem z dodatkiem antygraffiti.

We paint using a spray previously prepared surface, covered with anti-graffiti coating.

Мы красим распылителем заранее подготовленную поверхность, лакированные краской с добавлением антиграффити.



Tak przygotowaną próbkę pozostawiamy do wyschnięcia

We allow prepared sample to dry.

Подготовленный образец оставляем до полного высыхания.



Wycieramy pomalowaną powierzchnię szorstką szmatką, dla ułatwienia możemy zwilżyć szmatkę specjalnym zmywaczem.

We wipe painted surface with coarse cloth, we can use a special cleaner.

Вытрите окрашенную поверхность грубой тканью, чтобы облегчить можете намочите тряпку специальным очистителем



Wytarta powierzchnia nadal zachowuje swoje właściwości.Powłoka antygraffiti jest trwała i nie wymaga odnowienia.

Brushed surface still retains its properties. Anti-graffiti coating is durable and does not require renewal.

Вытертая поверхность по-прежнему сохраняет свои свойства. покрытие антиграффити является прочным и не требует обновления.

OBUDOWY TERMOUTWARDZALNE
THERMOSETTING CABINETS / ТЕРМОРЕАКТИВНЫЕ КОРПУСА

Typ / Type / Тип **STN 250**

SSTN / STN 26 ---- 12
SSTN / STN 40 ---- 13
SSTN / STN 53 ---- 14 - 15
SSTN / STN 66 ---- 16 - 18
SSTN / STN 80 ---- 19- 23
SSTN / STN 106 ---- 24 - 29
FTN / KKN ---- 30 - 31

OBUDOWY TERMOUTWARDZALNE
THERMOSETTING CABINETS / ТЕРМОРЕАКТИВНЫЕ КОРПУСА

Typ / Type / Тип **STN 320**

SSTN / STN 26 ---- 34
SSTN / STN 40 ---- 35
SSTN / STN 53 ---- 36- 37
SSTN / STN 66 ---- 38 - 40
SSTN / STN 80 ---- 41 - 45
SSTN / STN 106 ---- 46 - 51
FTN / KKN ---- 52 - 53

OBUDOWY TERMOUTWARDZALNE
THERMOSETTING CABINETS / ТЕРМОРЕАКТИВНЫЕ КОРПУСА

Typ / Type / Тип **DIN**

SD-00 ---- 56
SD-0 ---- 57
SD-1 ---- 58
SD-2 ---- 59
FD ---- 60

INFORMACJE TECHNICZNE
TECHNICAL INFORMATION / ТЕХНИЧЕСКАЯ ИНФОРМАЦИЯ

IT

IT STN 250/320 ---- 67 - 78
IT DIN ---- 61 - 65

AKCESORIA
ACCESSORIES / АКСЕССУАРЫ

AK

Akcesoria ---- 81 - 87
Accessories / Аксессуары

ROZDZIELNIE ELEKTRYCZNE
ЭЛЕКТРИЧЕСКИЕ РАСПРЕДЕЛИТЕЛЬНЫЕ ЩИТЫ

RE

Przykładowe rozwiązania ENERGA ---- 90 - 91
Example of solution accordinding to ENERGA standards / Пример решения фирмы ENERGA
Przykładowe rozwiązania ENEA ---- 91 - 92
Example of solution accordinding to ENEA standards / Пример решения фирмы ENEA
Przykładowe rozwiązania TAURON ---- 93 - 96
Example of solution accordinding to TAURON standards / Пример решения фирмы TAURON
Przykładowe rozwiązania INCOBEX ---- 97 - 102
Example of solution accordinding to INCOBEX standards / Пример решения фирмы INCOBEX

Obudowy termoutwardzalne
STN 250



INCOBEX

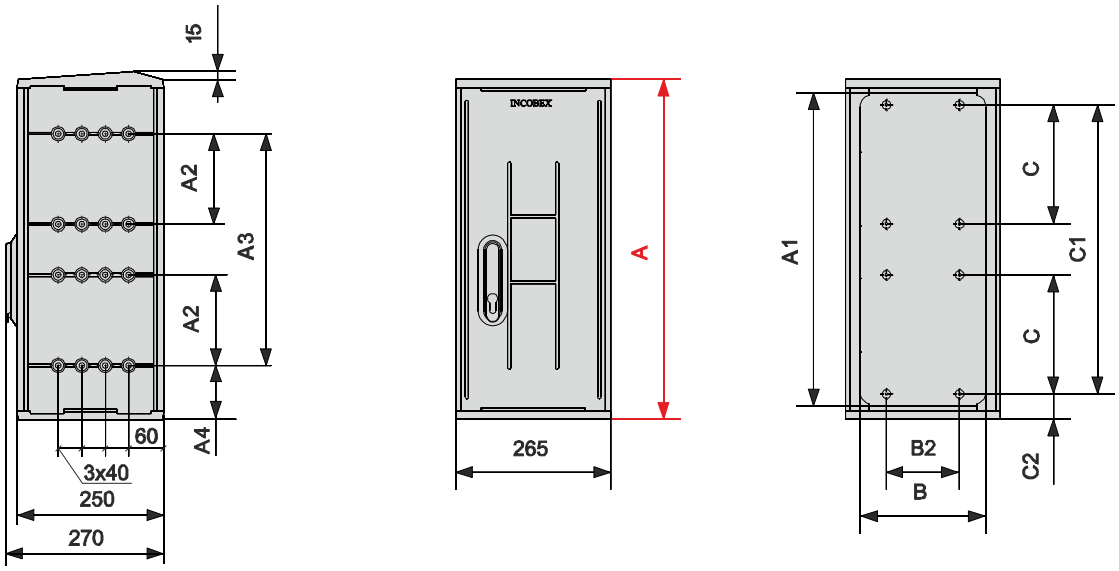

Typ Type / Тип	Nr kat. Art. no / Но. арт.	A	A1	A2	A3	A4	B	B1	B2	B3	B4	C	C1	C2
STN 26x42 SSTN 26x42	IOB-30110 IOB-40110	420	374	-	235	92	215	-	125	-	-	-	166	43
STN 26x58 SSTN 26x58	IOB-30210 IOB-40210	580	534	-	395	92	215	-	125	-	-	-	246	43
STN 26x84 SSTN 26x84	IOB-30310 IOB-40310	840	794	235	-	92	215	-	125	-	-	333	-	43

Obudowa + kieszeń kablowa 250 mm
Cabinet + Кабельный карман 250 mm
Корпус + Кабельный карман 250 mm

Typ Type / Тип	Nr kat. Art. no / Но. арт.	A
STN 26x42+KKN SSTN 26x42+KKN	IOB-30113 IOB-40113	670 690
STN 26x58+KKN SSTN 26x58+KKN	IOB-30213 IOB-40213	830 850
STN 26x84+KKN SSTN 26x84+KKN	IOB-30313 IOB-40313	1090 1110

Obudowa + kieszeń kablowa 250 mm
Cabinet + cable base 250 mm
Корпус + Кабельный карман 250 mm

Typ Type / Тип	Nr kat. Art. no / Но. арт.	A
STN 26x42+KKN 500 SSTN 26x42+KKN 500	IOB-30114 IOB-40114	920 940
STN 26x58+KKN 500 SSTN 26x58+KKN 500	IOB-30214 IOB-40214	1080 1100
STN 26x84+KKN 500 SSTN 26x84+KKN 500	IOB-30314 IOB-40314	1340 1360

Obudowa + fundament 855 mm
Cabinet + pedestal 855 mm
Корпус + Фундамент 855 mm

Typ Type / Тип	Nr kat. Art. no / Но. арт.	A
STN 26x42+FTN SSTN 26x42+FTN	IOB-30111 IOB-40111	1275 1295
STN 26x58+FTN SSTN 26x58+FTN	IOB-30211 IOB-40211	1435 1455
STN 26x84+FTN SSTN 26x84+FTN	IOB-30311 IOB-40311	1695 1715

Obudowa + kieszeń kablowa 250 mm + fundament
Cabinet + cable base 250 mm + pedestal
Корпус + Кабельный карман 250 mm + Фундамент

Typ Type / Тип	Nr kat. Art. no / Но. арт.	A
STN 26x42+KKN+FTN SSTN 26x42+KKN+FTN	IOB-30112 IOB-40112	1525 1545
STN 26x58+KKN+FTN SSTN 26x58+KKN+FTN	IOB-30212 IOB-40212	1685 1705
STN 26x84+KKN+FTN SSTN 26x84+KKN+FTN	IOB-30312 IOB-40312	1945 1965



Obudowę można łączyć z poniższymi wyrobami

Cabinet can be combined with following products / Корпус можна соединять со следующей продукцией

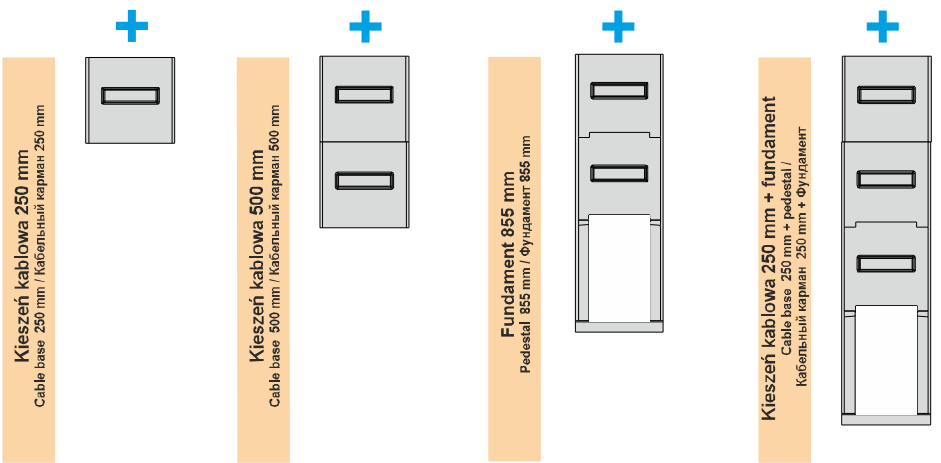

Istnieje możliwość zabudowania obudowy na jednej bądź większej ilości kieszeni kablowych oraz zastosowania kieszeni kablowej z denkiem (KKDN)

There is a possibility of mounting the cabinet on one or more cable bases as well as using cable base with bottom.

Вполне возможно застраения корпусов на одном или нескольких кабельных карманах а также использование кабельного кармана с дном (KKDN)

Producent zastrzega sobie prawo wprowadzania zmian technicznych / The producer reserves the right to introduce technical madifications / Производитель оставляет за собой право вносить технические изменения

www. incobex.pl office@incobex.pl
tel. +48 (033) 822 70 63, fax. +48 (033) 822 70 64

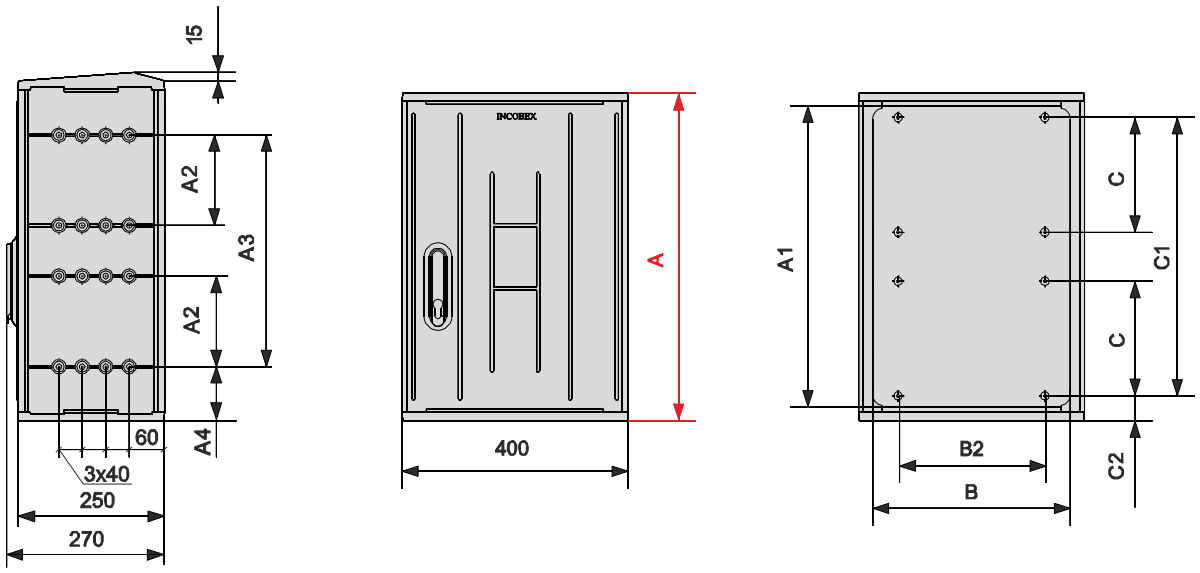

Typ Type / Тип	Nr kat. Art. no / Но. арт.	A	A1	A2	A3	A4	B	B1	B2	B3	B4	C	C1	C2
STN 40x42 SSTN 40x42	IOB-3110 IOB-41110	420	374	-	235	92	350	-	260	-	-	-	166	43
STN 40x58 SSTN 40x58	IOB-31210 IOB-41210	580	534	-	395	92	350	-	260	-	-	-	246	43
STN 40x84 SSTN 40x84	IOB-31310 IOB-41310	840	794	235	-	92	350	-	260	-	-	333	-	43



Obudowę można łączyć z poniższymi wyrobami

Cabinet can be combined with following products / Корпус можна соединять со следующей продукцией

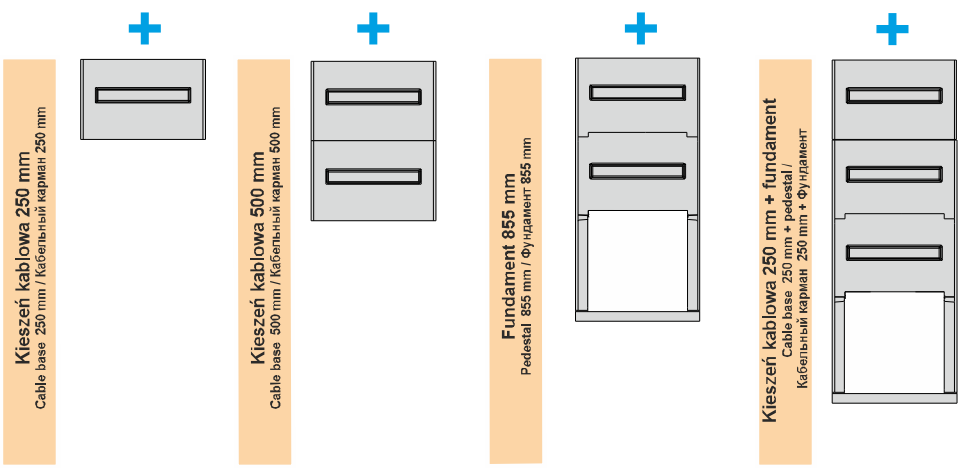

Obudowa + kieszeń kablowa 250 mm
Cabinet + Кабельный карман 250 mm
Корпус + Кабельный карман 250 mm

Typ Type / Тип	Nr kat. Art. no / Но. арт.	A
STN 40x42+KKN SSTN 40x42+KKN	IOB-31113 IOB-41113	670 690
STN 40x58+KKN SSTN 40x58+KKN	IOB-31213 IOB-41213	830 850
STN 40x84+KKN SSTN 40x84+KKN	IOB-31313 IOB-41313	1090 1110

Obudowa + kieszeń kablowa 250 mm
Cabinet + Кабельный карман 250 mm
Корпус + Кабельный карман 250 mm

Typ Type / Тип	Nr kat. Art. no / Но. арт.	A
STN 40x42+KKN 500 SSTN 40x42+KKN 500	IOB-31114 IOB-41114	920 940
STN 40x58+KKN 500 SSTN 40x58+KKN 500	IOB-31214 IOB-41214	1080 1100
STN 40x84+KKN 500 SSTN 40x84+KKN 500	IOB-31314 IOB-41314	1340 1360

Obudowa + fundament 855 mm
Cabinet + pedestal 855 mm
Корпус + Фундамент 855 mm

Typ Type / Тип	Nr kat. Art. no / Но. арт.	A
STN 40x42+FTN SSTN 40x42+FTN	IOB-31111 IOB-41111	1275 1295
STN 40x58+FTN SSTN 40x58+FTN	IOB-31211 IOB-41211	1435 1455
STN 40x84+FTN SSTN 40x84+FTN	IOB-31311 IOB-41311	1695 1715

Obudowa + kieszeń kablowa 250 mm + fundament
Cabinet + cable base 250 mm + pedestal
Корпус + Кабельный карман 250 mm + Фундамент

Typ Type / Тип	Nr kat. Art. no / Но. арт.	A
STN 40x42+KKN+FTN SSTN 40x42+KKN+FTN	IOB-31112 IOB-41112	1525 1545
STN 40x58+KKN+FTN SSTN 40x58+KKN+FTN	IOB-31212 IOB-41212	1685 1705
STN 40x84+KKN+FTN SSTN 40x84+KKN+FTN	IOB-31312 IOB-41312	1945 1965

Istnieje możliwość zabudowania obudowy na jednej bądź większej ilości kieszeni kablowych oraz zastosowania kieszeni kablowej z denkiem (KKDN)

There is a possibility of mounting the cabinet on one or more cable bases as well as using cable base with bottom.

Вполне возможно застраения корпусов на одном или нескольких кабельных карманах а также использование кабельного кармана с дном (KKDN)

Producent zastrzega sobie prawo wprowadzania zmian technicznych / The producer reserves the right to introduce technical madifications / Производитель оставляет за собой право вносить технические изменения

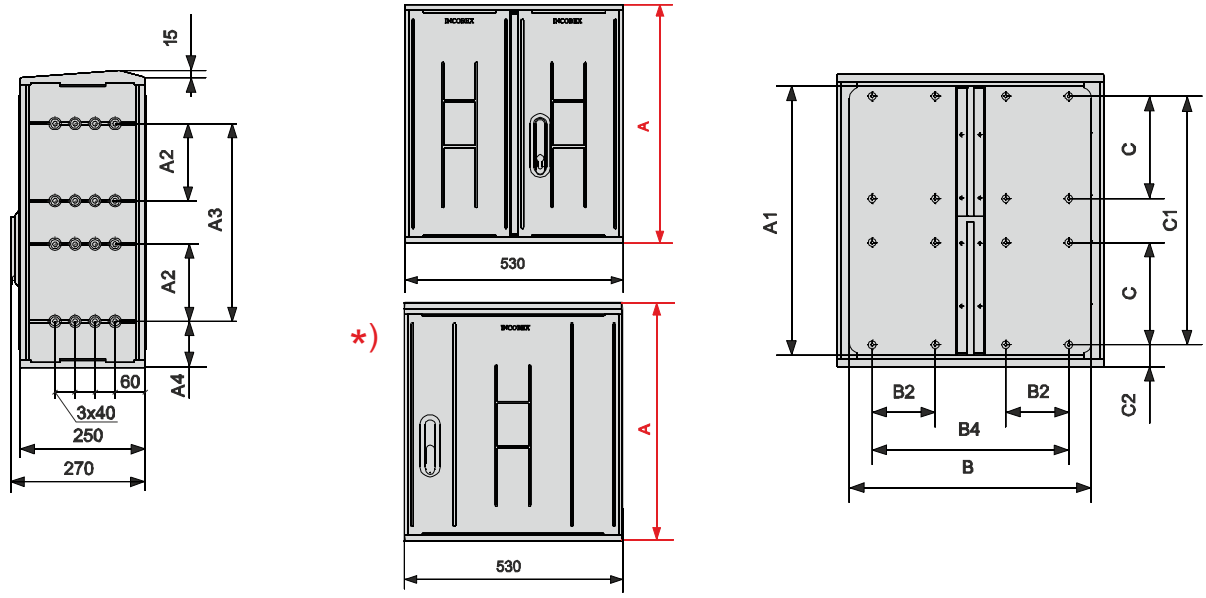

Typ Type / Тип	Nr kat. Art. no / Но. арт.	A	A1	A2	A3	A4	B	B1	B2	B3	B4	C	C1	C2
STN 53x42 SSTN 53x42	IOB-32110 IOB-42110	420	374	-	235	92	480	-	125	-	390	-	332	43
STN 53x58 SSTN 53x58	IOB-32210 IOB-42210	580	534	-	395	92	480	-	125	-	390	-	492	43
STN 53x84 SSTN 53x84	IOB-32310 IOB-42310	840	794	235	-	92	480	-	125	-	390	333	-	43

Obudowa + kieszeń kablowa 250 mm
Cabinet + Кабельный карман 250 mm
Корпус + Кабельный карман 250 mm

Typ Type / Тип	Nr kat. Art. no / Но. арт.	A
STN 53x42+KKN SSTN 53x42+KKN	IOB-32113 IOB-42113	670 690
STN 53x58+KKN SSTN 53x58+KKN	IOB-32213 IOB-42213	830 850
STN 53x84+KKN SSTN 53x84+KKN	IOB-32313 IOB-42313	1090 1110

Obudowa + kieszeń kablowa 250 mm
Cabinet + cable base 250 mm
Корпус + Кабельный карман 250 mm

Typ Type / Тип	Nr kat. Art. no / Но. арт.	A
STN 53x42+KKN 500 SSTN 53x42+KKN 500	IOB-32114 IOB-42114	920 940
STN 53x58+KKN 500 SSTN 53x58+KKN 500	IOB-32214 IOB-42214	1080 1100
STN 53x84+KKN 500 SSTN 53x84+KKN 500	IOB-32314 IOB-42314	1340 1360

Obudowa + fundament 855 mm
Cabinet + pedestal 855 mm
Корпус + Фундамент 855 mm

Typ Type / Тип	Nr kat. Art. no / Но. арт.	A
STN 53x42+FTN SSTN 53x42+FTN	IOB-32111 IOB-42111	1275 1295
STN 53x58+FTN SSTN 53x58+FTN	IOB-32211 IOB-42211	1435 1455
STN 53x84+FTN SSTN 53x84+FTN	IOB-32311 IOB-42311	1695 1715

Obudowa + kieszeń kablowa 250 mm + fundament
Cabinet + cable base 250 mm + pedestal
Корпус + Кабельный карман 250 mm + Фундамент

Typ Type / Тип	Nr kat. Art. no / Но. арт.	A
STN 53x42+KKN+FTN SSTN 53x42+KKN+FTN	IOB-32112 IOB-42112	1525 1545
STN 53x58+KKN+FTN SSTN 53x58+KKN+FTN	IOB-32212 IOB-42212	1685 1705
STN 53x84+KKN+FTN SSTN 53x84+KKN+FTN	IOB-32312 IOB-42312	1945 1965



Obudowę można łączyć z poniższymi wyrobami
Cabinet can be combined with following products / Корпус можна соединять со следующей продукцией

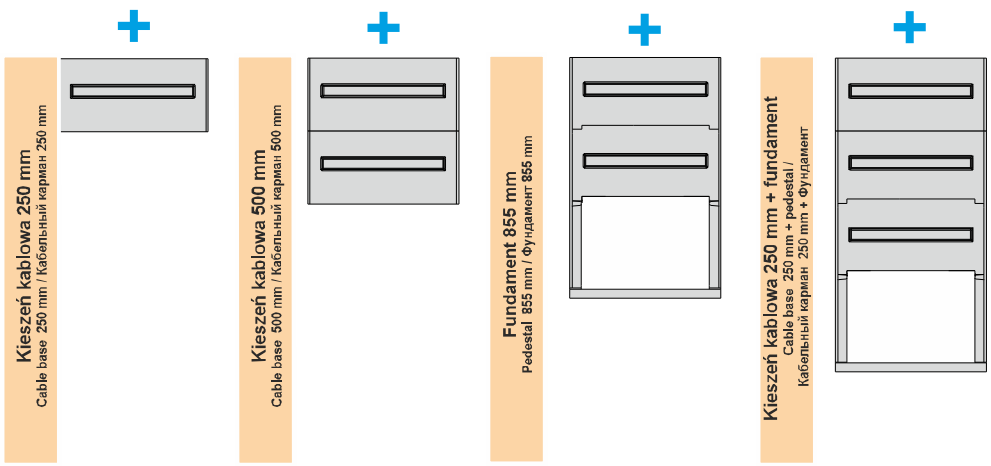

Istnieje możliwość zabudowania obudowy na jednej bądź większej ilości kieszeni kablowych oraz zastosowania kieszeni kablowej z denkiem (KKDN)
There is a possibility of mounting the cabinet on one or more cable bases as well as using cable base with bottom.
Вполне возможно застраения корпусов на одном или нескольких кабельных карманах а также использование кабельного кармана с дном (KKDN)

Producent zastrzega sobie prawo wprowadzania zmian technicznych / The producer reserves the right to introduce technical madifications / Производитель оставляет за собой право вносить технические изменения

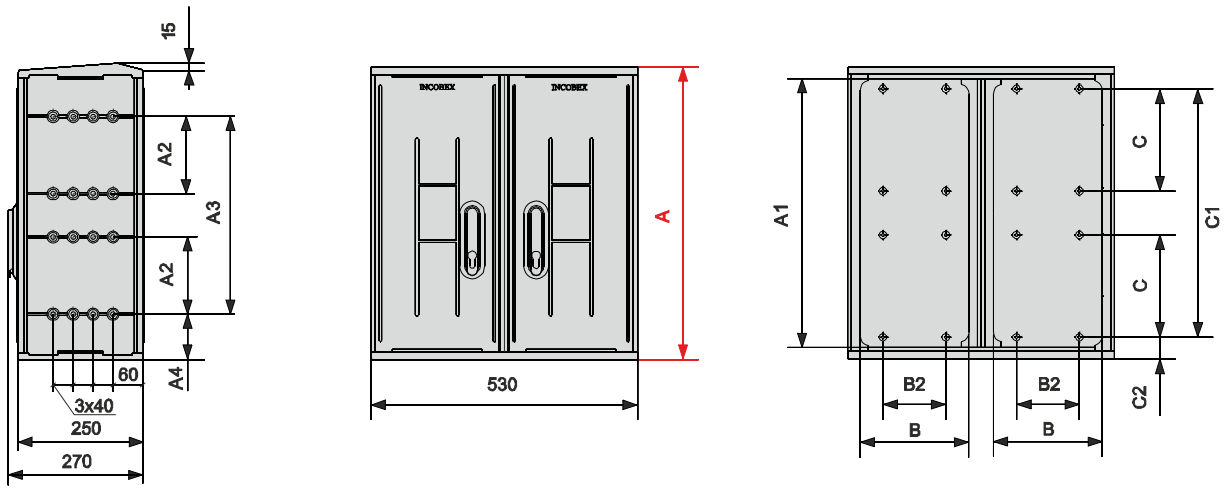

Typ Type / Тип	Nr kat. Art. no / Но. арт.	A	A1	A2	A3	A4	B	B1	B2	B3	B4	C	C1	C2
STN 53x42/2 SSTN 53x42/2	IOB-32120 IOB-42120	420	374	-	235	92	215	-	125	-	-	-	332	43
STN 53x58/2 SSTN 53x58/2	IOB-32220 IOB-42220	580	534	-	395	92	215	-	125	-	-	-	492	43
STN 53x84/2 SSTN 53x84/2	IOB-32320 IOB-42320	840	794	235	-	92	215	-	125	-	-	333	-	43



Obudowę można łączyć z poniższymi wyrobami

Cabinet can be combined with following products / Корпус можна соединять со следующей продукцией

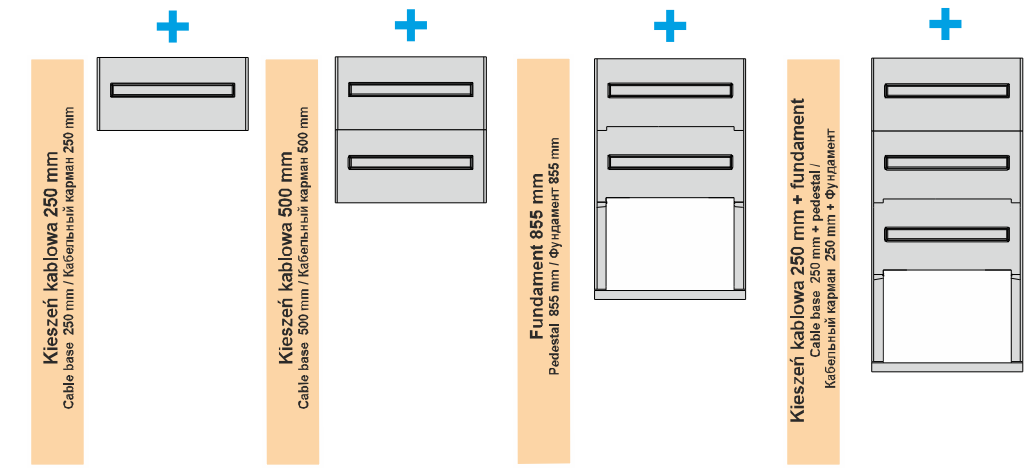

Istnieje możliwość zabudowania obudowy na jednej bądź większej ilości kieszeni kablowych oraz zastosowania kieszeni kablowej z denkiem (KKDN)

There is a possibility of mounting the cabinet on one or more cable bases as well as using cable base with bottom.

Вполне возможно застраения корпусов на одном или нескольких кабельных карманах а также использование кабельного кармана с дном (KKDN)

Obudowa + kieszeń kablowa 250 mm
Cabinet + Кабельный карман 250 mm
Корпус + Кабельный карман 250 mm

Typ Type / Тип	Nr kat. Art. no / Но. арт.	A
STN 53x42/2+KKN SSTN 53x42/2+KKN	IOB-32123 IOB-42123	670 690
STN 53x58/2+KKN SSTN 53x58/2+KKN	IOB-32223 IOB-42223	830 850
STN 53x84/2+KKN SSTN 53x84/2+KKN	IOB-32323 IOB-42323	1090 1110

Obudowa + kieszeń kablowa 250 mm
Cabinet + Кабельный карман 250 mm
Корпус + Кабельный карман 250 mm

Typ Type / Тип	Nr kat. Art. no / Но. арт.	A
STN 53x42/2+KKN 500 SSTN 53x42/2+KKN 500	IOB-32124 IOB-42124	920 940
STN 53x58/2+KKN 500 SSTN 53x58/2+KKN 500	IOB-32224 IOB-42224	1080 1100
STN 53x84/2+KKN 500 SSTN 53x84/2+KKN 500	IOB-32324 IOB-42324	1340 1360

Obudowa + fundament 855 mm
Cabinet + pedestal 855 mm
Корпус + Фундамент 855 mm

Typ Type / Тип	Nr kat. Art. no / Но. арт.	A
STN 53x42/2+FTN SSTN 53x42/2+FTN	IOB-32121 IOB-42121	1275 1295
STN 53x58/2+FTN SSTN 53x58/2+FTN	IOB-32221 IOB-42221	1435 1455
STN 53x84/2+FTN SSTN 53x84/2+FTN	IOB-32321 IOB-42321	1695 1715

Obudowa + kieszeń kablowa 250 mm + fundament
Cabinet + cable base 250 mm + pedestal
Корпус + Кабельный карман 250 mm + Фундамент

Typ Type / Тип	Nr kat. Art. no / Но. арт.	A
STN 53x42/2+KKN+FTN SSTN 53x42/2+KKN+FTN	IOB-32122 IOB-42122	1525 1545
STN 53x58/2+KKN+FTN SSTN 53x58/2+KKN+FTN	IOB-32222 IOB-42222	1685 1705
STN 53x84/2+KKN+FTN SSTN 53x84/2+KKN+FTN	IOB-32322 IOB-42322	1945 1965

Producent zastrzega sobie prawo wprowadzania zmian technicznych / The producer reserves the right to introduce technical madifications / Производитель оставляет за собой право вносить технические изменения

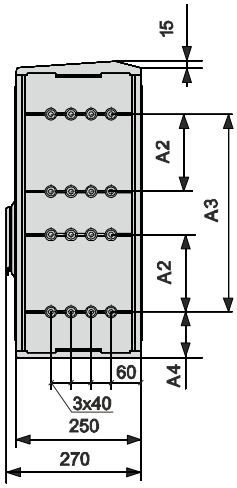

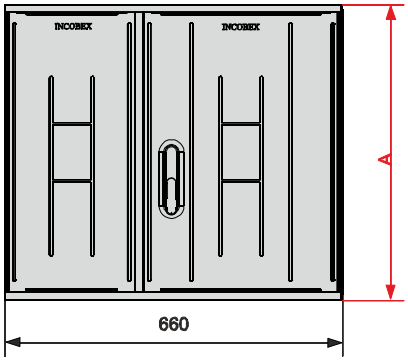

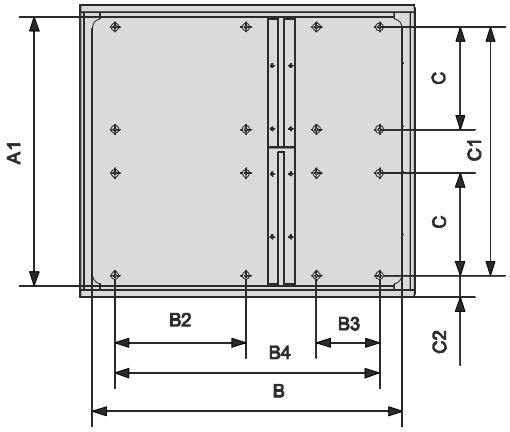

Typ Type / Тип	Nr kat. Art. no / Но. арт.	A	A1	A2	A3	A4	B	B1	B2	B3	B4	C	C1	C2
STN 66x42 SSTN 66x42	IOB-33110 IOB-43110	420	374	-	235	92	615	-	260	125	525	-	332	43
STN 66x58 SSTN 66x58	IOB-33210 IOB-43210	580	534	-	395	92	615	-	260	125	525	-	492	43
STN 66x84 SSTN 66x84	IOB-33310 IOB-43310	840	794	235	-	92	615	-	260	125	525	333	-	43

Obudowa + kieszeń kablowa 250 mm
Cabinet + Кабельный карман 250 mm
Корпус + Кабельный карман 250 mm

Typ Type / Тип	Nr kat. Art. no / Но. арт.	A
STN 66x42+KKN SSTN 66x42+KKN	IOB-33113 IOB-43113	670 690
STN 66x58+KKN SSTN 66x58+KKN	IOB-33213 IOB-43213	830 850
STN 66x84+KKN SSTN 66x84+KKN	IOB-33313 IOB-43313	1090 1110

Obudowa + kieszeń kablowa 250 mm
Cabinet + cable base 250 mm
Корпус + Кабельный карман 250 mm

Typ Type / Тип	Nr kat. Art. no / Но. арт.	A
STN 66x42+KKN 500 SSTN 66x42+KKN 500	IOB-33114 IOB-43114	920 940
STN 66x58+KKN 500 SSTN 66x58+KKN 500	IOB-33214 IOB-43214	1080 1100
STN 66x84+KKN 500 SSTN 66x84+KKN 500	IOB-33314 IOB-43314	1340 1360

Obudowa + fundament 855 mm
Cabinet + pedestal 855 mm
Корпус + Фундамент 855 mm

Typ Type / Тип	Nr kat. Art. no / Но. арт.	A
STN 66x42+FTN SSTN 66x42+FTN	IOB-33111 IOB-43111	1275 1295
STN 66x58+FTN SSTN 66x58+FTN	IOB-33211 IOB-43211	1435 1455
STN 66x84+FTN SSTN 66x84+FTN	IOB-33311 IOB-43311	1695 1715

Obudowa + kieszeń kablowa 250 mm + fundament
Cabinet + cable base 250 mm + pedestal
Корпус + Кабельный карман 250 mm + Фундамент

Typ Type / Тип	Nr kat. Art. no / Но. арт.	A
STN 66x42+KKN+FTN SSTN 66x42+KKN+FTN	IOB-33112 IOB-43112	1525 1545
STN 66x58+KKN+FTN SSTN 66x58+KKN+FTN	IOB-33212 IOB-43212	1685 1705
STN 66x84+KKN+FTN SSTN 66x84+KKN+FTN	IOB-33312 IOB-43312	1945 1965



Obudowę można łączyć z poniższymi wyrobami
Cabinet can be combined with following products / Корпус можна соединять со следующей продукцией

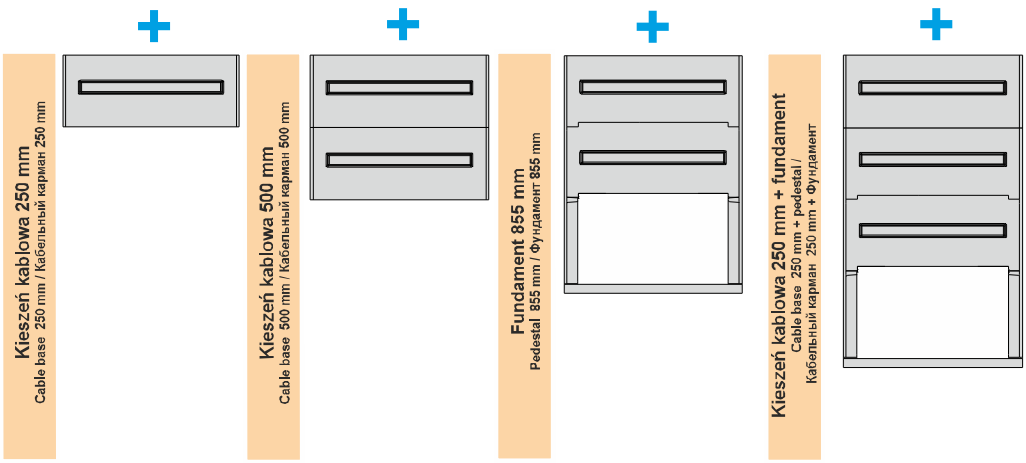

Istnieje możliwość zabudowania obudowy na jednej bądź większej ilości kieszeni kablowych oraz zastosowania kieszeni kablowej z denkiem (KKDN)
There is a possibility of mounting the cabinet on one or more cable bases as well as using cable base with bottom.
Вполне возможно застраения корпусов на одном или нескольких кабельных карманах а также использование кабельного кармана с дном (KKDN)

Producent zastrzega sobie prawo wprowadzania zmian technicznych / The producer reserves the right to introduce technical madifications / Производитель оставляет за собой право вносить технические изменения

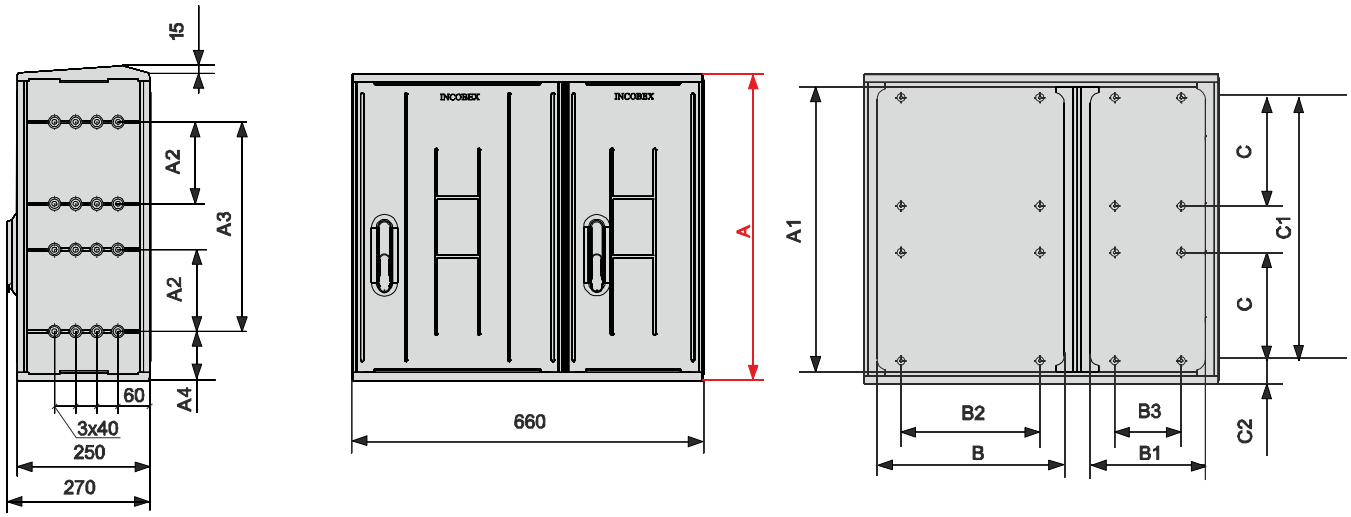

Typ Type / Тип	Nr kat. Art. no / Но. арт.	A	A1	A2	A3	A4	B	B1	B2	B3	B4	C	C1	C2
STN 66x42/2L SSTN 66x42/2L	IOB-33140 IOB-43140	420	374	-	235	92	350	215	260	125	-	-	332	43
STN 66x58/2L SSTN 66x58/2L	IOB-33240 IOB-43240	580	534	-	395	92	350	215	260	125	-	-	492	43
STN 66x84/2L SSTN 66x84/2L	IOB-33340 IOB-43340	840	794	235	-	92	350	215	260	125	-	333	-	43



Obudowę można łączyć z poniższymi wyrobami

Cabinet can be combined with following products / Корпус можна соединять со следующей продукцией

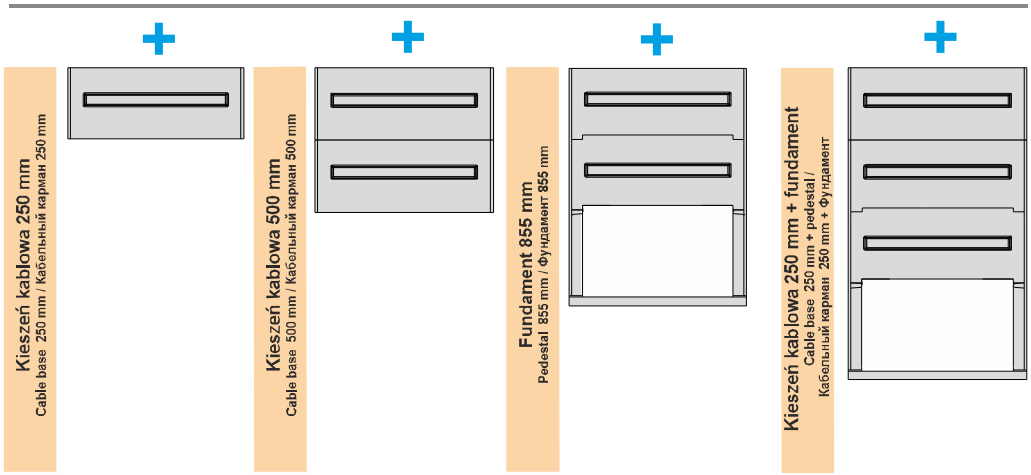

Obudowa + kieszeń kablowa 250 mm
Cabinet + Кабельный карман 250 mm
Корпус + Кабельный карман 250 mm

Typ Type / Тип	Nr kat. Art. no / Но. арт.	A
STN 66x42/2L+KKN SSTN 53x42/2L+KKN	IOB-33143 IOB-43143	670 690
STN 66x58/2L+KKN SSTN 66x58/2L+KKN	IOB-33243 IOB-43243	830 850
STN 66x84/2L+KKN SSTN 66x84/2L+KKN	IOB-33343 IOB-43343	1090 1110

Obudowa + kieszeń kablowa 250 mm
Cabinet + Кабельный карман 250 mm
Корпус + Кабельный карман 250 mm

Typ Type / Тип	Nr kat. Art. no / Но. арт.	A
STN 66x42/2L+KKN 500 SSTN 66x42/2L+KKN 500	IOB-33144 IOB-43144	920 940
STN 66x58/2L+KKN 500 SSTN 66x58/2L+KKN 500	IOB-33244 IOB-43244	1080 1100
STN 66x84/2L+KKN 500 SSTN 66x84/2L+KKN 500	IOB-33344 IOB-43344	1340 1360

Obudowa + fundament 855 mm
Cabinet + pedestal 855 mm
Корпус + Фундамент 855 mm

Typ Type / Тип	Nr kat. Art. no / Но. арт.	A
STN 66x42/2L+FTN SSTN 66x42/2L+FTN	IOB-33141 IOB-43141	1275 1295
STN 66x58/2L+FTN SSTN 66x58/2L+FTN	IOB-33241 IOB-43241	1435 1455
STN 66x84/2L+FTN SSTN 66x84/2L+FTN	IOB-33341 IOB-43341	1695 1715

Obudowa + kieszeń kablowa 250 mm + fundament
Cabinet + cable base 250 mm + pedestal
Корпус + Кабельный карман 250 mm + Фундамент

Typ Type / Тип	Nr kat. Art. no / Но. арт.	A
STN 66x42/2L+KKN+FTN SSTN 66x42/2L+KKN+FTN	IOB-33142 IOB-43142	1525 1545
STN 66x58/2L+KKN+FTN SSTN 66x58/2L+KKN+FTN	IOB-33242 IOB-43242	1685 1705
STN 66x84/2L+KKN+FTN SSTN 66x84/2L+KKN+FTN	IOB-33342 IOB-43342	1945 1965

Istnieje możliwość zabudowania obudowy na jednej bądź większej ilości kieszeni kablowych oraz zastosowania kieszeni kablowej z denkiem (KKDN)

There is a possibility of mounting the cabinet on one or more cable bases as well as using cable base with bottom.

Вполне возможно застраения корпусов на одном или нескольких кабельных карманах а также использование кабельного кармана с дном (KKDN)

Producent zastrzega sobie prawo wprowadzania zmian technicznych / The producer reserves the right to introduce technical madifications / Производитель оставляет за собой право вносить технические изменения

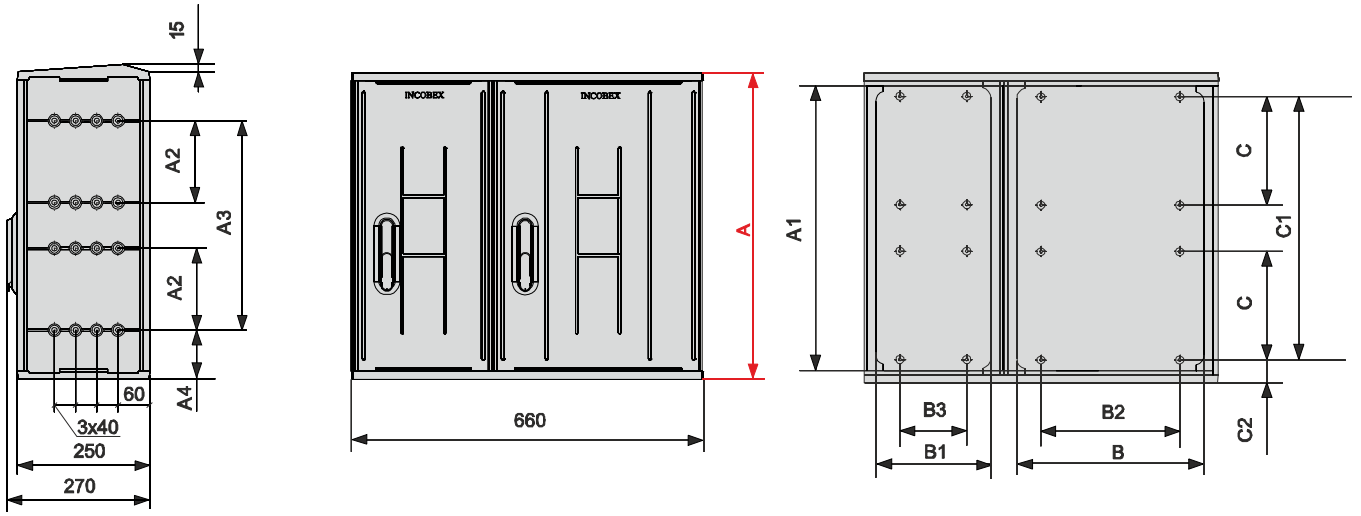

Typ Type / Тип	Nr kat. Art. no / Но. арт.	A	A1	A2	A3	A4	B	B1	B2	B3	B4	C	C1	C2
STN 66x42/2P SSTN 66x42/2P	IOB-33150 IOB-43150	420	374	-	235	92	350	215	260	125	-	-	332	43
STN 66x58/2P SSTN 66x58/2P	IOB-33250 IOB-43250	580	534	-	395	92	350	215	260	125	-	-	492	43
STN 66x84/2P SSTN 66x84/2P	IOB-33350 IOB-43350	840	794	235	-	92	350	215	260	125	-	333	-	43

Obudowa + kieszeń kablowa 250 mm
Cabinet + Кабельный карман 250 mm
Корпус + Кабельный карман 250 mm

Typ Type / Тип	Nr kat. Art. no / Но. арт.	A
STN 66x42/2P+KKN SSTN 53x42/2P+KKN	IOB-33153 IOB-43153	670 690
STN 66x58/2P+KKN SSTN 66x58/2P+KKN	IOB-33253 IOB-43253	830 850
STN 66x84/2P+KKN SSTN 66x84/2P+KKN	IOB-33353 IOB-43353	1090 1110

Obudowa + kieszeń kablowa 250 mm
Cabinet + cable base 250 mm
Корпус + Кабельный карман 250 mm

Typ Type / Тип	Nr kat. Art. no / Но. арт.	A
STN 66x42/2P+KKN 500 SSTN 66x42/2P+KKN 500	IOB-33154 IOB-43154	920 940
STN 66x58/2P+KKN 500 SSTN 66x58/2P+KKN 500	IOB-33254 IOB-43254	1080 1100
STN 66x84/2P+KKN 500 SSTN 66x84/2P+KKN 500	IOB-33354 IOB-43354	1340 1360

Obudowa + fundament 855 mm
Cabinet + pedestal 855 mm
Корпус + Фундамент 855 mm

Typ Type / Тип	Nr kat. Art. no / Но. арт.	A
STN 66x42/2P+FTN SSTN 66x42/2P+FTN	IOB-33151 IOB-43151	1275 1295
STN 66x58/2P+FTN SSTN 66x58/2P+FTN	IOB-33251 IOB-43251	1435 1455
STN 66x84/2P+FTN SSTN 66x84/2P+FTN	IOB-33351 IOB-43351	1695 1715

Obudowa + kieszeń kablowa 250 mm + fundament
Cabinet + cable base 250 mm + pedestal
Корпус + Кабельный карман 250 mm + Фундамент

Typ Type / Тип	Nr kat. Art. no / Но. арт.	A
STN 66x42/2P+KKN+FTN SSTN 66x42/2P+KKN+FTN	IOB-33152 IOB-43152	1525 1545
STN 66x58/2P+KKN+FTN SSTN 66x58/2P+KKN+FTN	IOB-33252 IOB-43252	1685 1705
STN 66x84/2P+KKN+FTN SSTN 66x84/2P+KKN+FTN	IOB-33352 IOB-43352	1945 1965



Obudowę można łączyć z poniższymi wyrobami

Cabinet can be combined with following products / Корпус можна соединять со следующей продукцией

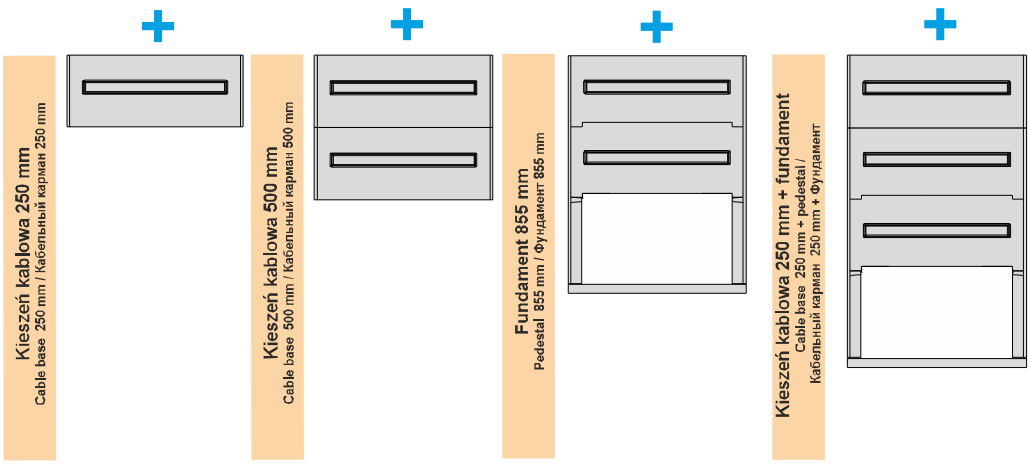

Istnieje możliwość zabudowania obudowy na jednej bądź większej ilości kieszeni kablowych oraz zastosowania kieszeni kablowej z denkiem (KKDN)

There is a possibility of mounting the cabinet on one or more cable bases as well as using cable base with bottom.

Вполне возможно застраения корпусов на одном или нескольких кабельных карманах а также использование кабельного кармана с дном (KKDN)

Producent zastrzega sobie prawo wprowadzania zmian technicznych / The producer reserves the right to introduce technical madifications / Производитель оставляет за собой право вносить технические изменения

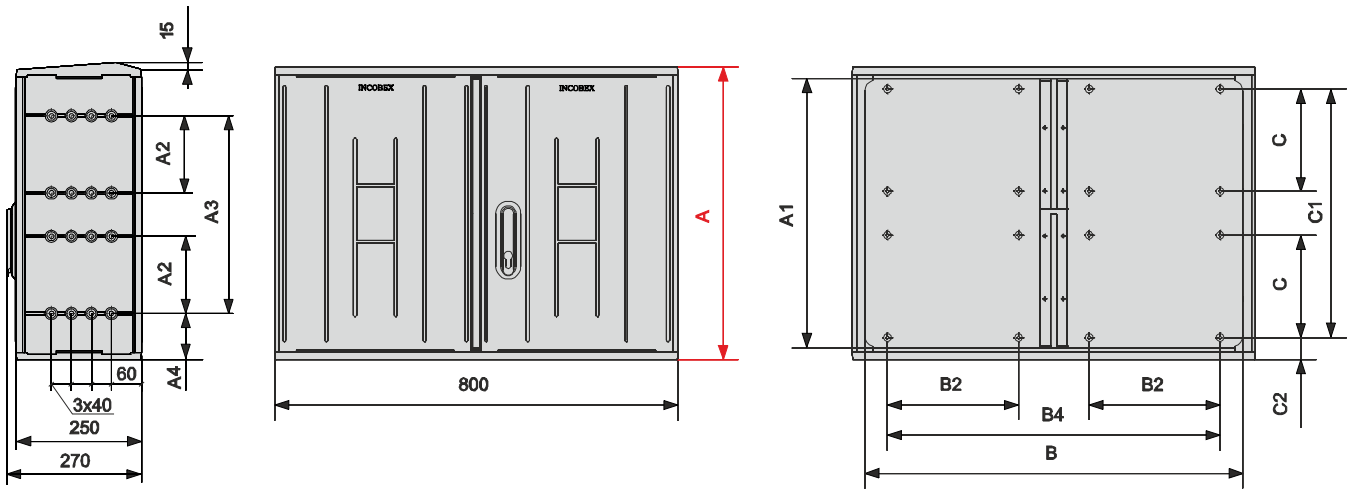

Typ Type / Тип	Nr kat. Art. no / Но. арт.	A	A1	A2	A3	A4	B	B1	B2	B3	B4	C	C1	C2
STN 80x42 SSTN 80x42	IOB-34110 IOB-44110	420	374	-	235	92	750	-	260	-	660	-	332	43
STN 80x58 SSTN 80x58	IOB-34210 IOB-44210	580	534	-	395	92	750	-	260	-	660	-	492	43
STN 80x84 SSTN 80x84	IOB-34310 IOB-44310	840	794	235	-	92	750	-	260	-	660	333	-	43



Obudowę można łączyć z poniższymi wyrobami

Cabinet can be combined with following products / Корпус можна соединять со следующей продукцией

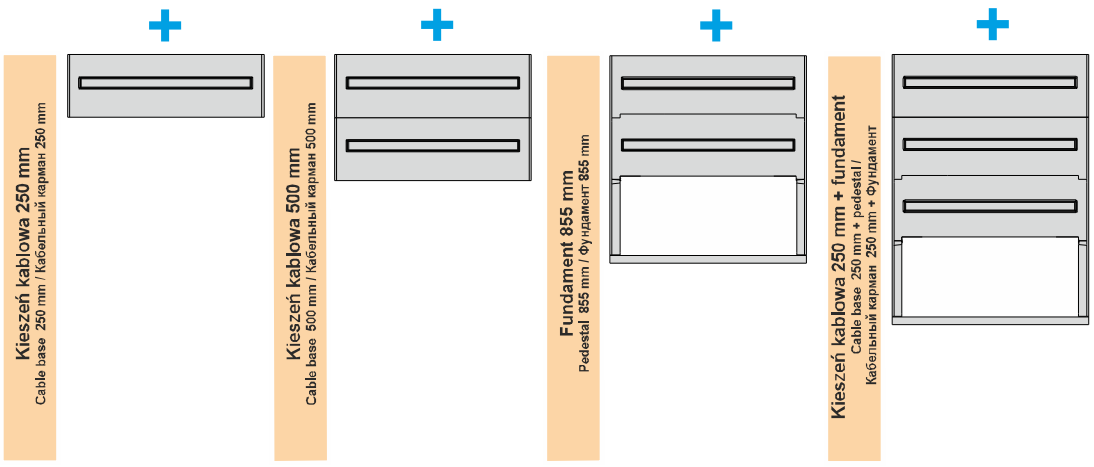

Obudowa + kieszeń kablowa 250 mm
Cabinet + Кабельный карман 250 mm
Корпус + Кабельный карман 250 mm

Typ Type / Тип	Nr kat. Art. no / Но. арт.	A
STN 80x42+KKN SSTN 80x42+KKN	IOB-34113 IOB-44113	670 690
STN 80x58+KKN SSTN 80x58+KKN	IOB-34213 IOB-44213	830 850
STN 80x84+KKN SSTN 80x84+KKN	IOB-34313 IOB-44313	1090 1110

Obudowa + kieszeń kablowa 250 mm
Cabinet + Кабельный карман 250 mm
Корпус + Кабельный карман 250 mm

Typ Type / Тип	Nr kat. Art. no / Но. арт.	A
STN 80x42+KKN 500 SSTN 80x42+KKN 500	IOB-34114 IOB-44114	920 940
STN 80x58+KKN 500 SSTN 80x58+KKN 500	IOB-34214 IOB-44214	1080 1100
STN 80x84+KKN 500 SSTN 80x84+KKN 500	IOB-34314 IOB-44314	1340 1360

Obudowa + fundament 855 mm
Cabinet + pedestal 855 mm
Корпус + Фундамент 855 mm

Typ Type / Тип	Nr kat. Art. no / Но. арт.	A
STN 80x42+FTN SSTN 80x42+FTN	IOB-34111 IOB-44111	1275 1295
STN 80x58+FTN SSTN 80x58+FTN	IOB-34211 IOB-44211	1435 1455
STN 80x84+FTN SSTN 80x84+FTN	IOB-34311 IOB-44311	1695 1715

Obudowa + kieszeń kablowa 250 mm + fundament
Cabinet + cable base 250 mm + pedestal
Корпус + Кабельный карман 250 mm + Фундамент

Typ Type / Тип	Nr kat. Art. no / Но. арт.	A
STN 80x42+KKN+FTN SSTN 8042+KKN+FTN	IOB-34112 IOB-44112	1525 1545
STN 80x58+KKN+FTN SSTN 80x58+KKN+FTN	IOB-34212 IOB-44212	1685 1705
STN 80x84+KKN+FTN SSTN 80x84+KKN+FTN	IOB-34312 IOB-44312	1945 1965

Istnieje możliwość zabudowania obudowy na jednej bądź większej ilości kieszeni kablowych oraz zastosowania kieszeni kablowej z denkiem (KKDN)

There is a possibility of mounting the cabinet on one or more cable bases as well as using cable base with bottom.

Вполне возможно застраения корпусов на одном или нескольких кабельных карманах а также использование кабельного кармана с дном (KKDN)

Producent zastrzega sobie prawo wprowadzania zmian technicznych / The producer reserves the right to introduce technical madifications / Производитель оставляет за собой право вносить технические изменения

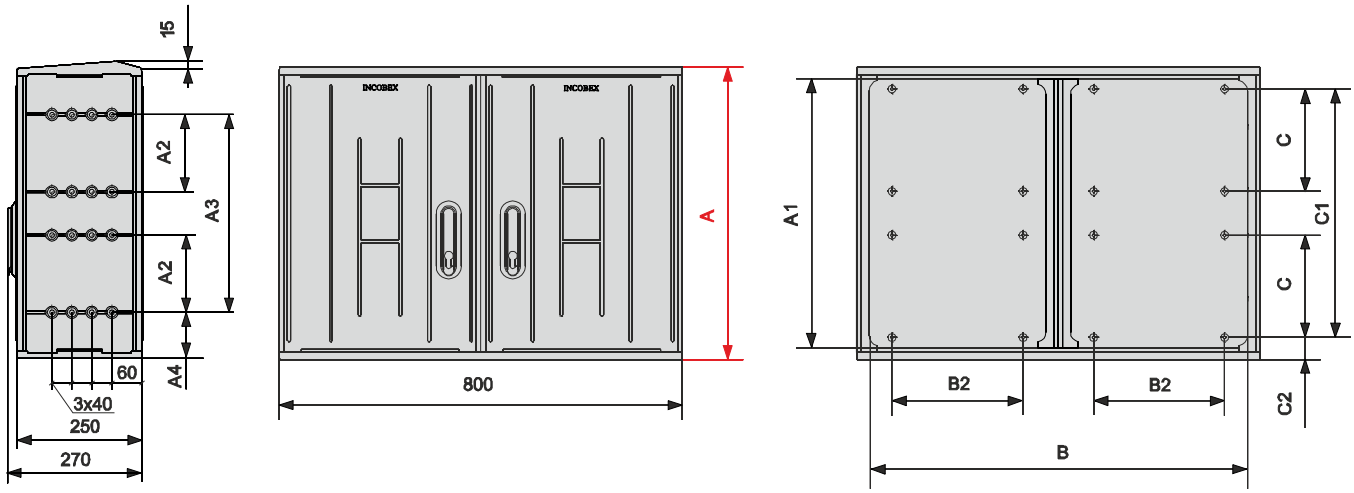

Typ Type / Тип	Nr kat. Art. no / Но. арт.	A	A1	A2	A3	A4	B	B1	B2	B3	B4	C	C1	C2
STN 80x42/2 SSTN 80x42/2	IOB-34120 IOB-44120	420	374	-	235	92	750	-	260	-	-	-	332	43
STN 80x58/2 SSTN 80x58/2	IOB-34220 IOB-44220	580	534	-	395	92	750	-	260	-	-	-	492	43
STN 80x84/2 SSTN 80x84/2	IOB-34320 IOB-44320	840	794	235	-	92	750	-	260	-	-	333	-	43

Obudowa + kieszeń kablowa 250 mm
Cabinet + Кабельный карман 250 mm
Корпус + Кабельный карман 250 mm

Typ Type / Тип	Nr kat. Art. no / Но. арт.	A
STN 80x42/2+KKN SSTN 80x42/2+KKN	IOB-34123 IOB-44123	670 690
STN 80x58/2+KKN SSTN 80x58/2+KKN	IOB-34223 IOB-44223	830 850
STN 80x84/2+KKN SSTN 80x84/2+KKN	IOB-34323 IOB-44323	1090 1110

Obudowa + kieszeń kablowa 250 mm
Cabinet + cable base 250 mm
Корпус + Кабельный карман 250 mm

Typ Type / Тип	Nr kat. Art. no / Но. арт.	A
STN 80x42/2+KKN 500 SSTN 80x42/2+KKN 500	IOB-34124 IOB-44124	920 940
STN 80x58/2+KKN 500 SSTN 80x58/2+KKN 500	IOB-34224 IOB-44224	1080 1100
STN 80x84/2+KKN 500 SSTN 80x84/2+KKN 500	IOB-34324 IOB-44324	1340 1360

Obudowa + fundament 855 mm
Cabinet + pedestal 855 mm
Корпус + Фундамент 855 mm

Typ Type / Тип	Nr kat. Art. no / Но. арт.	A
STN 80x42/2+FTN SSTN 80x42/2+FTN	IOB-34121 IOB-44121	1275 1295
STN 80x58/2+FTN SSTN 80x58/2+FTN	IOB-34221 IOB-44221	1435 1455
STN 80x84/2+FTN SSTN 80x84/2+FTN	IOB-34321 IOB-44321	1695 1715

Obudowa + kieszeń kablowa 250 mm + fundament
Cabinet + cable base 250 mm + pedestal
Корпус + Кабельный карман 250 mm + Фундамент

Typ Type / Тип	Nr kat. Art. no / Но. арт.	A
STN 80x42/2+KKN+FTN SSTN 80x42/2+KKN+FTN	IOB-34122 IOB-44122	1525 1545
STN 80x58/2+KKN+FTN SSTN 80x58/2+KKN+FTN	IOB-34222 IOB-44222	1685 1705
STN 80x84/2+KKN+FTN SSTN 80x84/2+KKN+FTN	IOB-34322 IOB-44322	1945 1965



Obudowę można łączyć z poniższymi wyrobami

Cabinet can be combined with following products / Корпус можна соединять со следующей продукцией

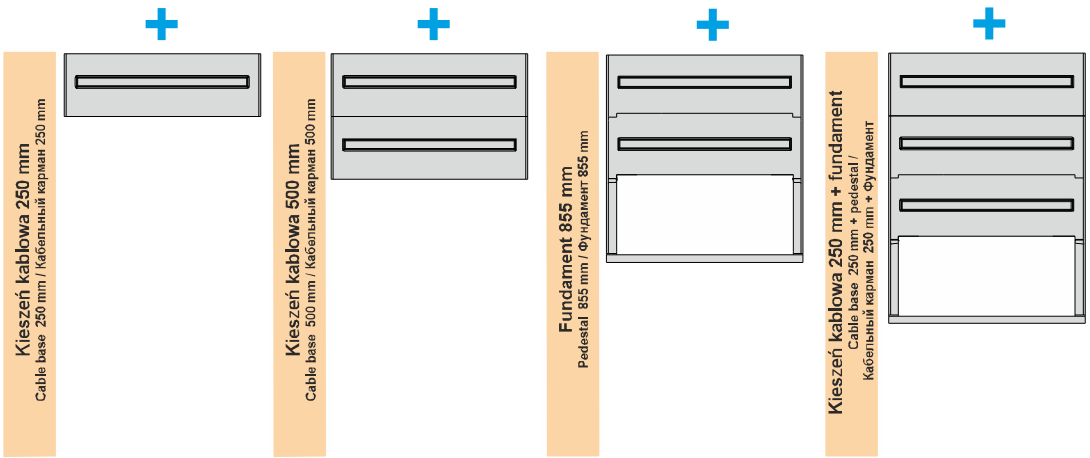

Istnieje możliwość zabudowania obudowy na jednej bądź większej ilości kieszeni kablowych oraz zastosowania kieszeni kablowej z denkiem (KKDN)

There is a possibility of mounting the cabinet on one or more cable bases as well as using cable base with bottom.

Вполне возможно застраения корпусов на одном или нескольких кабельных карманах а также использование кабельного кармана с дном (KKDN)

Producent zastrzega sobie prawo wprowadzania zmian technicznych / The producer reserves the right to introduce technical madifications / Производитель оставляет за собой право вносить технические изменения

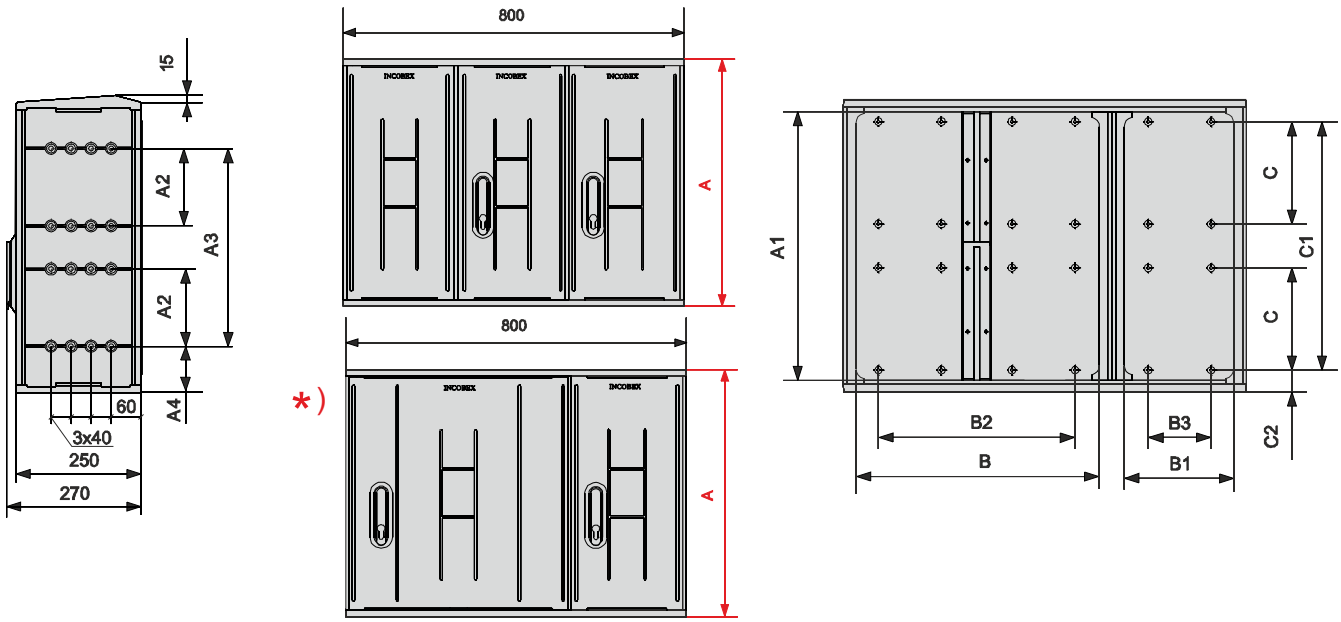

Typ Type / Тип	Nr kat. Art. no / Но. арт.	A	A1	A2	A3	A4	B	B1	B2	B3	B4	C	C1	C2
STN 80x42/2L SSTN 80x42/2L	IOB-34140 IOB-44140	420	374	-	235	92	480	215	390	125	-	-	332	43
STN 80x58/2L SSTN 80x58/2L	IOB-34240 IOB-44240	580	534	-	395	92	480	215	390	125	-	-	492	43
STN 80x84/2L SSTN 80x84/2L	IOB-34340 IOB-44340	840	794	235	-	92	480	215	390	125	-	333	-	43



Obudowę można łączyć z poniższymi wyrobami

Cabinet can be combined with following products / Корпус можна соединять со следующей продукцией

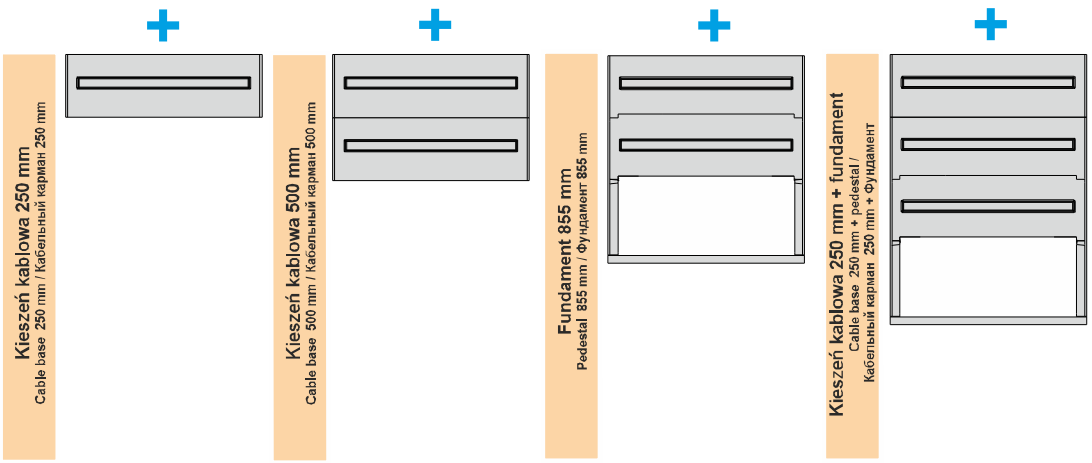

Obudowa + kieszeń kablowa 250 mm
Cabinet + Кабельный карман 250 mm
Корпус + Кабельный карман 250 mm

Typ Type / Тип	Nr kat. Art. no / Но. арт.	A
STN 80x42/2L+KKN SSTN 80x42/2L+KKN	IOB-34143 IOB-44143	670 690
STN 80x58/2L+KKN SSTN 80x58/2L+KKN	IOB-34243 IOB-44243	830 850
STN 80x84/2L+KKN SSTN 80x84/2L+KKN	IOB-34343 IOB-44343	1090 1110

Obudowa + kieszeń kablowa 250 mm
Cabinet + Кабельный карман 250 mm
Корпус + Кабельный карман 250 mm

Typ Type / Тип	Nr kat. Art. no / Но. арт.	A
STN 80x42/2L+KKN 500 SSTN 80x42/2L+KKN 500	IOB-34144 IOB-44144	920 940
STN 80x58/2L+KKN 500 SSTN 80x58/2L+KKN 500	IOB-34244 IOB-44244	1080 1100
STN 80x84/2L+KKN 500 SSTN 80x84/2L+KKN 500	IOB-34344 IOB-44344	1340 1360

Obudowa + fundament 855 mm
Cabinet + pedestal 855 mm
Корпус + Фундамент 855 mm

Typ Type / Тип	Nr kat. Art. no / Но. арт.	A
STN 80x42/2L+FTN SSTN 80x42/2L+FTN	IOB-34141 IOB-44141	1275 1295
STN 80x58/2L+FTN SSTN 80x58/2L+FTN	IOB-34241 IOB-44241	1435 1455
STN 80x84/2L+FTN SSTN 80x84/2L+FTN	IOB-34341 IOB-44341	1695 1715

Obudowa + kieszeń kablowa 250 mm + fundament
Cabinet + cable base 250 mm + pedestal
Корпус + Кабельный карман 250 mm + Фундамент

Typ Type / Тип	Nr kat. Art. no / Но. арт.	A
STN 80x42/2L+KKN+FTN SSTN 80x42/2L+KKN+FTN	IOB-34142 IOB-44142	1525 1545
STN 80x58/2L+KKN+FTN SSTN 80x58/2L+KKN+FTN	IOB-34242 IOB-44242	1685 1705
STN 80x84/2L+KKN+FTN SSTN 80x84/2L+KKN+FTN	IOB-34342 IOB-44342	1945 1965

Istnieje możliwość zabudowania obudowy na jednej bądź większej ilości kieszeni kablowych oraz zastosowania kieszeni kablowej z denkiem (KKDN)

There is a possibility of mounting the cabinet on one or more cable bases as well as using cable base with bottom.

Вполне возможно застраения корпусов на одном или нескольких кабельных карманах а также использование кабельного кармана с дном (KKDN)

Producent zastrzega sobie prawo wprowadzania zmian technicznych / The producer reserves the right to introduce technical madifications / Производитель оставляет за собой право вносить технические изменения

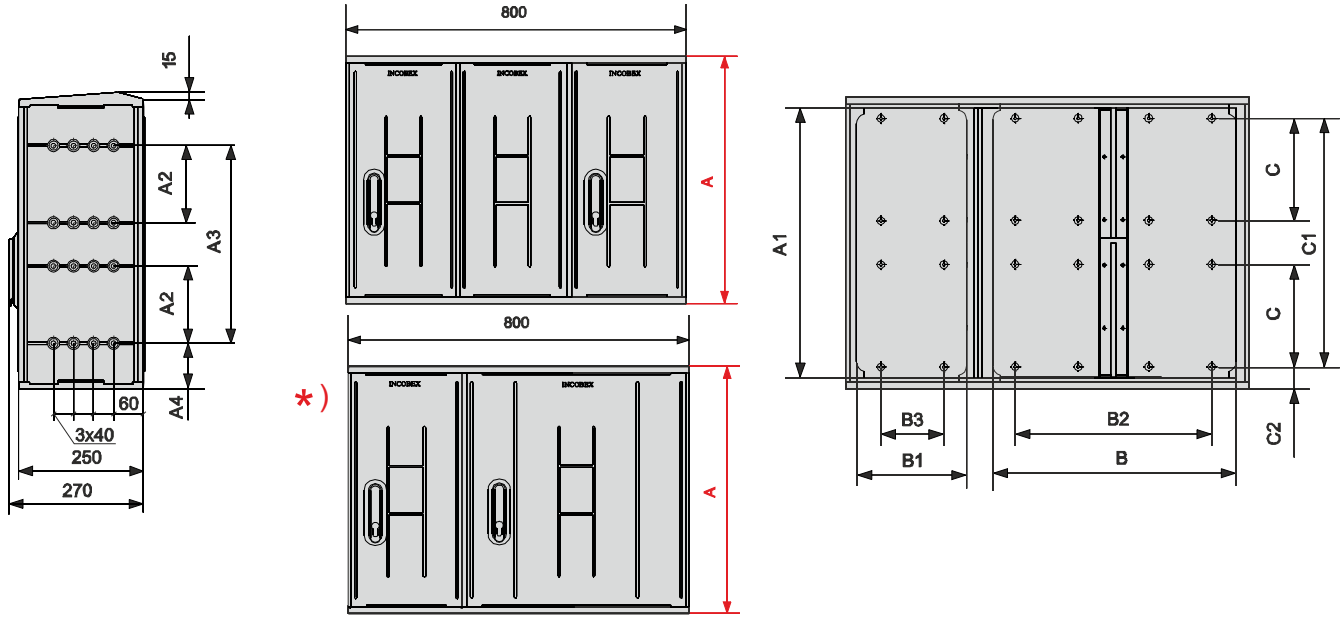

Typ Type / Тип	Nr kat. Art. no / Но. арт.	A	A1	A2	A3	A4	B	B1	B2	B3	B4	C	C1	C2
STN 80x42/2P SSTN 80x42/2P	IOB-34150 IOB-44150	420	374	-	235	92	480	215	390	125	-	-	332	43
STN 80x58/2P SSTN 80x58/2P	IOB-34250 IOB-44250	580	534	-	395	92	480	215	390	125	-	-	492	43
STN 80x84/2P SSTN 80x84/2P	IOB-34350 IOB-44350	840	794	235	-	92	480	215	390	125	-	333	-	43

Obudowa + kieszeń kablowa 250 mm
Cabinet + Кабельный карман 250 mm
Корпус + Кабельный карман 250 mm

Typ Type / Тип	Nr kat. Art. no / Но. арт.	A
STN 80x42/2P+KKN SSTN 80x42/2P+KKN	IOB-34153 IOB-44153	670 690
STN 80x58/2P+KKN SSTN 80x58/2P+KKN	IOB-34253 IOB-44253	830 850
STN 80x84/2P+KKN SSTN 80x84/2P+KKN	IOB-34353 IOB-44353	1090 1110

Obudowa + kieszeń kablowa 250 mm
Cabinet + cable base 250 mm
Корпус + Кабельный карман 250 mm

Typ Type / Тип	Nr kat. Art. no / Но. арт.	A
STN 80x42/2P+KKN 500 SSTN 80x42/2P+KKN 500	IOB-34154 IOB-44154	920 940
STN 80x58/2P+KKN 500 SSTN 80x58/2P+KKN 500	IOB-34254 IOB-44254	1080 1100
STN 80x84/2P+KKN 500 SSTN 80x84/2P+KKN 500	IOB-34354 IOB-44354	1340 1360

Obudowa + fundament 855 mm
Cabinet + pedestal 855 mm
Корпус + Фундамент 855 mm

Typ Type / Тип	Nr kat. Art. no / Но. арт.	A
STN 80x42/2P+FTN SSTN 80x42/2P+FTN	IOB-34151 IOB-44151	1275 1295
STN 80x58/2P+FTN SSTN 80x58/2P+FTN	IOB-34251 IOB-44251	1435 1455
STN 80x84/2P+FTN SSTN 80x84/2P+FTN	IOB-34351 IOB-44351	1695 1715

Obudowa + kieszeń kablowa 250 mm + fundament
Cabinet + cable base 250 mm + pedestal
Корпус + Кабельный карман 250 mm + Фундамент

Typ Type / Тип	Nr kat. Art. no / Но. арт.	A
STN 80x42/2P+KKN+FTN SSTN 80x42/2P+KKN+FTN	IOB-34152 IOB-44152	1525 1545
STN 80x58/2P+KKN+FTN SSTN 80x58/2P+KKN+FTN	IOB-34252 IOB-44252	1685 1705
STN 80x84/2P+KKN+FTN SSTN 80x84/2P+KKN+FTN	IOB-34352 IOB-44352	1945 1965



Obudowę można łączyć z poniższymi wyrobami

Cabinet can be combined with following products / Корпус можна соединять со следующей продукцией

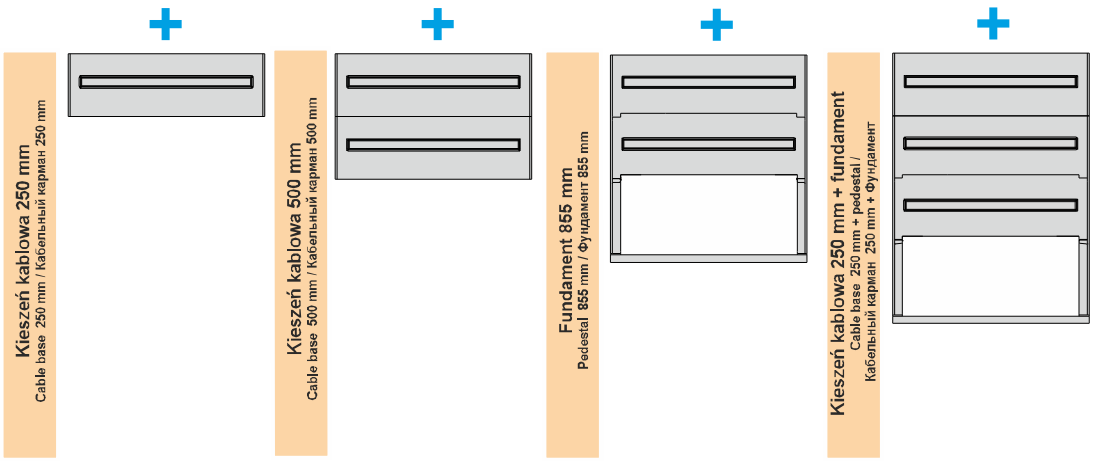

Istnieje możliwość zabudowania obudowy na jednej bądź większej ilości kieszeni kablowych oraz zastosowania kieszeni kablowej z denkiem (KKDN)

There is a possibility of mounting the cabinet on one or more cable bases as well as using cable base with bottom.

Вполне возможно застраения корпусов на одном или нескольких кабельных карманах а также использование кабельного кармана с дном (KKDN)

Producent zastrzega sobie prawo wprowadzania zmian technicznych / The producer reserves the right to introduce technical madifications / Производитель оставляет за собой право вносить технические изменения

INCOBEX
www. incobex.pl office@incobex.pl
tel. +48 (033) 822 70 63, fax. +48 (033) 822 70 64

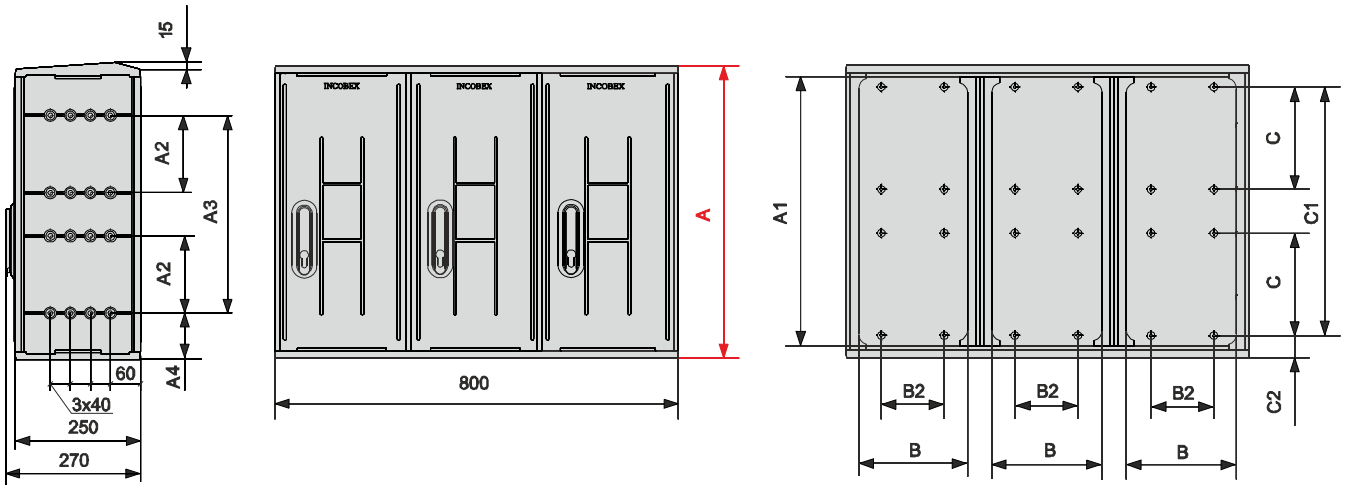

Typ Type / Тип	Nr kat. Art. no / Но. арт.	A	A1	A2	A3	A4	B	B1	B2	B3	B4	C	C1	C2
STN 80x42/3 SSTN 80x42/3	IOB-34130 IOB-44130	420	374	-	235	92	215	-	125	-	-	-	332	43
STN 80x58/3 SSTN 80x58/3	IOB-34230 IOB-44230	580	534	-	395	92	215	-	125	-	-	-	492	43
STN 80x84/3 SSTN 80x84/3	IOB-34330 IOB-44330	840	794	235	-	92	215	-	125	-	-	333	-	43



Obudowę można łączyć z poniższymi wyrobami

Cabinet can be combined with following products / Корпус можна соединять со следующей продукцией

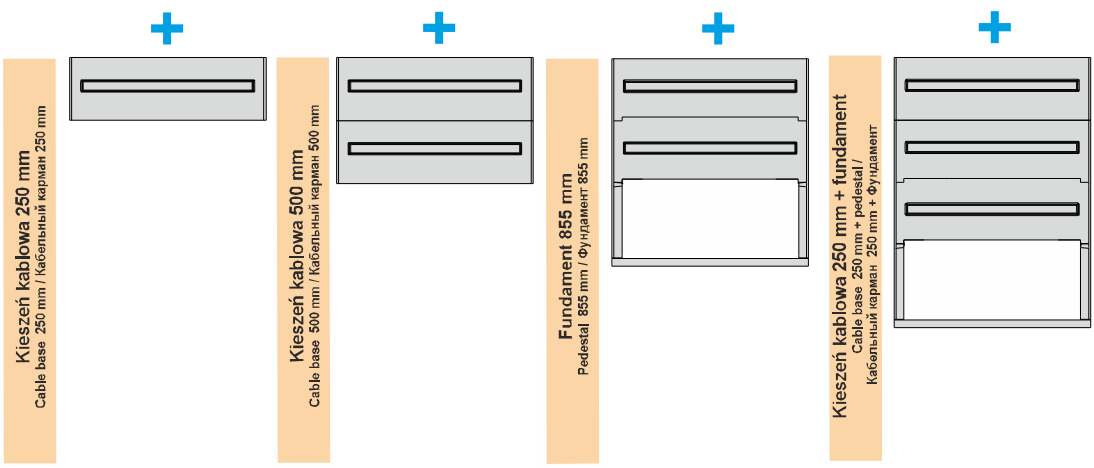

Obudowa + kieszeń kablowa 250 mm
Cabinet + Кабельный карман 250 mm
Корпус + Кабельный карман 250 mm

Typ Type / Тип	Nr kat. Art. no / Но. арт.	A
STN 80x42/3+KKN SSTN 80x42/3+KKN	IOB-34133 IOB-44133	670 690
STN 80x58/3+KKN SSTN 80x58/3+KKN	IOB-34233 IOB-44233	830 850
STN 80x84/3+KKN SSTN 80x84/3+KKN	IOB-34333 IOB-44333	1090 1110

Obudowa + kieszeń kablowa 250 mm
Cabinet + Кабельный карман 250 mm
Корпус + Кабельный карман 250 mm

Typ Type / Тип	Nr kat. Art. no / Но. арт.	A
STN 80x42/3+KKN 500 SSTN 80x42/3+KKN 500	IOB-34134 IOB-44134	920 940
STN 80x58/3+KKN 500 SSTN 80x58/3+KKN 500	IOB-34234 IOB-44234	1080 1100
STN 80x84/3+KKN 500 SSTN 80x84/3+KKN 500	IOB-34334 IOB-44334	1340 1360

Obudowa + fundament 855 mm
Cabinet + pedestal 855 mm
Корпус + Фундамент 855 mm

Typ Type / Тип	Nr kat. Art. no / Но. арт.	A
STN 80x42/3+FTN SSTN 80x42/3+FTN	IOB-34131 IOB-44131	1275 1295
STN 80x58/3+FTN SSTN 80x58/3+FTN	IOB-34231 IOB-44231	1435 1455
STN 80x84/3+FTN SSTN 80x84/3+FTN	IOB-34331 IOB-44331	1695 1715

Obudowa + kieszeń kablowa 250 mm + fundament
Cabinet + cable base 250 mm + pedestal
Корпус + Кабельный карман 250 mm + Фундамент

Typ Type / Тип	Nr kat. Art. no / Но. арт.	A
STN 80x42/3+KKN+FTN SSTN 80x42/3+KKN+FTN	IOB-34132 IOB-44132	1525 1545
STN 80x58/3+KKN+FTN SSTN 80x58/3+KKN+FTN	IOB-34232 IOB-44232	1685 1705
STN 80x84/3+KKN+FTN SSTN 80x84/3+KKN+FTN	IOB-34332 IOB-44332	1945 1965

Istnieje możliwość zabudowania obudowy na jednej bądź większej ilości kieszeni kablowych oraz zastosowania kieszeni kablowej z denkiem (KKDN)

There is a possibility of mounting the cabinet on one or more cable bases as well as using cable base with bottom.

Вполне возможно застраения корпусов на одном или нескольких кабельных карманах а также использование кабельного кармана с дном (KKDN)

Producent zastrzega sobie prawo wprowadzania zmian technicznych / The producer reserves the right to introduce technical madifications / Производитель оставляет за собой право вносить технические изменения

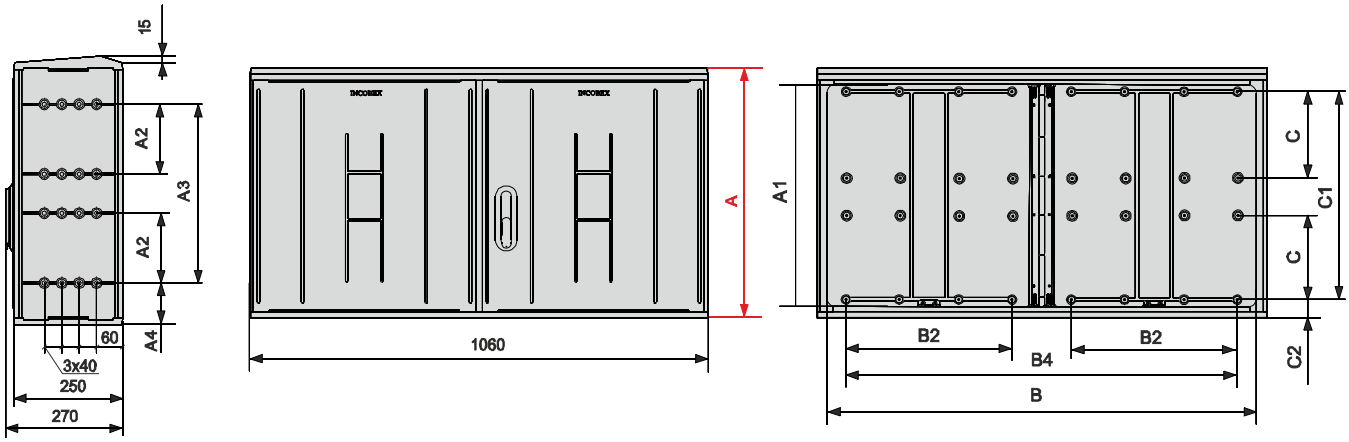

Typ Type / Тип	Nr kat. Art. no / Но. арт.	A	A1	A2	A3	A4	B	B1	B2	B3	B4	C	C1	C2
STN 106x58 SSTN 106x58	IOB-35210 IOB-45210	580	534	-	395	92	1060	-	390	-	660	-	492	43
STN 106x84 SSTN 106x84	IOB-35310 IOB-45310	840	794	235	-	92	1060	-	390	-	660	333	-	43

Obudowa + kieszeń kablowa 250 mm
Cabinet + Кабельный карман 250 mm
Корпус + Кабельный карман 250 mm

Typ Type / Тип	Nr kat. Art. no / Но. арт.	A
STN 106x58+KKN SSTN 106x58+KKN	IOB-35213 IOB-45213	830 850
STN 106x84+KKN SSTN 106x84+KKN	IOB-35313 IOB-45313	1090 1110

Obudowa + kieszeń kablowa 250 mm
Cabinet + cable base 250 mm
Корпус + Кабельный карман 250 mm

Typ Type / Тип	Nr kat. Art. no / Но. арт.	A
STN 106x58+KKN 500 SSTN 106x58+KKN 500	IOB-35214 IOB-45214	1080 1100
STN 106x84+KKN 500 SSTN 106x84+KKN 500	IOB-35314 IOB-45314	1340 1360

Obudowa + fundament 855 mm
Cabinet + pedestal 855 mm
Корпус + Фундамент 855 mm

Typ Type / Тип	Nr kat. Art. no / Но. арт.	A
STN 106x58+FTN SSTN 106x58+FTN	IOB-35211 IOB-45211	1435 1455
STN 106x84+FTN SSTN 106x84+FTN	IOB-35311 IOB-45311	1695 1715

Obudowa + kieszeń kablowa 250 mm + fundament
Cabinet + cable base 250 mm + pedestal
Корпус + Кабельный карман 250 mm + Фундамент

Typ Type / Тип	Nr kat. Art. no / Но. арт.	A
STN 106x58+KKN+FTN SSTN 106x58+KKN+FTN	IOB-35212 IOB-45212	1685 1705
STN 106x84+KKN+FTN SSTN 106x84+KKN+FTN	IOB-35312 IOB-45312	1945 1965



Obudowę można łączyć z poniższymi wyrobami

Cabinet can be combined with following products / Корпус можна соединять со следующей продукцией

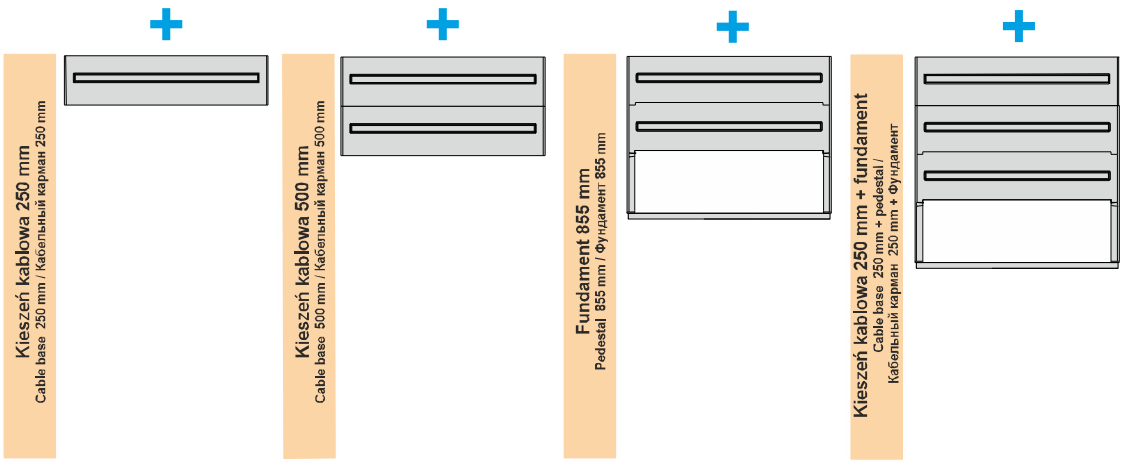

Istnieje możliwość zabudowania obudowy na jednej bądź większej ilości kieszeni kablowych oraz zastosowania kieszeni kablowej z denkiem (KKDN)

There is a possibility of mounting the cabinet on one or more cable bases as well as using cable base with bottom.

Вполне возможно застраения корпусов на одном или нескольких кабельных карманах а также использование кабельного кармана с дном (KKDN)

Producent zastrzega sobie prawo wprowadzania zmian technicznych / The producer reserves the right to introduce technical madifications / Производитель оставляет за собой право вносить технические изменения

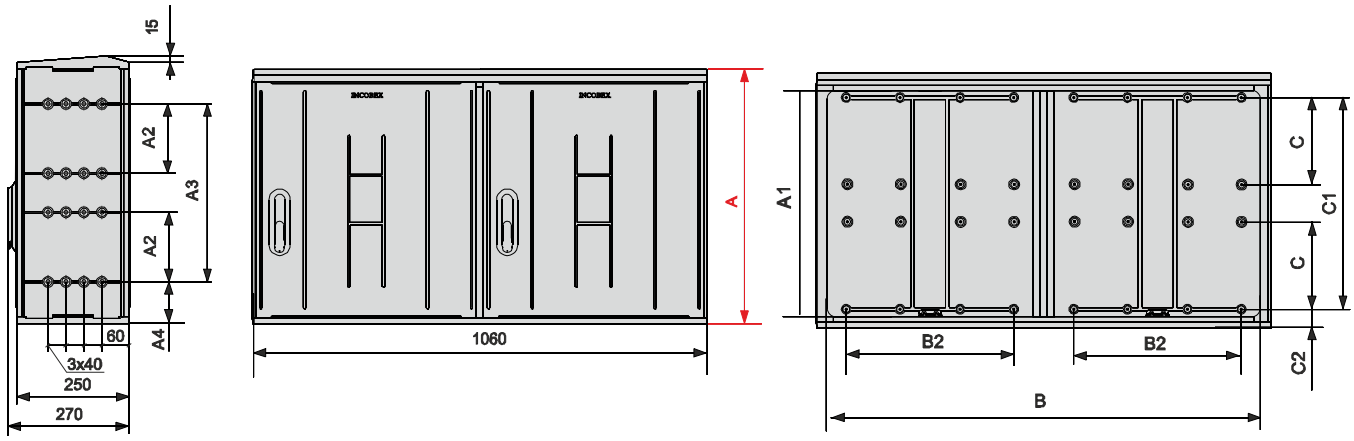

Typ Type / Тип	Nr kat. Art. no / Но. арт.	A	A1	A2	A3	A4	B	B1	B2	B3	B4	C	C1	C2
STN 106x58/2 SSTN 106x58/2	IOB-35220 IOB-45220	580	534	-	395	92	1060	-	390	-	-	-	492	43
STN 106x84/2 SSTN 106x84/2	IOB-35320 IOB-45320	840	794	235	-	92	1060	-	390	-	-	333	-	43



Obudowę można łączyć z poniższymi wyrobami

Cabinet can be combined with following products / Корпус можна соединять со следующей продукцией

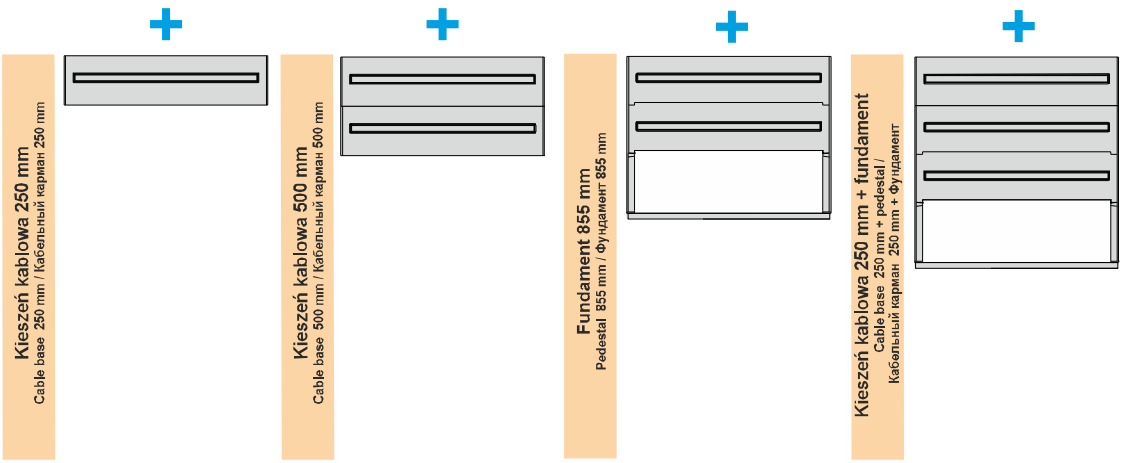

Obudowa + kieszeń kablowa 250 mm
Cabinet + Кабельный карман 250 mm
Корпус + Кабельный карман 250 mm

Typ Type / Тип	Nr kat. Art. no / Но. арт.	A
STN 106x58/2+KKN SSTN 106x58/2+KKN	IOB-35223 IOB-45223	830 850
STN 106x84/2+KKN SSTN 106x84/2+KKN	IOB-35323 IOB-45323	1090 1110

Obudowa + kieszeń kablowa 250 mm
Cabinet + Кабельный карман 250 mm
Корпус + Кабельный карман 250 mm

Typ Type / Тип	Nr kat. Art. no / Но. арт.	A
STN 106x58/2+KKN 500 SSTN 106x58/2+KKN 500	IOB-35224 IOB-45224	1080 1100
STN 106x84/2+KKN 500 SSTN 106x84/2+KKN 500	IOB-35324 IOB-45324	1340 1360

Obudowa + fundament 855 mm
Cabinet + pedestal 855 mm
Корпус + Фундамент 855 mm

Typ Type / Тип	Nr kat. Art. no / Но. арт.	A
STN 106x58/2+FTN SSTN 106x58/2+FTN	IOB-35221 IOB-45221	1435 1455
STN 106x84/2+FTN SSTN 106x84/2+FTN	IOB-35321 IOB-45321	1695 1715

Obudowa + kieszeń kablowa 250 mm + fundament
Cabinet + cable base 250 mm + pedestal
Корпус + Кабельный карман 250 mm + Фундамент

Typ Type / Тип	Nr kat. Art. no / Но. арт.	A
STN 106x58/2+KKN+FTN SSTN 106x58/2+KKN+FTN	IOB-35222 IOB-45222	1685 1705
STN 106x84/2+KKN+FTN SSTN 106x84/2+KKN+FTN	IOB-35322 IOB-45322	1945 1965

Istnieje możliwość zabudowania obudowy na jednej bądź większej ilości kieszeni kablowych oraz zastosowania kieszeni kablowej z denkiem (KKDN)

There is a possibility of mounting the cabinet on one or more cable bases as well as using cable base with bottom.

Вполне возможно застраения корпусов на одном или нескольких кабельных карманах а также использование кабельного кармана с дном (KKDN)

Producent zastrzega sobie prawo wprowadzania zmian technicznych / The producer reserves the right to introduce technical madifications / Производитель оставляет за собой право вносить технические изменения

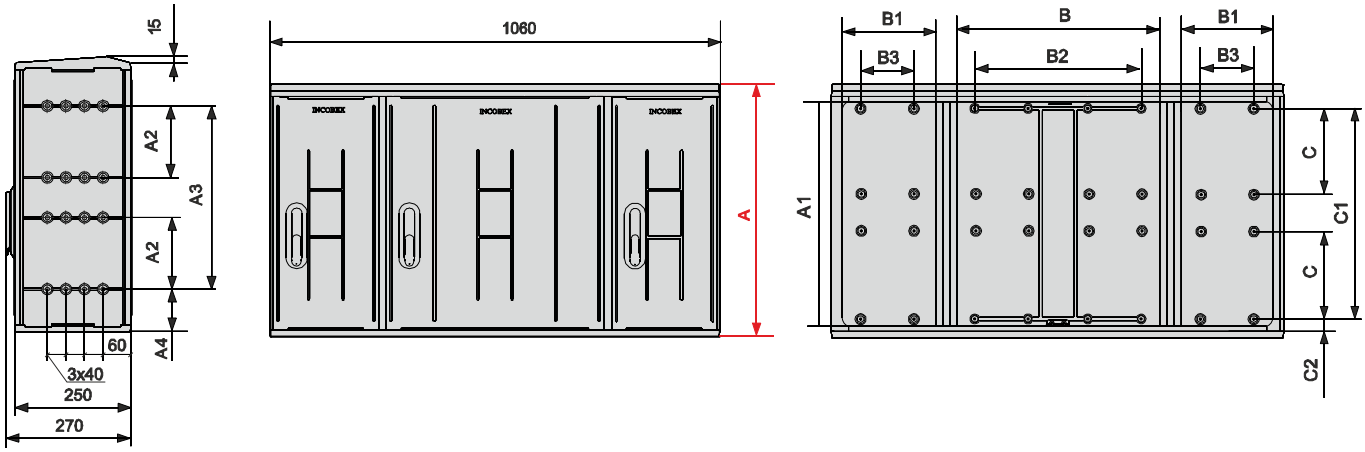

Typ Type / Тип	Nr kat. Art. no / Ho. арт.	A	A1	A2	A3	A4	B	B1	B2	B3	B4	C	C1	C2
STN 106x58/3S SSTN 106x58/3S	IOB-35230 IOB-45230	580	534	-	395	92	480	215	390	125	-	-	492	43
STN 106x84/3S SSTN 106x84/3S	IOB-35330 IOB-45330	840	794	235	-	92	480	215	390	125	-	333	-	43

Obudowa + kieszeń kablowa 250 mm
Cabinet + Кабельный карман 250 mm
Корпус + Кабельный карман 250 mm

Typ Type / Тип	Nr kat. Art. no / Ho. арт.	A
STN 106x58/3S+KKN SSTN 106x58/3S+KKN	IOB-35233 IOB-45233	830 850
STN 106x84/3S+KKN SSTN 106x84/3S+KKN	IOB-35333 IOB-45333	1090 1110

Obudowa + kieszeń kablowa 250 mm
Cabinet + cable base 250 mm
Корпус + Кабельный карман 250 mm

Typ Type / Тип	Nr kat. Art. no / Ho. арт.	A
STN 106x58/3S+KKN 500 SSTN 106x58/3S+KKN 500	IOB-35234 IOB-45234	1080 1100
STN 106x84/3S+KKN 500 SSTN 106x84/3S+KKN 500	IOB-35334 IOB-45334	1340 1360

Obudowa + fundament 855 mm
Cabinet + pedestal 855 mm
Корпус + Фундамент 855 mm

Typ Type / Тип	Nr kat. Art. no / Ho. арт.	A
STN 106x58/3S+FTN SSTN 106x58/3S+FTN	IOB-35231 IOB-45231	1435 1455
STN 106x84/3S+FTN SSTN 106x84/3S+FTN	IOB-35331 IOB-45331	1695 1715

Obudowa + kieszeń kablowa 250 mm + fundament
Cabinet + cable base 250 mm + pedestal
Корпус + Кабельный карман 250 mm + Фундамент

Typ Type / Тип	Nr kat. Art. no / Ho. арт.	A
STN 106x58/3S+KKN+FTN SSTN 106x58/3S+KKN+FTN	IOB-35232 IOB-45232	1685 1705
STN 106x84/3S+KKN+FTN SSTN 106x84/3S+KKN+FTN	IOB-35332 IOB-45332	1945 1965



Obudowę można łączyć z poniższymi wyrobami

Cabinet can be combined with following products / Корпус можна соединять со следующей продукцией

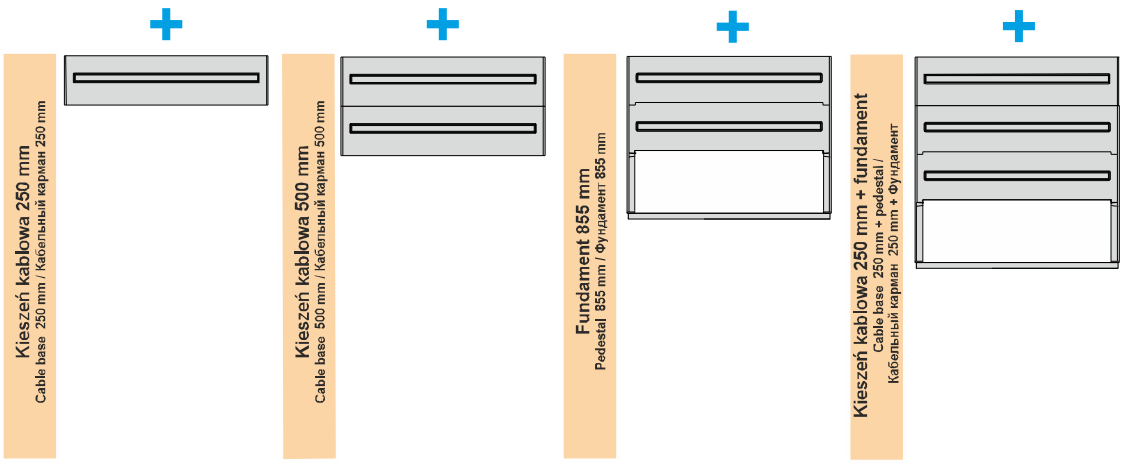

Istnieje możliwość zabudowania obudowy na jednej bądź większej ilości kieszeni kablowych oraz zastosowania kieszeni kablowej z denkiem (KKDN)

There is a possibility of mounting the cabinet on one or more cable bases as well as using cable base with bottom.

Вполне возможно застраения корпусов на одном или нескольких кабельных карманах а также использование кабельного кармана с дном (KKDN)

Producent zastrzega sobie prawo wprowadzania zmian technicznych / The producer reserves the right to introduce technical madifications / Производитель оставляет за собой право вносить технические изменения

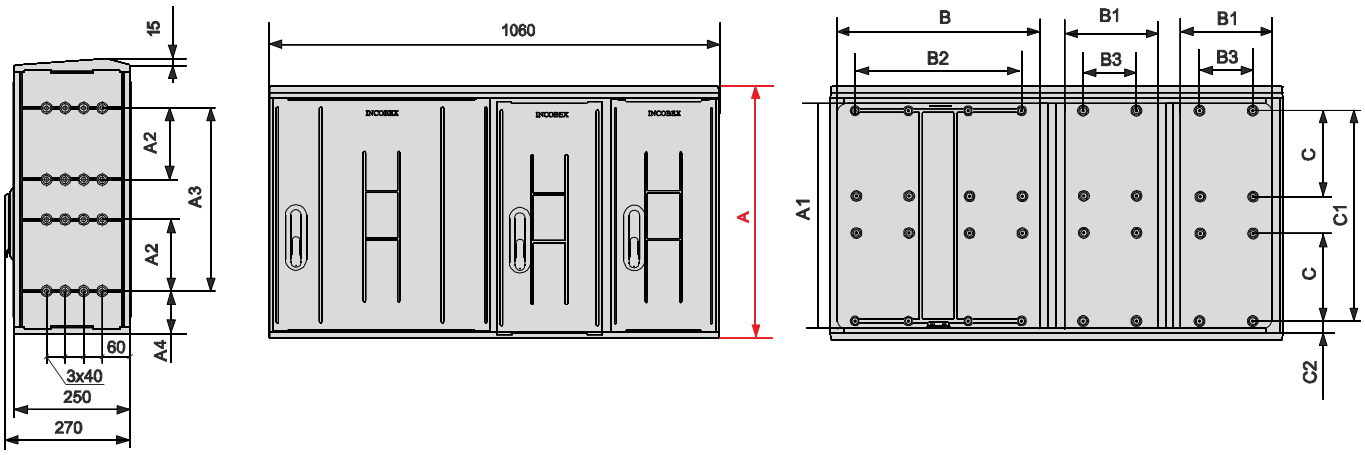

Typ Type / Тип	Nr kat. Art. no / Но. арт.	A	A1	A2	A3	A4	B	B1	B2	B3	B4	C	C1	C2
STN 106x58/3L SSTN 106x58/3L	IOB-35260 IOB-45260	580	534	-	395	92	480	215	390	125	-	-	492	43
STN 106x84/3L SSTN 106x84/3L	IOB-35360 IOB-45360	840	794	235	-	92	480	215	390	125	-	333	-	43



Obudowę można łączyć z poniższymi wyrobami

Cabinet can be combined with following products / Корпус можна соединять со следующей продукцией

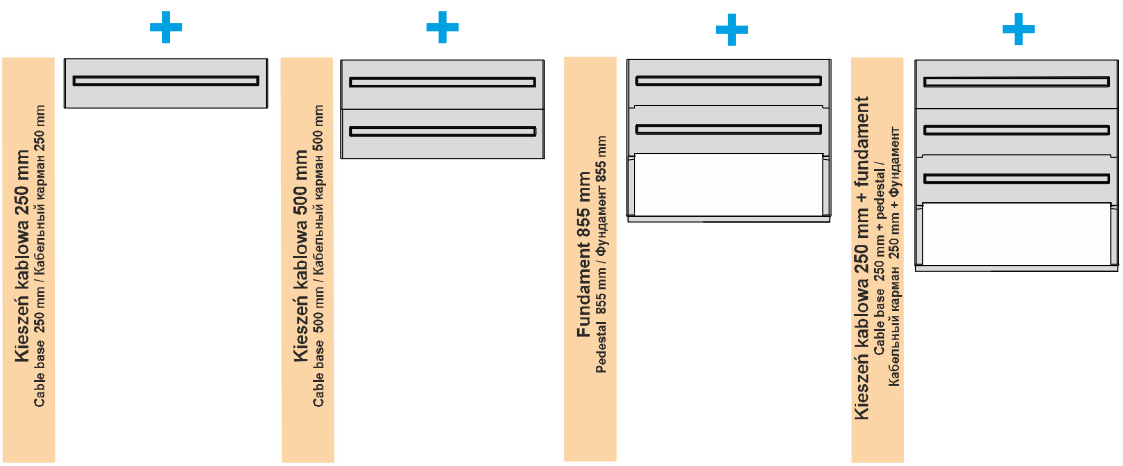

Obudowa + kieszeń kablowa 250 mm
Cabinet + Кабельный карман 250 mm
Корпус + Кабельный карман 250 mm

Typ Type / Тип	Nr kat. Art. no / Но. арт.	A
STN 106x58/3L+KKN SSTN 106x58/3L+KKN	IOB-35263 IOB-45263	830 850
STN 106x84/3L+KKN SSTN 106x84/3L+KKN	IOB-35363 IOB-45363	1090 1110

Obudowa + kieszeń kablowa 250 mm
Cabinet + Кабельный карман 250 mm
Корпус + Кабельный карман 250 mm

Typ Type / Тип	Nr kat. Art. no / Но. арт.	A
STN 106x58/3L+KKN 500 SSTN 106x58/3L+KKN 500	IOB-35264 IOB-45264	1080 1100
STN 106x84/3L+KKN 500 SSTN 106x84/3L+KKN 500	IOB-35364 IOB-45364	1340 1360

Obudowa + fundament 855 mm
Cabinet + pedestal 855 mm
Корпус + Фундамент 855 mm

Typ Type / Тип	Nr kat. Art. no / Но. арт.	A
STN 106x58/3L+FTN SSTN 106x58/3L+FTN	IOB-35261 IOB-45261	1435 1455
STN 106x84/3L+FTN SSTN 106x84/3L+FTN	IOB-35361 IOB-45361	1695 1715

Obudowa + kieszeń kablowa 250 mm + fundament
Cabinet + cable base 250 mm + pedestal
Корпус + Кабельный карман 250 mm + Фундамент

Typ Type / Тип	Nr kat. Art. no / Но. арт.	A
STN 106x58/3L+KKN+FTN SSTN 106x58/3L+KKN+FTN	IOB-35262 IOB-45262	1685 1705
STN 106x84/3L+KKN+FTN SSTN 106x84/3L+KKN+FTN	IOB-35362 IOB-45362	1945 1965

Istnieje możliwość zabudowania obudowy na jednej bądź większej ilości kieszeni kablowych oraz zastosowania kieszeni kablowej z denkiem (KKDN)

There is a possibility of mounting the cabinet on one or more cable bases as well as using cable base with bottom.

Вполне возможно застраения корпусов на одном или нескольких кабельных карманах а также использование кабельного кармана с дном (KKDN)

Producent zastrzega sobie prawo wprowadzania zmian technicznych / The producer reserves the right to introduce technical madifications / Производитель оставляет за собой право вносить технические изменения

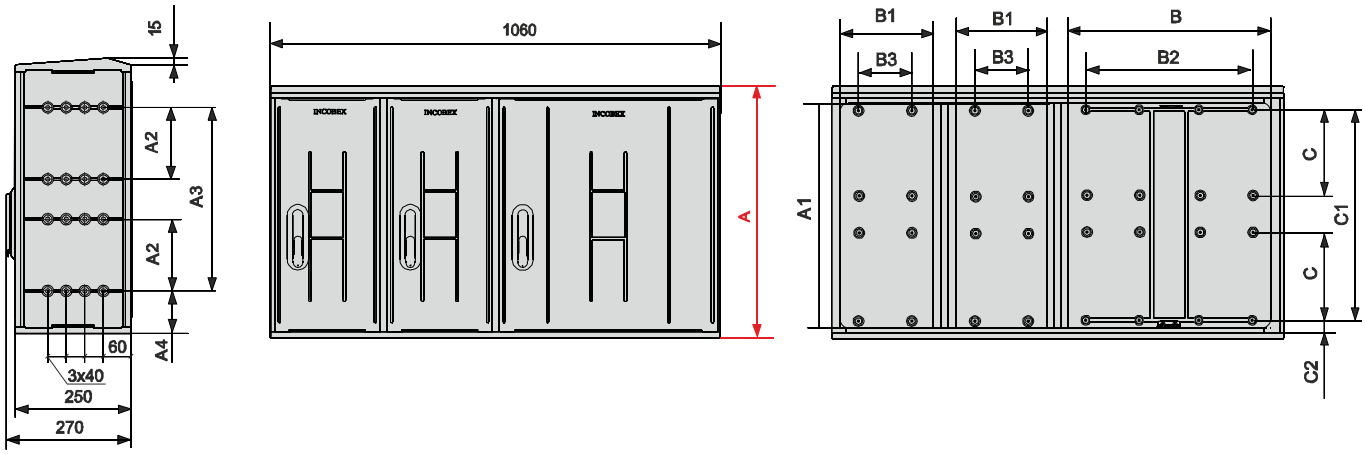

Typ Type / Тип	Nr kat. Art. no / Но. арт.	A	A1	A2	A3	A4	B	B1	B2	B3	B4	C	C1	C2
STN 106x58/3P SSTN 106x58/3P	IOB-35230 IOB-45270	580	534	-	395	92	480	215	390	125	-	-	492	43
STN 106x84/3P SSTN 106x84/3P	IOB-35370 IOB-45370	840	794	235	-	92	480	215	390	125	-	333	-	43

Obudowa + kieszeń kablowa 250 mm
Cabinet + Кабельный карман 250 mm
Корпус + Кабельный карман 250 mm

Typ Type / Тип	Nr kat. Art. no / Но. арт.	A
STN 106x58/3P+KKN SSTN 106x58/3P+KKN	IOB-35273 IOB-45273	830 850
STN 106x84/3P+KKN SSTN 106x84/3P+KKN	IOB-35373 IOB-45373	1090 1110

Obudowa + kieszeń kablowa 250 mm
Cabinet + cable base 250 mm
Корпус + Кабельный карман 250 mm

Typ Type / Тип	Nr kat. Art. no / Но. арт.	A
STN 106x58/3P+KKN 500 SSTN 106x58/3P+KKN 500	IOB-35274 IOB-45274	1080 1100
STN 106x84/3P+KKN 500 SSTN 106x84/3P+KKN 500	IOB-35374 IOB-45374	1340 1360

Obudowa + fundament 855 mm
Cabinet + pedestal 855 mm
Корпус + Фундамент 855 mm

Typ Type / Тип	Nr kat. Art. no / Но. арт.	A
STN 106x58/3P+FTN SSTN 106x58/3P+FTN	IOB-35271 IOB-45271	1435 1455
STN 106x84/3P+FTN SSTN 106x84/3P+FTN	IOB-35371 IOB-45371	1695 1715

Obudowa + kieszeń kablowa 250 mm + fundament
Cabinet + cable base 250 mm + pedestal
Корпус + Кабельный карман 250 mm + Фундамент

Typ Type / Тип	Nr kat. Art. no / Но. арт.	A
STN 106x58/3P+KKN+FTN SSTN 106x58/3P+KKN+FTN	IOB-35272 IOB-45272	1685 1705
STN 106x84/3P+KKN+FTN SSTN 106x84/3P+KKN+FTN	IOB-35372 IOB-45372	1945 1965



Obudowę można łączyć z poniższymi wyrobami

Cabinet can be combined with following products / Корпус можна соединять со следующей продукцией

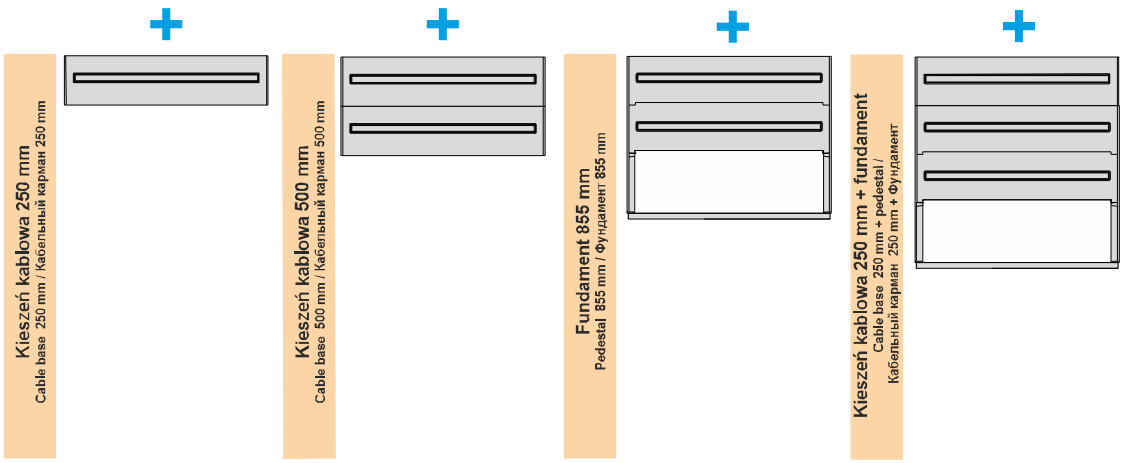

Istnieje możliwość zabudowania obudowy na jednej bądź większej ilości kieszeni kablowych oraz zastosowania kieszeni kablowej z denkiem (KKDN)
There is a possibility of mounting the cabinet on one or more cable bases as well as using cable base with bottom.
Вполне возможно застраения корпусов на одном или нескольких кабельных карманах а также использование кабельного кармана с дном (KKDN)

Producent zastrzega sobie prawo wprowadzania zmian technicznych / The producer reserves the right to introduce technical madifications / Производитель оставляет за собой право вносить технические изменения

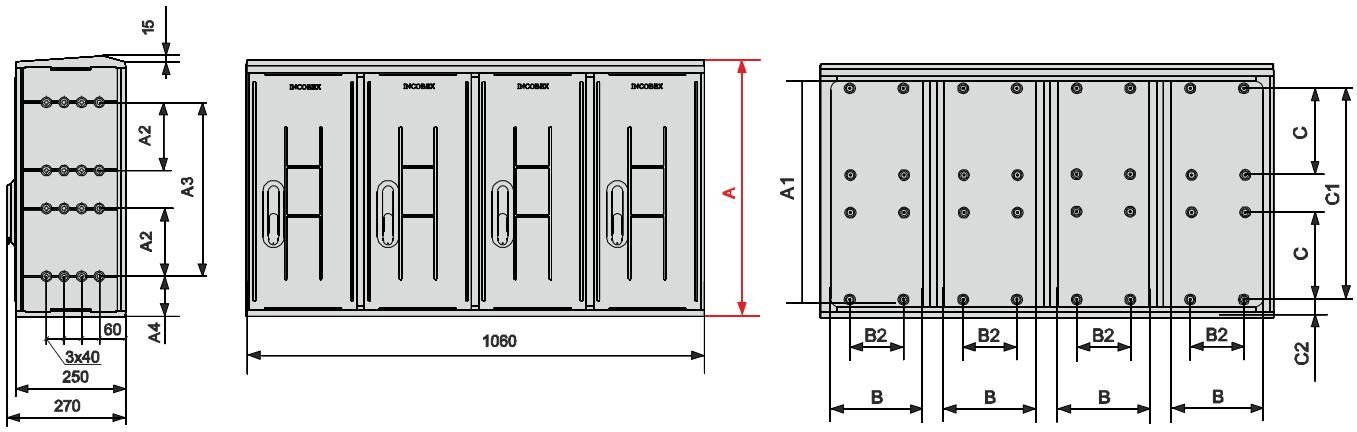

Typ Type / Тип	Nr kat. Art. no / Но. арт.	A	A1	A2	A3	A4	B	B1	B2	B3	B4	C	C1	C2
STN 106x58/4 SSTN 106x58/4	IOB-35280 IOB-45280	580	534	-	395	92	215	-	125	-	-	-	492	43
STN 106x84/4 SSTN 106x84/4	IOB-35380 IOB-45380	840	794	235	-	92	215	-	125	-	-	333	-	43



Obudowę można łączyć z poniższymi wyrobami

Cabinet can be combined with following products / Корпус можна соединять со следующей продукцией

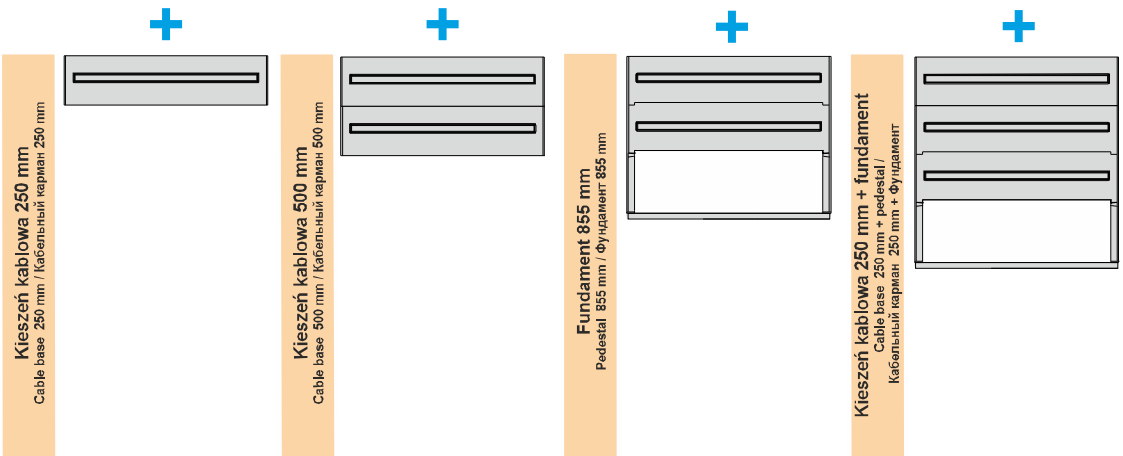

Obudowa + kieszeń kablowa 250 mm
Cabinet + Кабельный карман 250 mm
Корпус + Кабельный карман 250 mm

Typ Type / Тип	Nr kat. Art. no / Но. арт.	A
STN 106x58/4+KKN SSTN 106x58/4+KKN	IOB-35283 IOB-45283	830 850
STN 106x84/4+KKN SSTN 106x84/4+KKN	IOB-35383 IOB-45383	1090 1110

Obudowa + kieszeń kablowa 250 mm
Cabinet + Кабельный карман 250 mm
Корпус + Кабельный карман 250 mm

Typ Type / Тип	Nr kat. Art. no / Но. арт.	A
STN 106x58/4+KKN 500 SSTN 106x58/4+KKN 500	IOB-35284 IOB-45284	1080 1100
STN 106x84/4+KKN 500 SSTN 106x84/4+KKN 500	IOB-35384 IOB-45384	1340 1360

Obudowa + fundament 855 mm
Cabinet + pedestal 855 mm
Корпус + Фундамент 855 mm

Typ Type / Тип	Nr kat. Art. no / Но. арт.	A
STN 106x58/4+FTN SSTN 106x58/4+FTN	IOB-35261 IOB-45261	1435 1455
STN 106x84/4+FTN SSTN 106x84/4+FTN	IOB-35361 IOB-45361	1695 1715

Obudowa + kieszeń kablowa 250 mm + fundament
Cabinet + cable base 250 mm + pedestal
Корпус + Кабельный карман 250 mm + Фундамент

Typ Type / Тип	Nr kat. Art. no / Но. арт.	A
STN 106x58/4+KKN+FTN SSTN 106x58/4+KKN+FTN	IOB-35282 IOB-45282	1685 1705
STN 106x84/4+KKN+FTN SSTN 106x84/4+KKN+FTN	IOB-35382 IOB-45382	1945 1965

Istnieje możliwość zabudowania obudowy na jednej bądź większej ilości kieszeni kablowych oraz zastosowania kieszeni kablowej z denkiem (KKDN)

There is a possibility of mounting the cabinet on one or more cable bases as well as using cable base with bottom.

Вполне возможно застраения корпусов на одном или нескольких кабельных карманах а также использование кабельного кармана с дном (KKDN)

Producent zastrzega sobie prawo wprowadzania zmian technicznych / The producer reserves the right to introduce technical modifications / Производитель оставляет за собой право вносить технические изменения

Producent zastrzega sobie prawo wprowadzania zmian technicznych / The producer reserves the right to introduce technical modifications

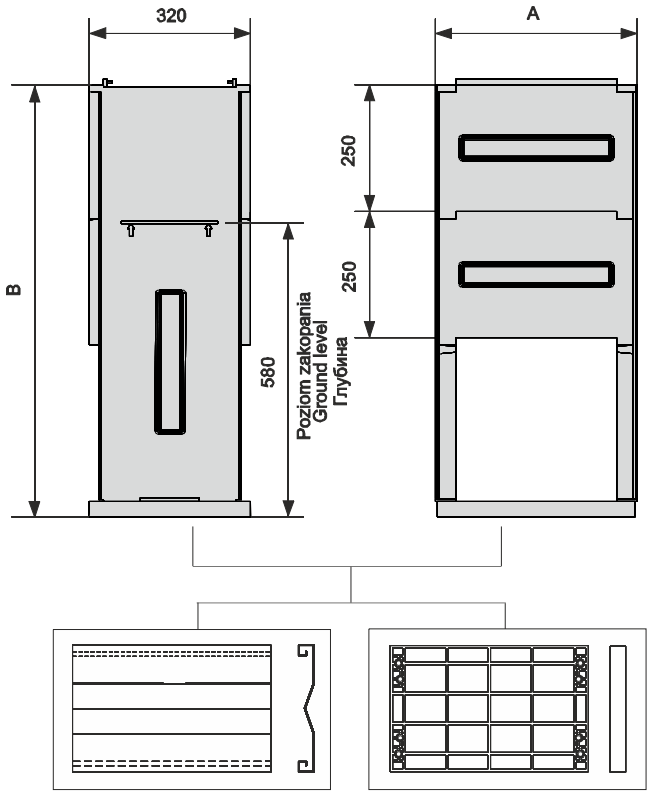

Płyta ustojowa metalowa
Stabilizing scheet metal
Стабилизирующая металическая плита

Płyta ustojowa plastikowa
Stabilizing plastic grid
Стабилизирующая пластмассовая плита

Fundament
Pedestals/ Фундаменты

Typ Type / Тип	Nr kat. Art. no / Но. арт.	A	B
FTN 26	IOB-50301	260	855
FTN 40	IOB-51301	400	855
FTN 53	IOB-52301	530	855
FTN 66	IOB-53301	660	855
FTN 80	IOB54301	800	855
FTN 106	IOB-55301	1060	855

Fundament z kieszenią kablową

Typ Type / Тип	Nr kat. Art. no / Но. арт.	A	B
FTN 26+KKN	IOB-50302	260	1121
FTN 40+KKN	IOB-51302	400	1121
FTN 53+KKN	IOB-52302	530	1121
FTN 66+KKN	IOB-53302	660	1121
FTN 80+KKN	IOB-54302	800	1121
FTN 106+KKN	IOB-55302	1060	1121

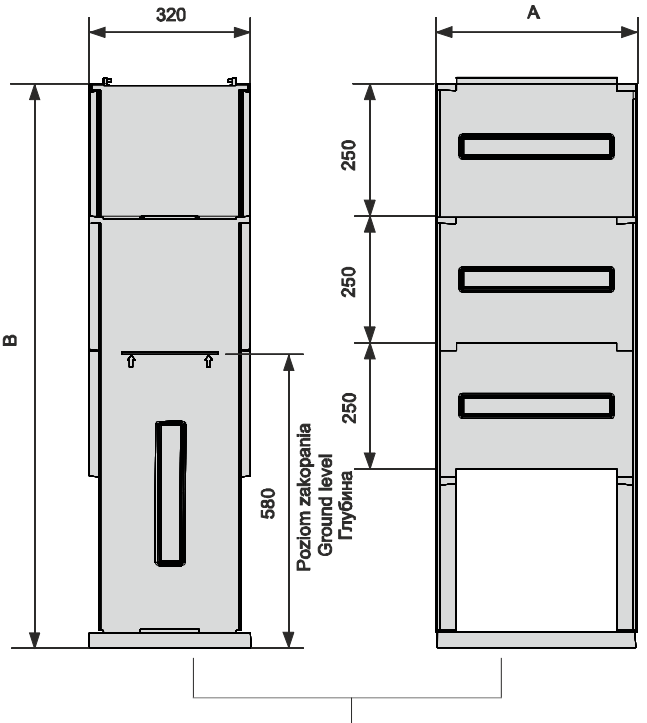

Płyta ustojowa metalowa
Stabilizing scheet metal
Стабилизирующая металическая плита

Płyta ustojowa plastikowa
Stabilizing plastic grid
Стабилизирующая пластмассовая плита

INCOBEX
www. incobex.pl office@incobex.pl
tel. +48 (033) 822 70 63, fax. +48 (033) 822 70 64

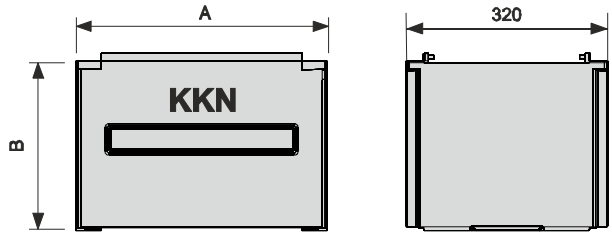

Kieszeń kablowa Cable base / Кабельный карман			
Typ Type / Тип	Nr kat. Art. no / Но. арт.	A	B
KKN 26	IOB-50000	260	266
KKN 40	IOB-51000	400	266
KKN 53	IOB-52000	530	266
KKN 66	IOB-53000	660	266
KKN 80	IOB-54000	800	266
KKN 106	IOB-55000	1060	266

Kieszeń kablowa z denkiem Cable base with bottom / Кабельный карман с дном			
Typ Type / Тип	Nr kat. Art. no / Но. арт.	A	B
KKDN 26	IOB-50003	260	276
KKDN 40	IOB-51003	400	276
KKDN 53	IOB-52003	530	276
KKDN 66	IOB-53003	660	276
KKDN 80	IOB-54003	800	276
KKDN 106	IOB-55003	1060	276

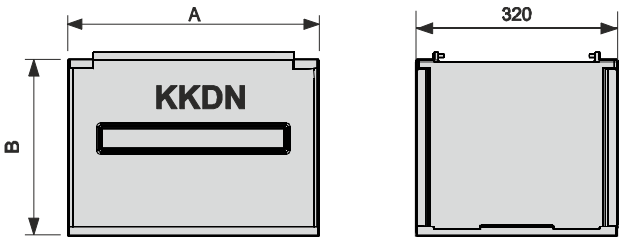

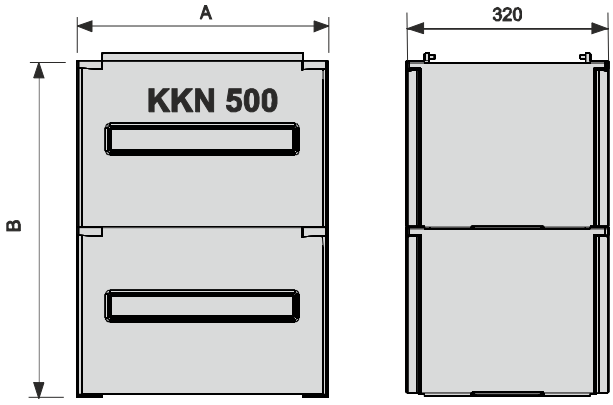

Kieszeń kablowa h=500mm Cable base h=500mm / Кабельный карман h=500mm			
Typ Type / Тип	Nr kat. Art. no / Но. арт.	A	B
KKN 26x500	IOB-50004	260	532
KKN 40x500	IOB-51004	400	532
KKN 53x500	IOB-52004	530	532
KKN 66x500	IOB-53004	660	532
KKN 80x500	IOB-54004	800	532
KKN 106x500	IOB-55004	1060	532

Kieszeń kablowa z denkiem h=500mm Cable base with bottom h=500mm / Кабельный карман с дном h=500mm			
Typ Type / Тип	Nr kat. Art. no / Но. арт.	A	B
KKDN 26x500	IOB-50000	260	542
KKDN 40x500	IOB-51000	400	542
KKDN 53x500	IOB-52000	530	542
KKDN 66x500	IOB-53000	660	542
KKDN 80x500	IOB-54000	800	542
KKDN 106x500	IOB-55000	1060	542

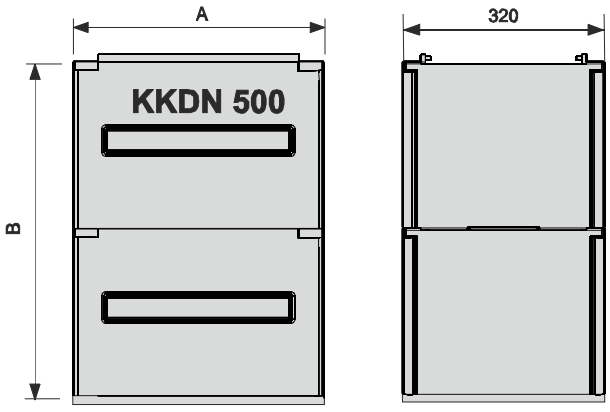

Obudowy termoutwardzalne
320



INCOBEX

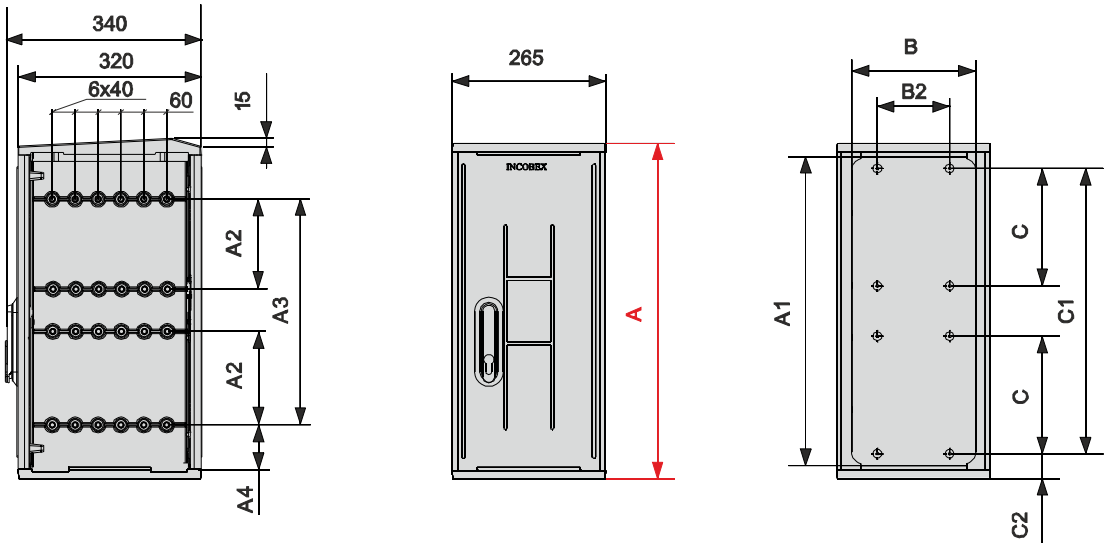

Typ Type / Тип	Nr kat. Art. no / Но. арт.	A	A1	A2	A3	A4	B	B1	B2	B3	B4	C	C1	C2
STN 26x42/32 SSTN 26x42/32	ION-30110 ION-40110	420	374	-	235	92	215	-	125	-	-	-	166	43
STN 26x58/32 SSTN 26x58/32	ION-30210 ION-40210	580	534	-	395	92	215	-	125	-	-	-	246	43
STN 26x84 SSTN 26x84/32	ION-30310 ION-40310	840	794	235	-	92	215	-	125	-	-	333	-	43

Obudowa + kieszeń kablowa 250 mm
Cabinet + Кабельный карман 250 mm
Корпус + Кабельный карман 250 mm

Typ Type / Тип	Nr kat. Art. no / Но. арт.	A
STN 26x42/32+KKN SSTN 26x42/32+KKN	ION-30113 ION-40113	670 690
STN 26x58/32+KKN SSTN 26x58/32+KKN	ION-30213 ION-40213	830 850
STN 26x84/32+KKN SSTN 26x84/32+KKN	ION-30313 ION-40313	1090 1110

Obudowa + kieszeń kablowa 250 mm
Cabinet + cable base 250 mm
Корпус + Кабельный карман 250 mm

Typ Type / Тип	Nr kat. Art. no / Но. арт.	A
STN 26x42/32+KKN 500 SSTN 26x42/32+KKN 500	ION-30114 ION-40114	920 940
STN 26x58/32+KKN 500 SSTN 26x58/32+KKN 500	ION-30214 ION-40214	1080 1100
STN 26x84/32+KKN 500 SSTN 26x84/32+KKN 500	ION-30314	1340 1360

Obudowa + fundament 855 mm
Cabinet + pedestal 855 mm
Корпус + Фундамент 855 mm

Typ Type / Тип	Nr kat. Art. no / Но. арт.	A
STN 26x42/32+FTN SSTN 26x42/32+FTN	ION-30111 ION-40111	1275 1295
STN 26x58/32+FTN SSTN 26x58/32+FTN	ION-30211 ION-40211	1435 1455
STN 26x84/32+FTN SSTN 26x84/32+FTN	ION-30311 ION-40311	1695 1715

Obudowa + kieszeń kablowa 250 mm + fundament
Cabinet + cable base 250 mm + pedestal
Корпус + Кабельный карман 250 mm + Фундамент

Typ Type / Тип	Nr kat. Art. no / Но. арт.	A
STN 26x42/32+KKN+FTN SSTN 26x42/32+KKN+FTN	ION-30112 ION-40112	1525 1545
STN 26x58/32+KKN+FTN SSTN 26x58/32+KKN+FTN	ION-30212 ION-40212	1685 1705
STN 26x84/32+KKN+FTN SSTN 26x84/32+KKN+FTN	ION-30312 ION-40312	1945 1965



Obudowę można łączyć z poniższymi wyrobami

Cabinet can be combined with following products / Корпус можна соединять со следующей продукцией

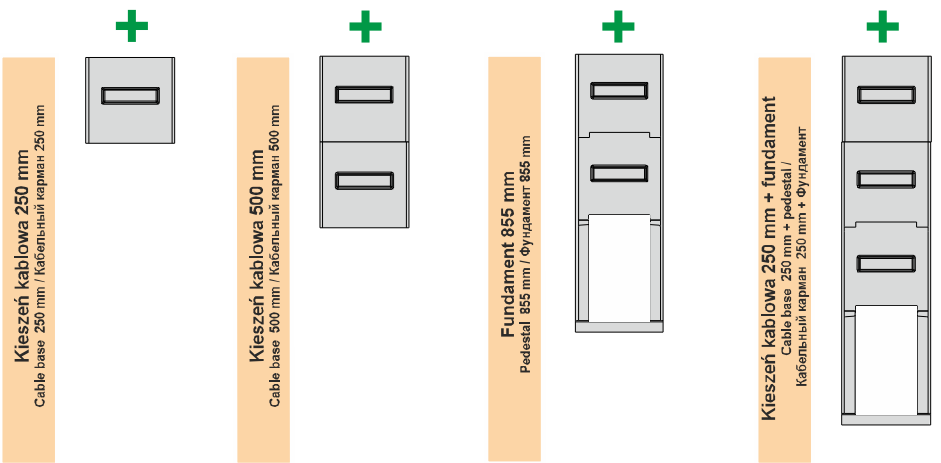

Istnieje możliwość zabudowania obudowy na jednej bądź większej ilości kieszeni kablowych oraz zastosowania kieszeni kablowej z denkiem (KKDN)

There is a possibility of mounting the cabinet on one or more cable bases as well as using cable base with bottom.

Вполне возможно застраения корпусов на одном или нескольких кабельных карманах а также использование кабельного кармана с дном (KKDN)

Producent zastrzega sobie prawo wprowadzania zmian technicznych / The producer reserves the right to introduce technical madifications / Производитель оставляет за собой право вносить технические изменения

INCOBEX
www. incobex.pl office@incobex.pl
tel. +48 (033) 822 70 63, fax. +48 (033) 822 70 64

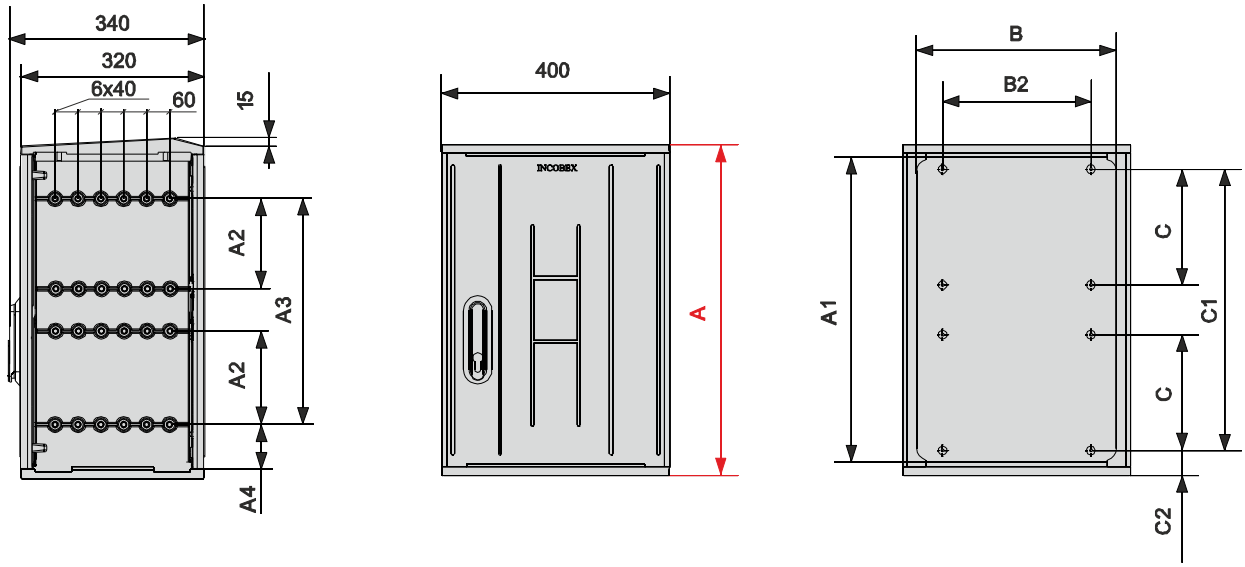

Typ Type / Тип	Nr kat. Art. no / Но. арт.	A	A1	A2	A3	A4	B	B1	B2	B3	B4	C	C1	C2
STN 40x42/32 SSTN 40x42/32	ION-31110 ION-41110	420	374	-	235	92	350	-	260	-	-	-	166	43
STN 40x58/32 SSTN 40x58/32	ION-31210 ION-41210	580	534	-	395	92	350	-	260	-	-	-	246	43
STN 40x84/32 SSTN 40x84/32	ION-31310 ION-41310	840	794	235	-	92	350	-	260	-	-	333	-	43



Obudowę można łączyć z poniższymi wyrobami

Cabinet can be combined with following products / Корпус можна соединять со следующей продукцией

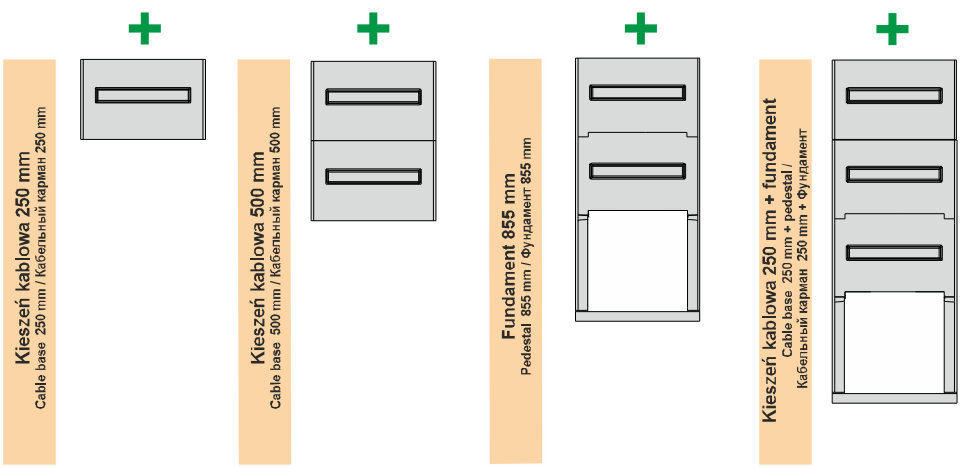

Obudowa + kieszeń kablowa 250 mm
Cabinet + Кабельный карман 250 mm
Корпус + Кабельный карман 250 mm

Typ Type / Тип	Nr kat. Art. no / Но. арт.	A
STN 40x42/32+KKN SSTN 40x42/32+KKN	ION-31113 ION-41113	670 690
STN 40x58/32+KKN SSTN 40x58/32+KKN	ION-31213 ION-41213	830 850
STN 40x84/32+KKN SSTN 40x84/32+KKN	ION-31313 ION-41313	1090 1110

Obudowa + kieszeń kablowa 250 mm
Cabinet + Кабельный карман 250 mm
Корпус + Кабельный карман 250 mm

Typ Type / Тип	Nr kat. Art. no / Но. арт.	A
STN 40x42/32+KKN 500 SSTN 40x42/32+KKN 500	ION-31114 ION-41114	920 940
STN 40x58/32+KKN 500 SSTN 40x58/32+KKN 500	ION-31214 ION-41214	1080 1100
STN 40x84/32+KKN 500 SSTN 40x84/32+KKN 500	ION-31314 ION-41314	1340 1360

Obudowa + fundament 855 mm
Cabinet + pedestal 855 mm
Корпус + Фундамент 855 mm

Typ Type / Тип	Nr kat. Art. no / Но. арт.	A
STN 40x42/32+FTN SSTN 40x42/32+FTN	ION-31111 ION-41111	1275 1295
STN 40x58/32+FTN SSTN 40x58/32+FTN	ION-31211 ION-41211	1435 1455
STN 40x84/32+FTN SSTN 40x84/32+FTN	ION-31311 ION-41311	1695 1715

Obudowa + kieszeń kablowa 250 mm + fundament
Cabinet + cable base 250 mm + pedestal
Корпус + Кабельный карман 250 mm + Фундамент

Typ Type / Тип	Nr kat. Art. no / Но. арт.	A
STN 40x42/32+KKN+FTN SSTN 40x42/32+KKN+FTN	ION-31112 ION-41112	1525 1545
STN 40x58/32+KKN+FTN SSTN 40x58/32+KKN+FTN	ION-31212 ION-41212	1685 1705
STN 40x84/32+KKN+FTN SSTN 40x84/32+KKN+FTN	ION-31312 ION-41312	1945 1965

Istnieje możliwość zabudowania obudowy na jednej bądź większej ilości kieszeni kablowych oraz zastosowania kieszeni kablowej z denkiem (KKDN)
There is a possibility of mounting the cabinet on one or more cable bases as well as using cable base with bottom.
Вполне возможно застраения корпусов на одном или нескольких кабельных карманах а также использование кабельного кармана с дном (KKDN)

Producent zastrzega sobie prawo wprowadzania zmian technicznych / The producer reserves the right to introduce technical madifications / Производитель оставляет за собой право вносить технические изменения

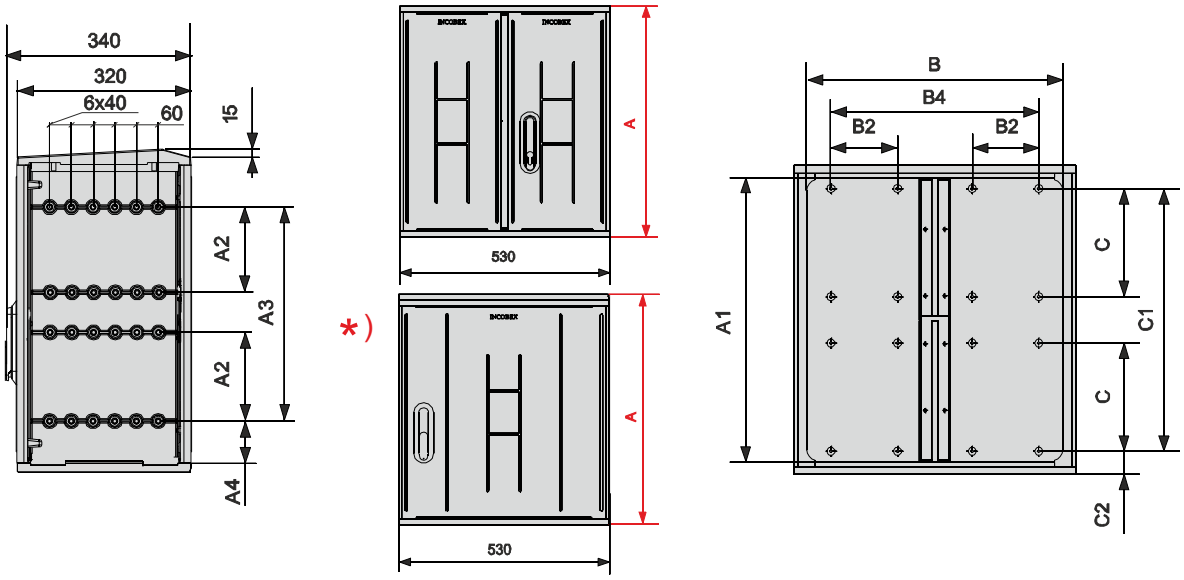

Typ Type / Тип	Nr kat. Art. no / Но. арт.	A	A1	A2	A3	A4	B	B1	B2	B3	B4	C	C1	C2
STN 53x42/32 SSTN 53x42/32	ION-32110 ION-42110	420	374	-	235	92	480	-	125	-	390	-	332	43
STN 53x58/32 SSTN 53x58/32	ION-32210 ION-42210	580	534	-	395	92	480	-	125	-	390	-	492	43
STN 53x84/32 SSTN 53x84/32	ION-32310 ION-42310	840	794	235	-	92	480	-	125	-	390	333	-	43

Obudowa + kieszeń kablowa 250 mm
Cabinet + Кабельный карман 250 mm
Корпус + Кабельный карман 250 mm

Typ Type / Тип	Nr kat. Art. no / Но. арт.	A
STN 53x42/32+KKN SSTN 53x42/32+KKN	ION-32113 ION-42113	670 690
STN 53x58/32+KKN SSTN 53x58/32+KKN	ION-32213 ION-42213	830 850
STN 53x84/32+KKN SSTN 53x84/32+KKN	ION-32313 ION-42313	1090 1110

Obudowa + kieszeń kablowa 250 mm
Cabinet + cable base 250 mm
Корпус + Кабельный карман 250 mm

Typ Type / Тип	Nr kat. Art. no / Но. арт.	A
STN 53x42/32+KKN 500 SSTN 53x42/32+KKN 500	ION-32114 ION-42114	920 940
STN 53x58/32+KKN 500 SSTN 53x58/32+KKN 500	ION-32214 ION-42214	1080 1100
STN 53x84/32+KKN 500 SSTN 53x84/32+KKN 500	ION-32314 ION-42314	1340 1360

Obudowa + fundament 855 mm
Cabinet + pedestal 855 mm
Корпус + Фундамент 855 mm

Typ Type / Тип	Nr kat. Art. no / Но. арт.	A
STN 53x42/32+FTN SSTN 53x42/32+FTN	ION-32111 ION-42111	1275 1295
STN 53x58/32+FTN SSTN 53x58/32+FTN	ION-32211 ION-42211	1435 1455
STN 53x84/32+FTN SSTN 53x84/32+FTN	ION-32311 ION-42311	1695 1715

Obudowa + kieszeń kablowa 250 mm + fundament
Cabinet + cable base 250 mm + pedestal
Корпус + Кабельный карман 250 mm + Фундамент

Typ Type / Тип	Nr kat. Art. no / Но. арт.	A
STN 53x42/32+KKN+FTN SSTN 53x42/32+KKN+FTN	ION-32112 ION-42112	1525 1545
STN 53x58/32+KKN+FTN SSTN 53x58/32+KKN+FTN	ION-32212 ION-42212	1685 1705
STN 53x84/32+KKN+FTN SSTN 53x84/32+KKN+FTN	ION-32312 ION-42312	1945 1965



Obudowę można łączyć z poniższymi wyrobami

Cabinet can be combined with following products / Корпус можна соединять со следующей продукцией

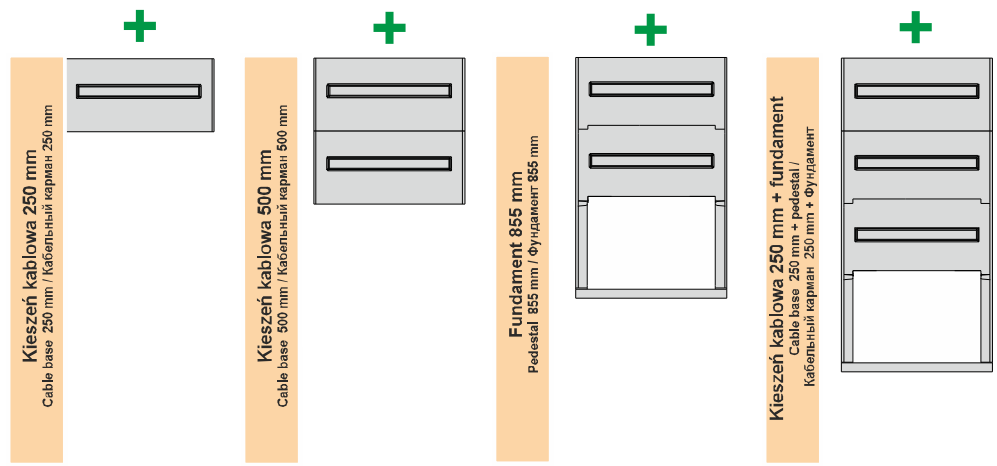

Istnieje możliwość zabudowania obudowy na jednej bądź większej ilości kieszeni kablowych oraz zastosowania kieszeni kablowej z denkiem (KKDN)

There is a possibility of mounting the cabinet on one or more cable bases as well as using cable base with bottom.

Вполне возможно застраения корпусов на одном или нескольких кабельных карманах а также использование кабельного кармана с дном (KKDN)

Producent zastrzega sobie prawo wprowadzania zmian technicznych / The producer reserves the right to introduce technical madifications / Производитель оставляет за собой право вносить технические изменения

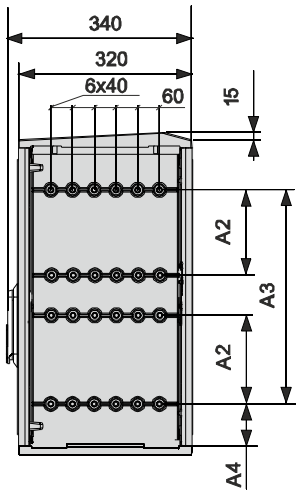

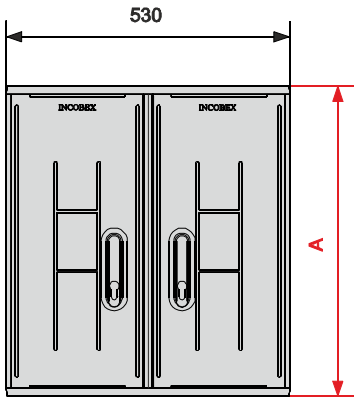

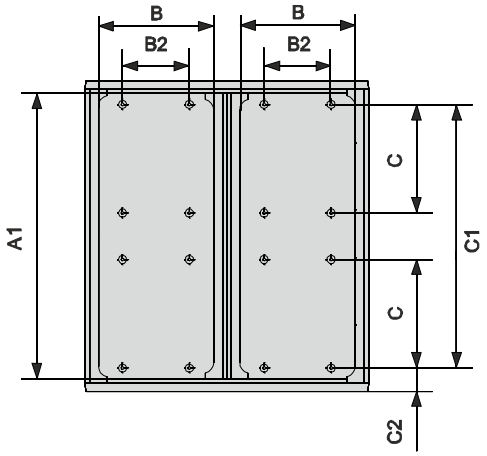

Typ Type / Тип	Nr kat. Art. no / Но. арт.	A	A1	A2	A3	A4	B	B1	B2	B3	B4	C	C1	C2
STN 53x42/2/32 SSTN 53x42/2/32	ION-32120 ION-42120	420	374	-	235	92	215	-	125	-	-	-	332	43
STN 53x58/2/32 SSTN 53x58/2/32	ION-32220 ION-42220	580	534	-	395	92	215	-	125	-	-	-	492	43
STN 53x84/2/32 SSTN 53x84/2/32	ION-32320 ION-42320	840	794	235	-	92	215	-	125	-	-	333	-	43



Obudowę można łączyć z poniższymi wyrobami

Cabinet can be combined with following products / Корпус можна соединять со следующей продукцией

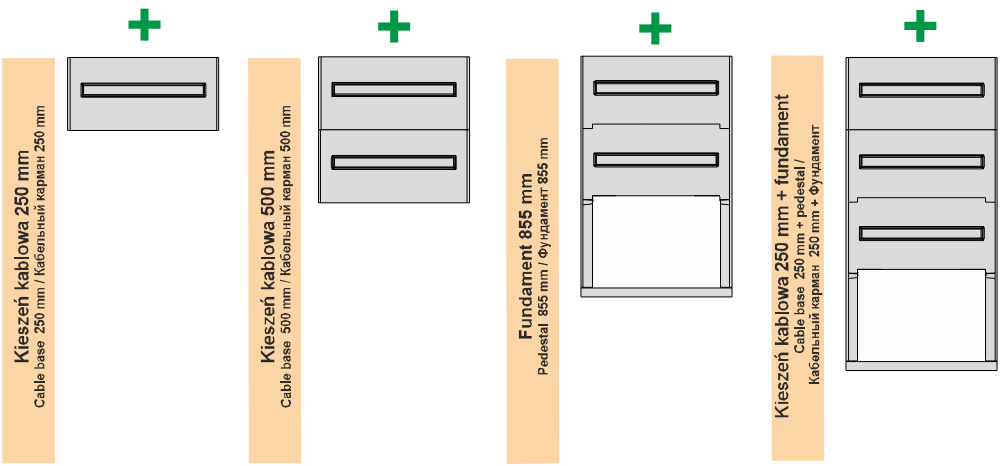

Obudowa + kieszeń kablowa 250 mm
Cabinet + Кабельный карман 250 mm
Корпус + Кабельный карман 250 mm

Typ Type / Тип	Nr kat. Art. no / Но. арт.	A
STN 53x42/2/32+KKN SSTN 53x42/2/32+KKN	ION-32123 ION-42123	670 690
STN 53x58/2/32+KKN SSTN 53x58/2/32+KKN	ION-32223 ION-42223	830 850
STN 53x84/2/32+KKN SSTN 53x84/2/32+KKN	ION-32323 ION-42323	1090 1110

Obudowa + kieszeń kablowa 250 mm
Cabinet + Кабельный карман 250 mm
Корпус + Кабельный карман 250 mm

Typ Type / Тип	Nr kat. Art. no / Но. арт.	A
STN 53x42/2/32+KKN 500 SSTN 53x42/2/32+KKN 500	ION-32124 ION-42124	920 940
STN 53x58/2/32+KKN 500 SSTN 53x58/2/32+KKN 500	ION-32224 ION-42224	1080 1100
STN 53x84/2/32+KKN 500 SSTN 53x84/2/32+KKN 500	ION-32324	1340 1360

Obudowa + fundament 855 mm
Cabinet + pedestal 855 mm
Корпус + Фундамент 855 mm

Typ Type / Тип	Nr kat. Art. no / Но. арт.	A
STN 53x42/2/32+FTN SSTN 53x42/2/32+FTN	ION-32121 ION-42121	1275 1295
STN 53x58/2/32+FTN SSTN 53x58/2/32+FTN	ION-32221 ION-42221	1435 1455
STN 53x84/2/32+FTN SSTN 53x84/2/32+FTN	ION-32321 ION-42321	1695 1715

Obudowa + kieszeń kablowa 250 mm + fundament
Cabinet + cable base 250 mm + pedestal
Корпус + Кабельный карман 250 mm + Фундамент

Typ Type / Тип	Nr kat. Art. no / Но. арт.	A
STN 53x42/2/32+KKN+FTN SSTN 53x42/2/32+KKN+FTN	ION-32122 ION-42122	1525 1545
STN 53x58/2/32+KKN+FTN SSTN 53x58/2/32+KKN+FTN	ION-32222 ION-42222	1685 1705
STN 53x84/2/32+KKN+FTN SSTN 53x84/2/32+KKN+FTN	ION-32322 ION-42322	1945 1965

Istnieje możliwość zabudowania obudowy na jednej bądź większej ilości kieszeni kablowych oraz zastosowania kieszeni kablowej z denkiem (KKDN)

There is a possibility of mounting the cabinet on one or more cable bases as well as using cable base with bottom.

Вполне возможно застраения корпусов на одном или нескольких кабельных карманах а также использование кабельного кармана с дном (KKDN)

Producent zastrzega sobie prawo wprowadzania zmian technicznych / The producer reserves the right to introduce technical madifications / Производитель оставляет за собой право вносить технические изменения

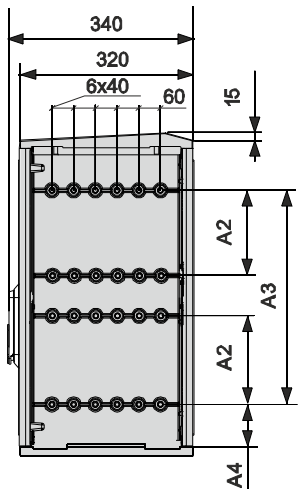

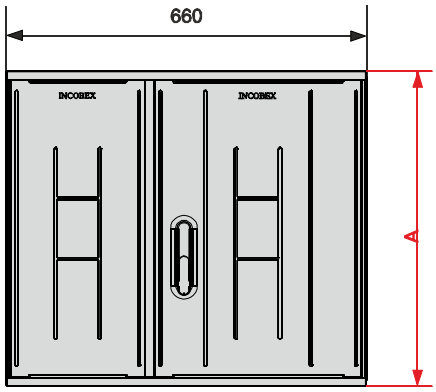

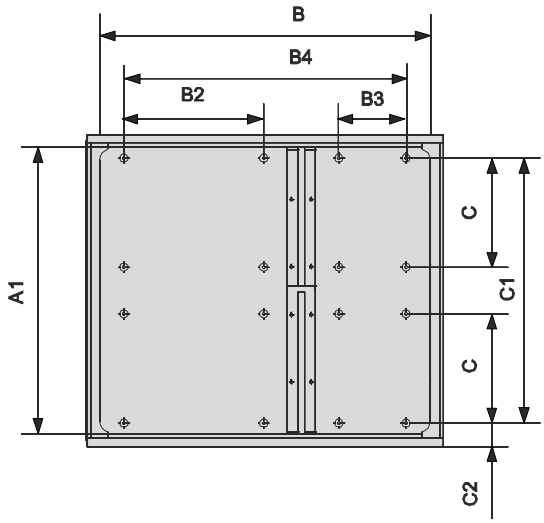

Typ Type / Тип	Nr kat. Art. no / Но. арт.	A	A1	A2	A3	A4	B	B1	B2	B3	B4	C	C1	C2
STN 66x42/32 SSTN 66x42/32	ION-33110 ION-43110	420	374	-	235	92	615	-	260	125	525	-	332	43
STN 66x58/32 SSTN 66x58/32	ION-33210 ION-43210	580	534	-	395	92	615	-	260	125	525	-	492	43
STN 66x84/32 SSTN 66x84/32	ION-33310 ION-43310	840	794	235	-	92	615	-	260	125	525	333	-	43

Obudowa + kieszeń kablowa 250 mm
Cabinet + Кабельный карман 250 mm
Корпус + Кабельный карман 250 mm

Typ Type / Тип	Nr kat. Art. no / Но. арт.	A
STN 66x42/32+KKN SSTN 66x42/32+KKN	ION33113 ION-43113	670 690
STN 66x58/32+KKN SSTN 66x58/32+KKN	ION-33213 ION-43213	830 850
STN 66x84/32+KKN SSTN 66x84/32+KKN	ION-33313 ION-43313	1090 1110

Obudowa + kieszeń kablowa 250 mm
Cabinet + cable base 250 mm
Корпус + Кабельный карман 250 mm

Typ Type / Тип	Nr kat. Art. no / Но. арт.	A
STN 66x42/32+KKN 500 SSTN 66x42/32+KKN 500	ION-33114 ION-43114	920 940
STN 66x58/32+KKN 500 SSTN 66x58/32+KKN 500	ION-33214 ION-43214	1080 1100
STN 66x84/32+KKN 500 SSTN 66x84/32+KKN 500	ION-33314 ION-43314	1340 1360

Obudowa + fundament 855 mm
Cabinet + pedestal 855 mm
Корпус + Фундамент 855 mm

Typ Type / Тип	Nr kat. Art. no / Но. арт.	A
STN 66x42/32+FTN SSTN 66x42/32+FTN	IOB-33111 IOB-43111	1275 1295
STN 66x58/32+FTN SSTN 66x58/32+FTN	IOB-33211 IOB-43211	1435 1455
STN 66x84/32+FTN SSTN 66x84/32+FTN	IOB-33311 IOB-43311	1695 1715

Obudowa + kieszeń kablowa 250 mm + fundament
Cabinet + cable base 250 mm + pedestal
Корпус + Кабельный карман 250 mm + Фундамент

Typ Type / Тип	Nr kat. Art. no / Но. арт.	A
STN 66x42/32+KKN+FTN SSTN 66x42/32+KKN+FTN	ION-33112 ION-43112	1525 1545
STN 66x58/32+KKN+FTN SSTN 66x58/32+KKN+FTN	ION-33212 ION-43212	1685 1705
STN 66x84/32+KKN+FTN SSTN 66x84/32+KKN+FTN	ION-33312 ION43312	1945 1965



Obudowę można łączyć z poniższymi wyrobami

Cabinet can be combined with following products / Корпус можна соединять со следующей продукцией

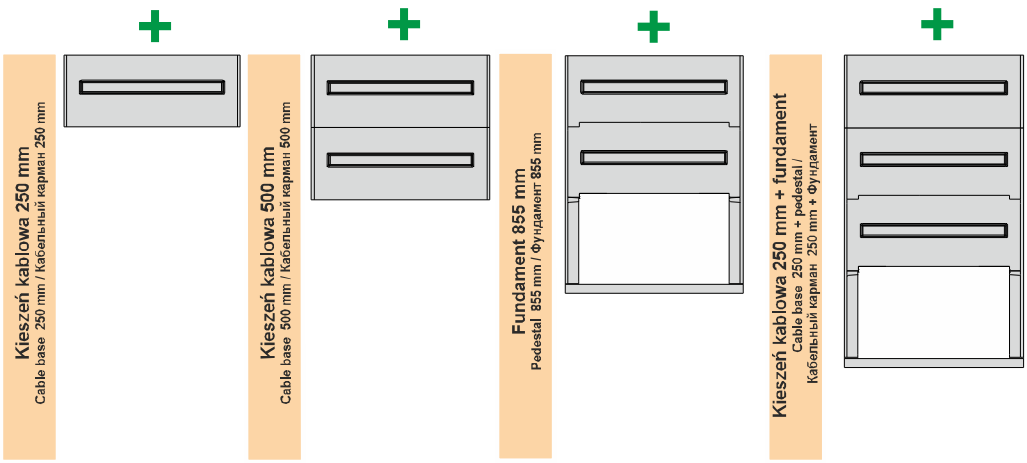

Istnieje możliwość zabudowania obudowy na jednej bądź większej ilości kieszeni kablowych oraz zastosowania kieszeni kablowej z denkiem (KKDN)

There is a possibility of mounting the cabinet on one or more cable bases as well as using cable base with bottom.

Вполне возможно застраения корпусов на одном или нескольких кабельных карманах а также использование кабельного кармана с дном (KKDN)

Producent zastrzega sobie prawo wprowadzania zmian technicznych / The producer reserves the right to introduce technical madifications / Производитель оставляет за собой право вносить технические изменения

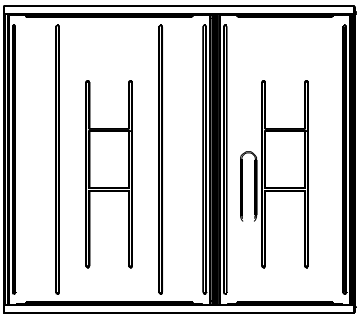



Typ Type / Тип	Nr kat. Art. no / Но. арт.	A	A1	A2	A3	A4	B	B1	B2	B3	B4	C	C1	C2
STN 66x42/2L/32 SSTN 66x42/2L/32	ION-33140 ION-43140	420	374	-	235	92	350	215	260		-	-	332	43
STN 66x58/2L/32 SSTN 66x58/2L/32	ION-33240 ION-43240	580	534	-	395	92	350	215	260		-	-	492	43
STN 66x84/2L/32 SSTN 66x84/2L/32	ION-33340 ION-43340	840	794	235	-	92	350	215	260		-	333	-	43

Typ Type / Тип	Nr kat. Art. no / Но. арт.	A
STN 66x42/2L/32+KKN SSTN 53x42/2L/32+KKN	ION-33143 ION-43143	670 690
STN 66x58/2L/32+KKN SSTN 66x58/2L/32+KKN	ION-33243 ION-43243	830 850
STN 66x84/2L/32+KKN SSTN 66x84/2L/32+KKN	ION-33343 ION-43343	1090 1110

Typ Type / Тип	Nr kat. Art. no / Но. арт.	A
STN 66x42/2L/32+KKN 500 SSTN 66x42/2L/32+KKN 500	ION-33144 ION-43144	920 940
STN 66x58/2L/32+KKN 500 SSTN 66x58/2L/32+KKN 500	ION-33244 ION-43244	1080 1100
STN 66x84/2L/32+KKN 500 SSTN 66x84/2L/32+KKN 500	ION33344 ION-43344	1340 1360

Typ Type / Тип	Nr kat. Art. no / Но. арт.	A
STN 66x42/2L/32+FTN SSTN 66x42/2L/32+FTN	ION-33141 ION-43141	1275 1295
STN 66x58/2L/32+FTN SSTN 66x58/2L/32+FTN	ION-33241 ION-43241	1435 1455
STN 66x84/2L/32+FTN SSTN 66x84/2L/32+FTN	ION-33341 ION-43341	1695 1715

Typ Type / Тип	Nr kat. Art. no / Но. арт.	A
STN 66x42/2L/32+KKN+FTN SSTN 66x42/2L/32+KKN+FTN	ION-33142 ION-43142	1525 1545
STN 66x58/2L/32+KKN+FTN SSTN 66x58/2L/32+KKN+FTN	ION-33242 ION-43242	1685 1705
STN 66x84/2L/32+KKN+FTN SSTN 66x84/2L/32+KKN+FTN	ION-33342 ION-43342	1945 1965

Obudowy termoutwardzalne
DIN



INCOBEX

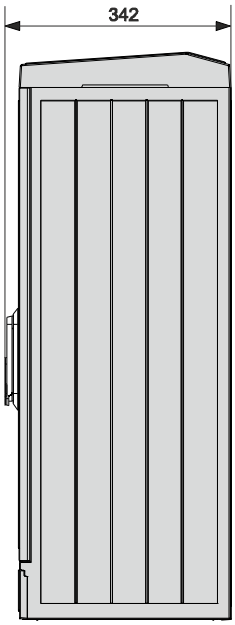

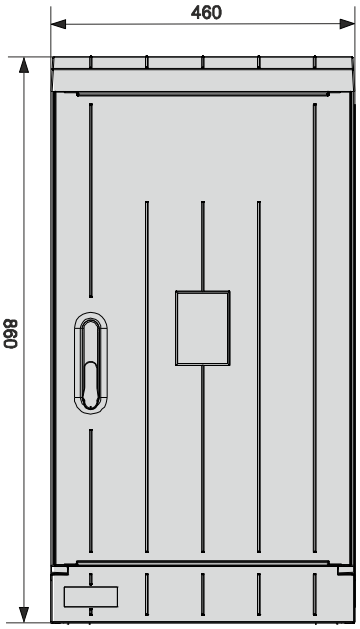

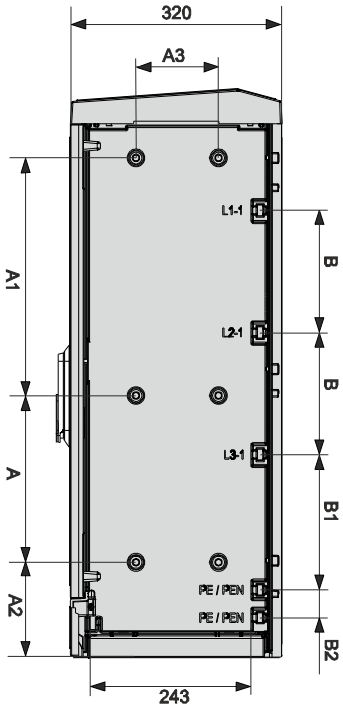

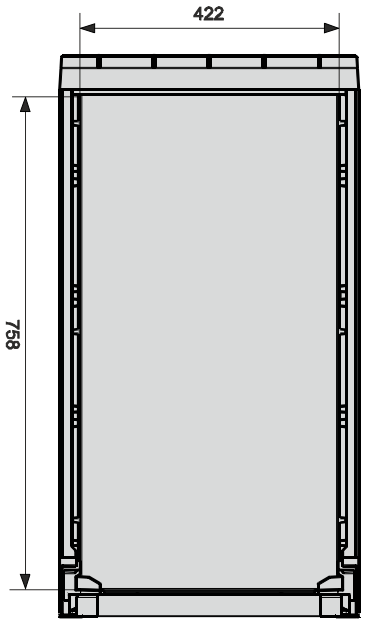

Typ Type / Тип	Nr kat. Art. no / Но. арт.	A	A1	A2	A3	B	B1	B2	C	C1	C2	C1	C2
SD-00	ISD-00	360	252	142	125	185	205	42	-	-	-	-	-

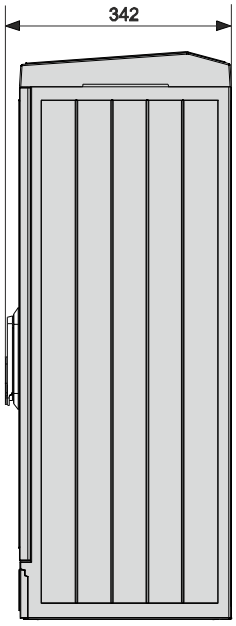

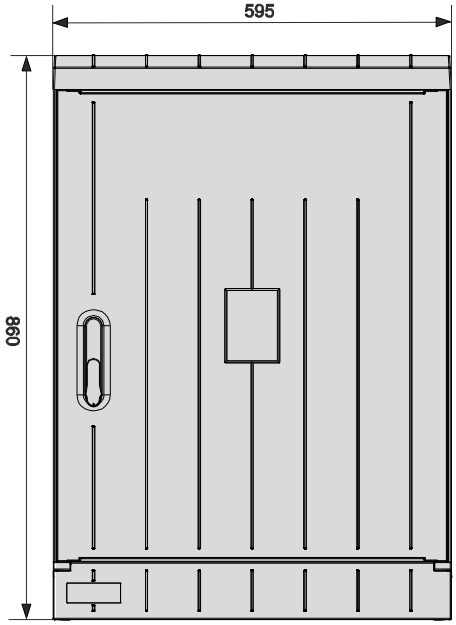

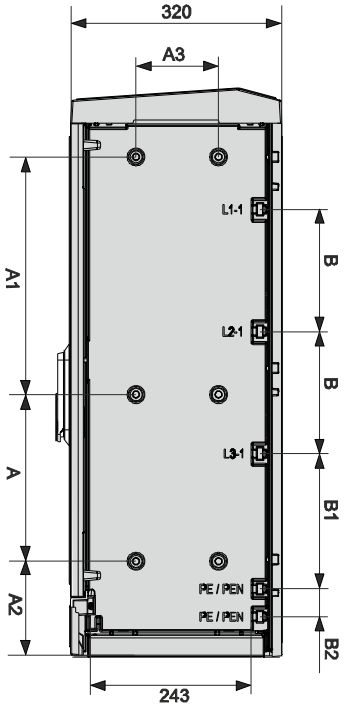

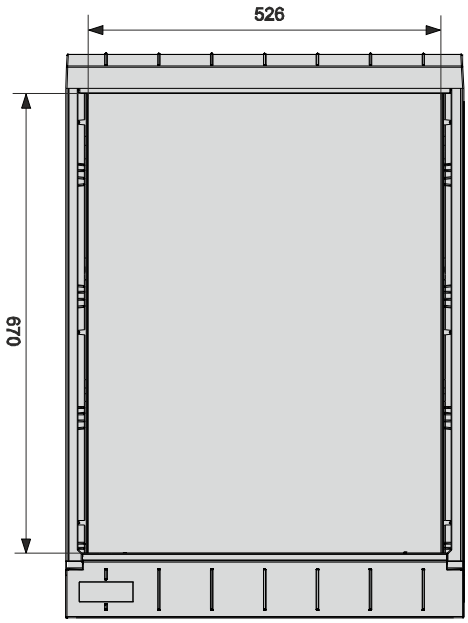

Typ Type / Тип	Nr kat. Art. no / Но. арт.	A	A1	A2	A3	B	B1	B2	C	C1	C2	C1	C2
SD-0	ISD-0	360	252	142	125	185	205	42	-	-	-	-	-

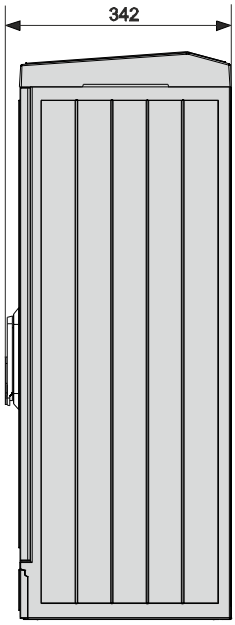

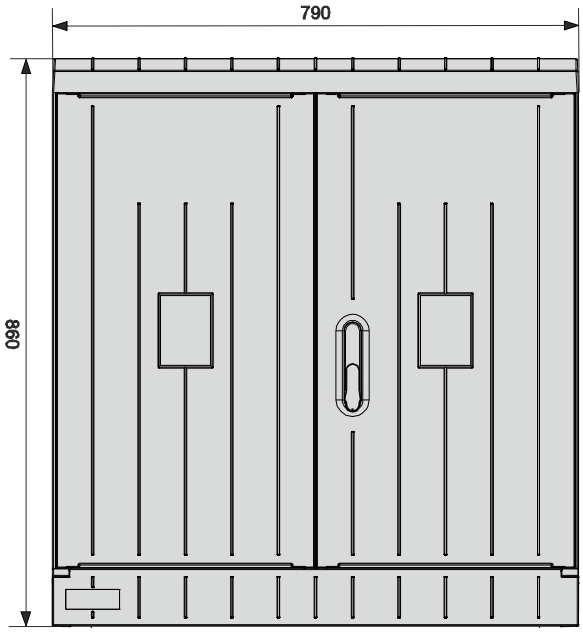

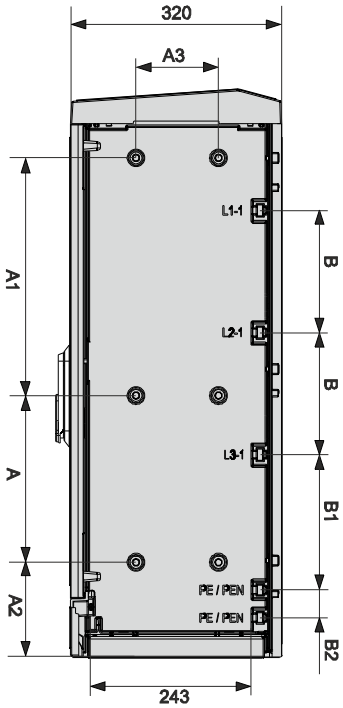

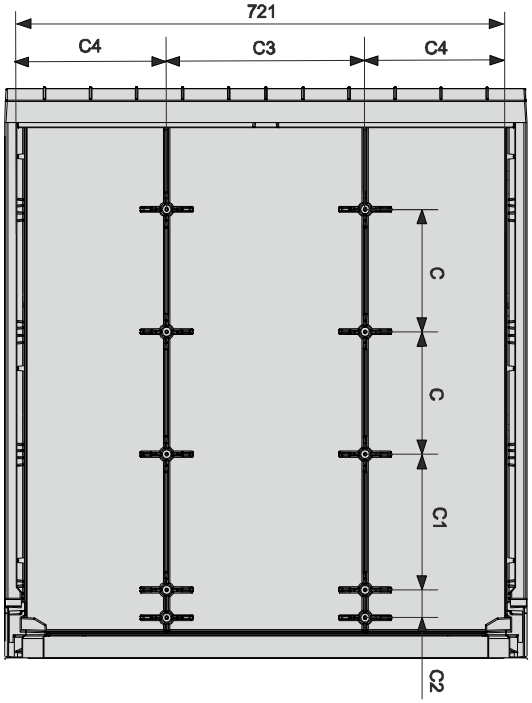

Typ Type / Тип	Nr kat. Art. no / Но. арт.	A	A1	A2	A3	B	B1	B2	C	C1	C2	C1	C2
SD-1	ISD-1	360	252	142	125	185	205	42	185	205	42	300	227

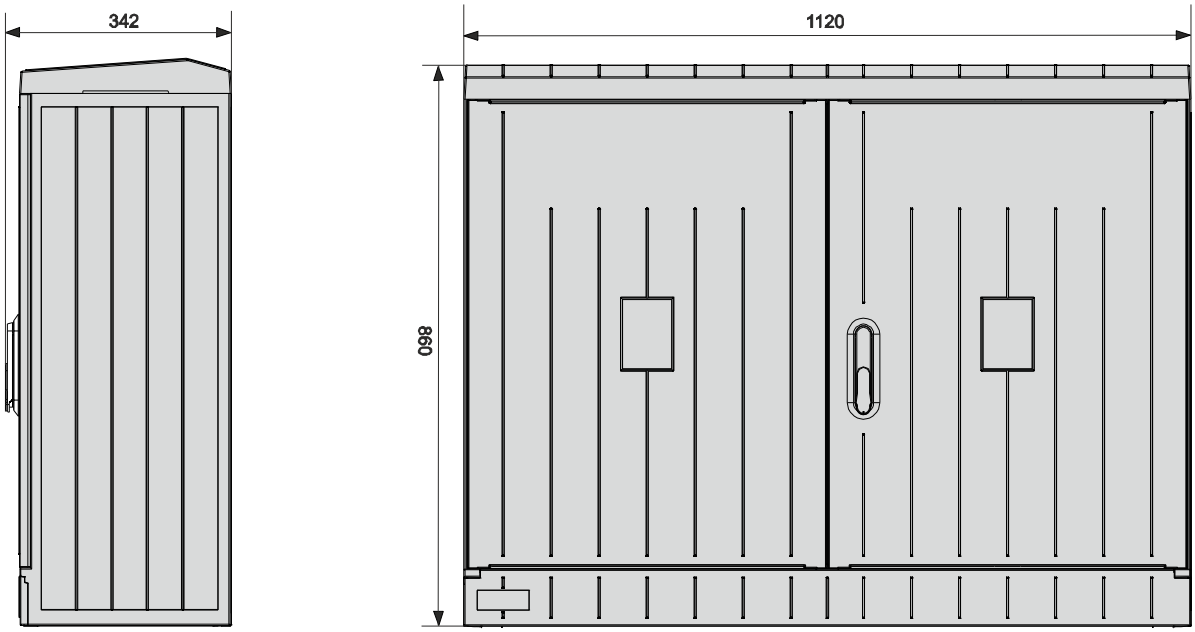

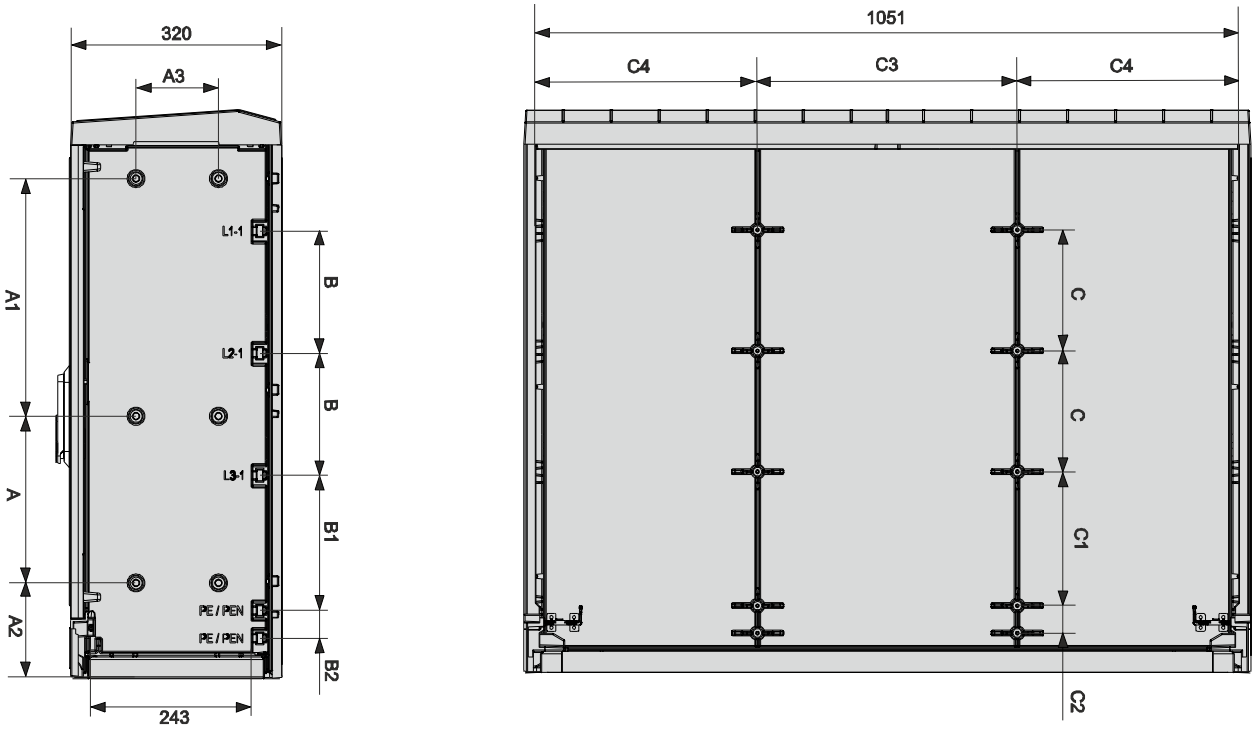

Typ Type / Тип	Nr kat. Art. no / Но. арт.	A	A1	A2	A3	B	B1	B2	C	C1	C2	C1	C2
SD-2	ISD-2	360	252	142	125	185	205	42	185	205	42	400	347

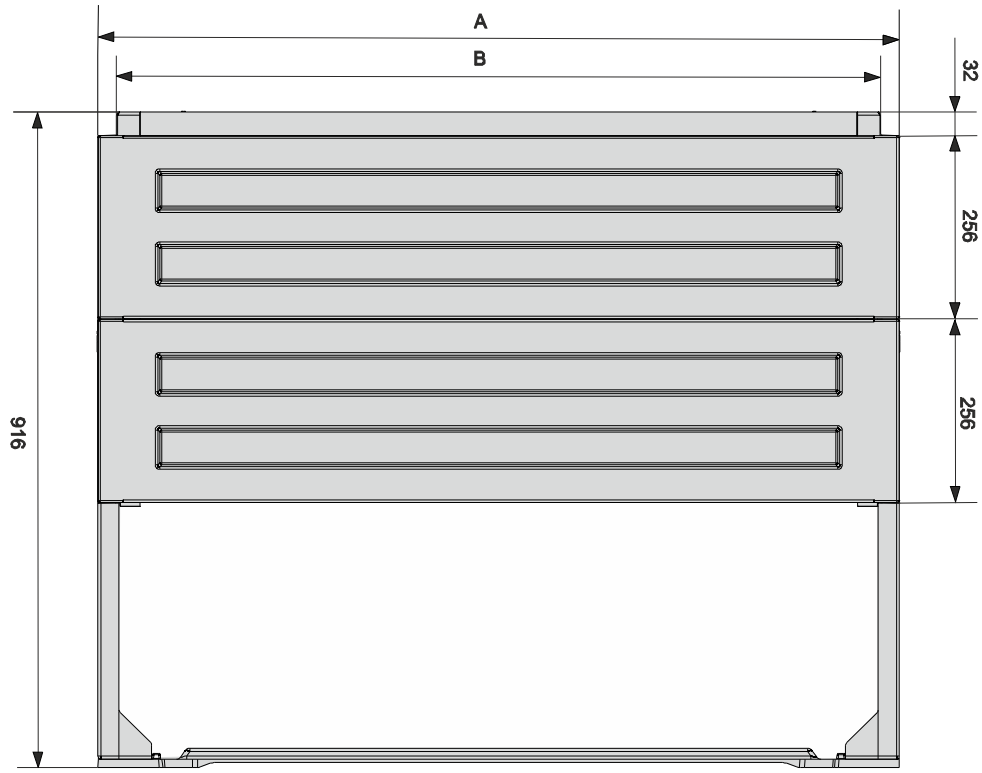

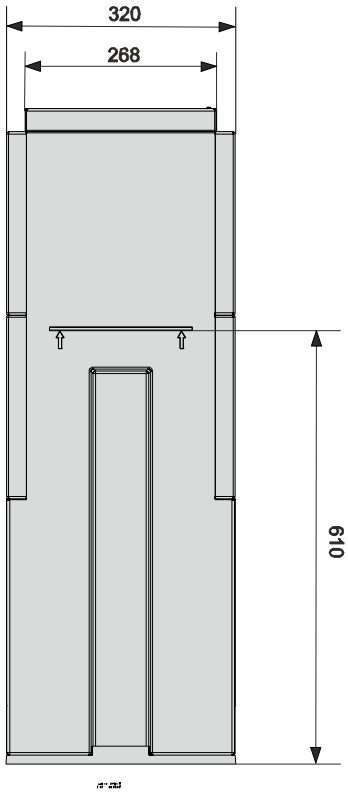

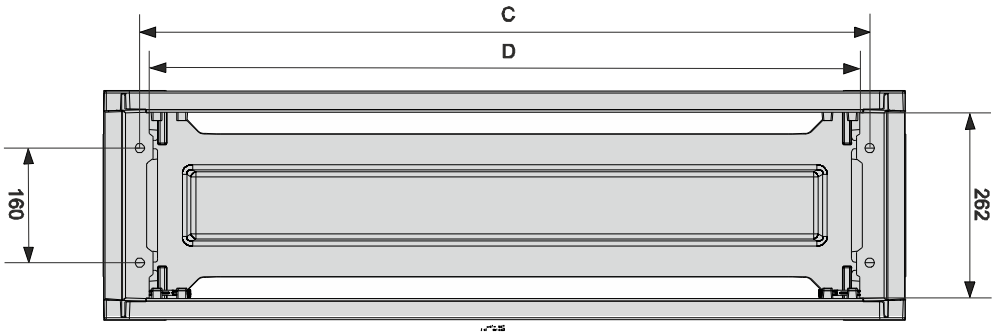

Typ Type / Тип	Nr kat. Art. no / Но. арт.	A	A1	A2	A3
FD-00	IFD-00	460	408	360	333
FD-0	IFD-0	595	543	495	468
FD-1	IFD-1	790	738	690	663
FD-2	IFD-2	1120	1068	1020	993

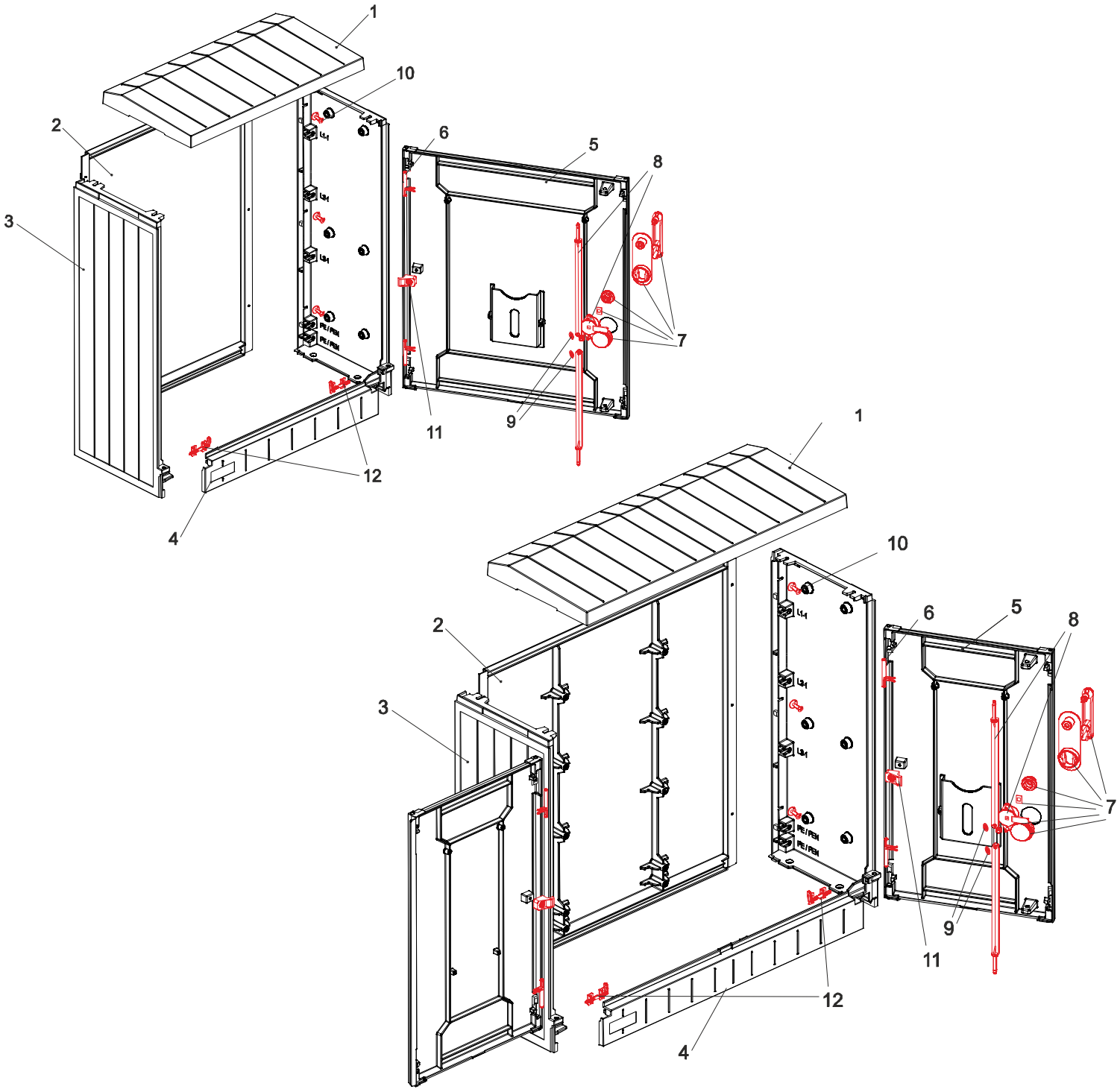

Typ Type / Тип		Ilość / Quantity / Количество A)	 B)
1	**Daszek skośny** Slanted roof / Плоская или наклонная крыша	1	1
2	**Tył** Back wall / Задняя стенка	1	1
3	**Bok** Side wall / Боковая стенка	2	2
4	**Osłona** Front parts of pedestall / Передняя панель фундамента	1	1
5	**Drzwi** Door / Дверь	1	2
6	**Zawias** Hinge / Фиксатор двери (петли)	2	4

Typ Type / Тип		Ilość / Quantity / Количество A)	 B)
7	**Zamek HS** HS lock / Замок HS	1	1
8	**Cięgna 42, 58 lub 84** Strings 42, 58 or 84 / Ригель 42, 58 или 84	1	1
9	**Podkładka blokująca** Washer / Шайба	2	2
10	**Wkręt 5x14 + podkładka wzmocniona⌀5** Screw 5x14 +⌀5 strengthen washer / Винт + саморез M5x14	6	6
11	**Zawias środkowy** Middle hinge / Кронштейн дверной	1	2
12	**Zasówka** Slide dumper / Задвижка	2	2

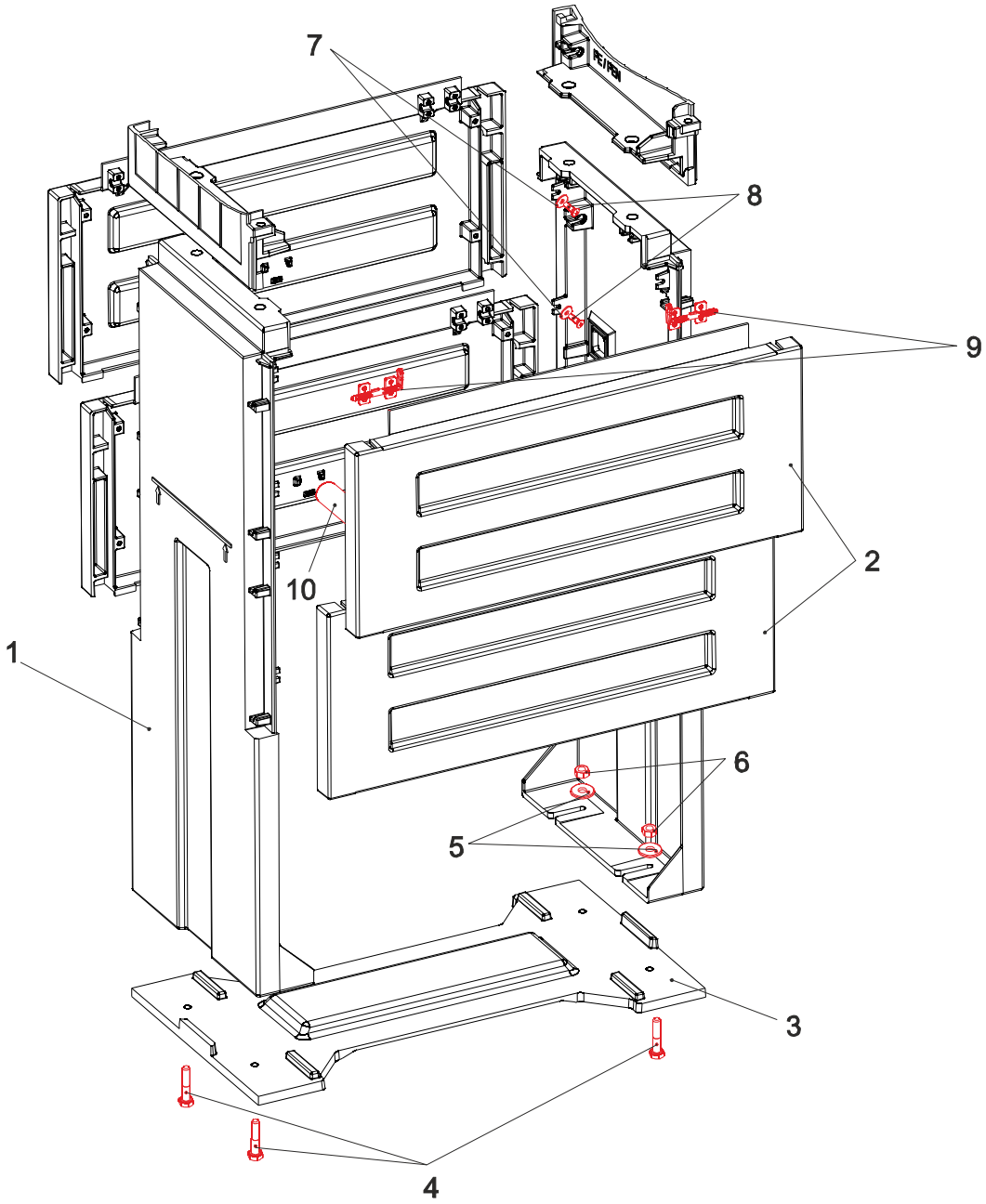

Typ Type / Тип		Ilość / Quantity / Количество A)	 B)
1	**Noga fundamentu** Pedestal leg / Нога фундамента	1	1
2	**Osłona fundamentu** Front parts of pedestall / Кожух фундамента	1	1
3	**Podstawa fundamentu** Pedestal stabilizing grid / Основание фундамента	2	2
4	**Śruba M8x30** M8x30 screw / Винт M8x30	1	1
5	**Podkładka wzmocniona Ø 8** Ø 8 strength washer / Упроченная шайба Ø 8	1	2
6	**Nakrętka M8** M8 nut / Гайка M8	2	4

Typ Type / Тип		Ilość / Quantity / Количество A)	 B)
7	**Podkładka wzmocniona Ø 5** Ø 5 strengthen washer / Упроченная шайба Ø 5	1	1
8	**Wkręt 5x14** Screw 5x14 / Винт 5x14	1	1
9	**Zasówka** Slide dumper / Задвижка	2	2
10	**Rozpórka** Strut / Распорка	6	6

Wentylacja
Gravitational ventilation / Вентиляция

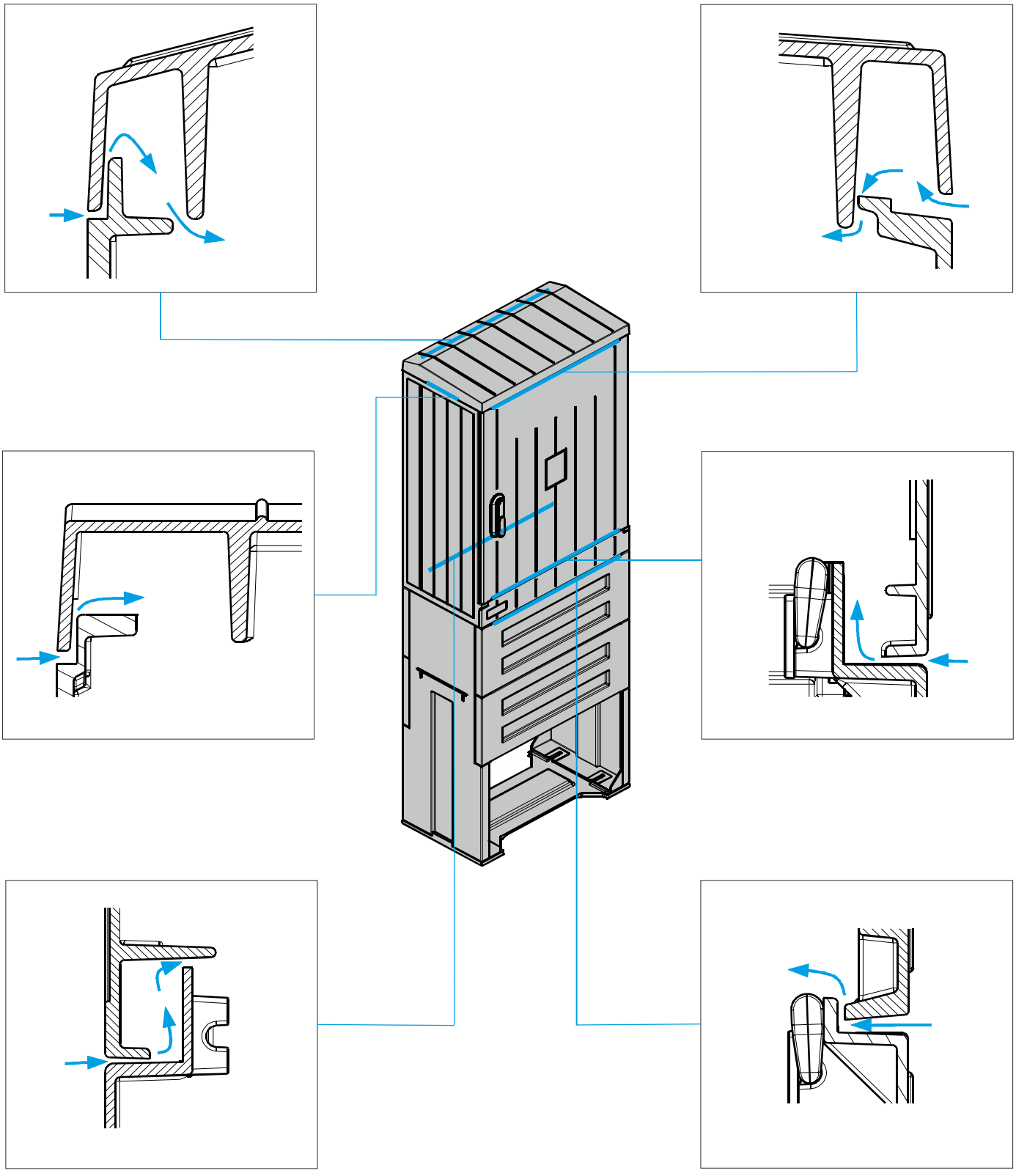

Wymiary szyn miedzianych bez nakrętek

Dimension of copper bars without nuts / Размеры медных шин без гаек

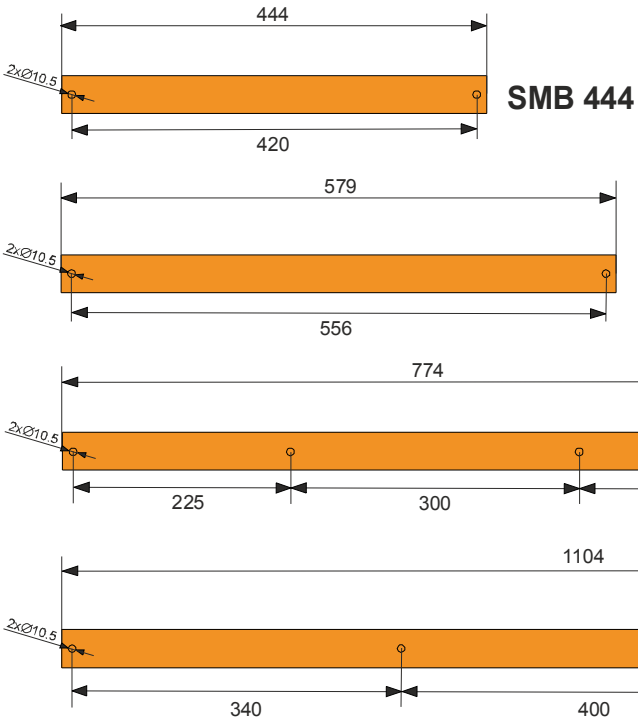

Typ Type / Тип	Nr kat. Art. no / Но. арт.	Przekrój poprz. Cross-section Поперечный разрез
SMB 444	IDA-A00001 IDA-A00011	30x5 40x5
SMB 580	IDA-A00002 IDA-A00012	30x5 40x5
SMB 774	IDA-A00003 IDA-A00013	40x5 40x10
SMB 1104	IDA-A00004 IDA-A00014	40x5 40x10

Wymiary szyn miedzianych z nakrętkami

Dimension of copper bars with pressed nuts / Размеры медных шин с гайками

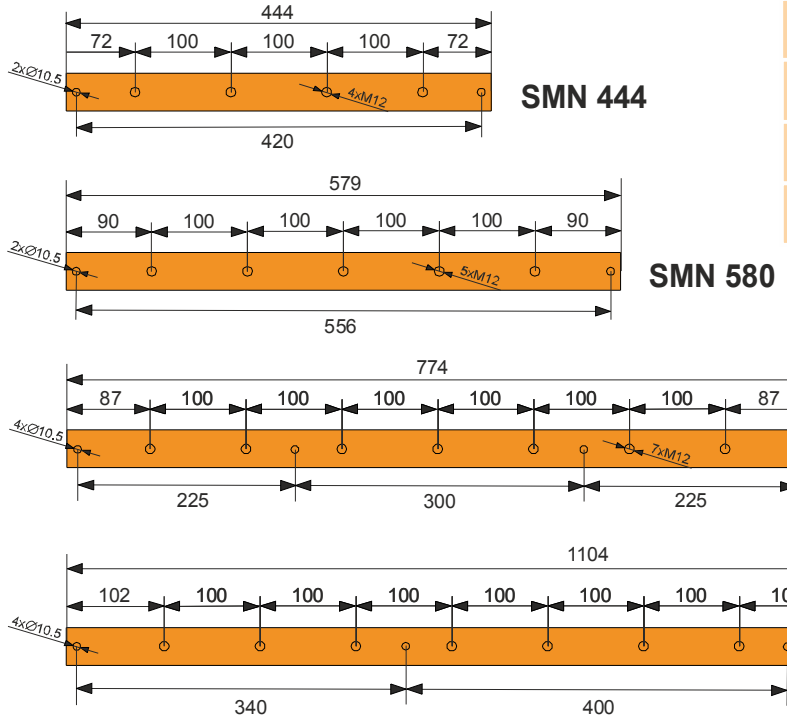

Typ Type / Тип	Nr kat. Art. no / Но. арт.	Przekrój poprz. Cross-section Поперечный разрез
SMN 444	IDA-A10001 IDA-A10011	30x5 40x5
SMN 580	IDA-A10002 IDA-A10012	30x5 40x5
SMN 774	IDA-A10003 IDA-A10013	40x5 40x10
SMN 1104	IDA-A10004 IDA-A10014	40x5 40x10

System montażu aparatów
Montagesystem für die Apparatur / Assembly system for electrical equipment

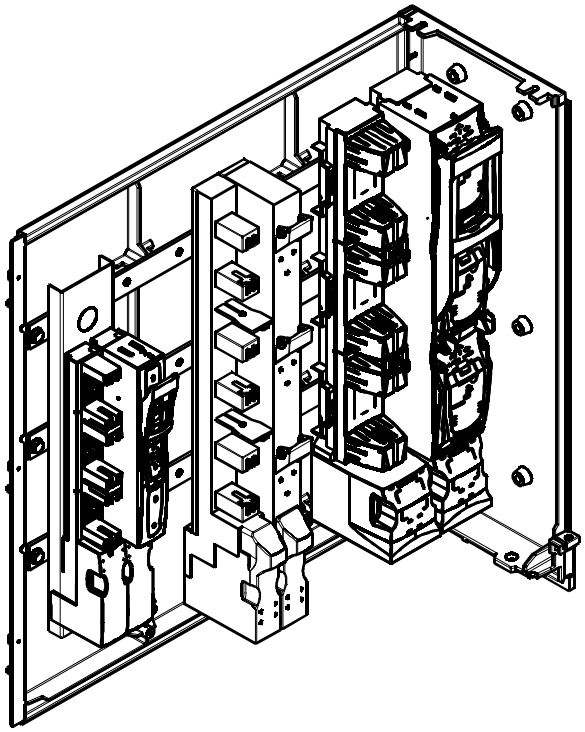

Płyty montażowe
Montageplatten / Mounting plates

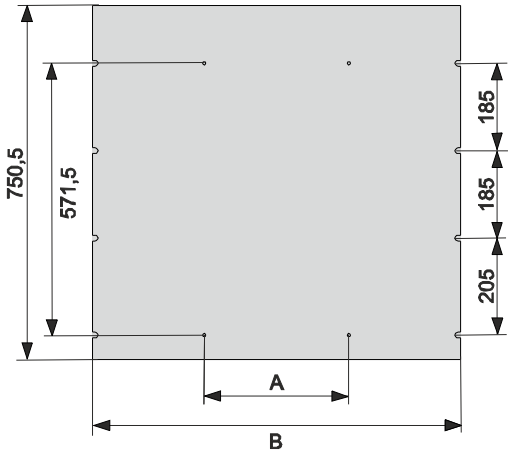

Typ Type / Тип	Nr kat. Art. no / Но. арт.	A	B
PMD 00	IDA-A00011	-	434
PMD 0	IDA-A00012	-	569
PMD 1	IDA-A00023	303,5	764
PMD 2	IDA-A00024	403,5	1094

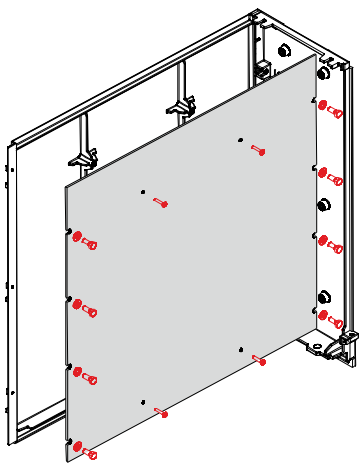

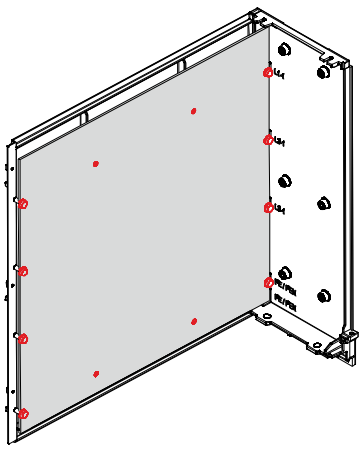

Informacje techniczne
Technical information
Техническая информация

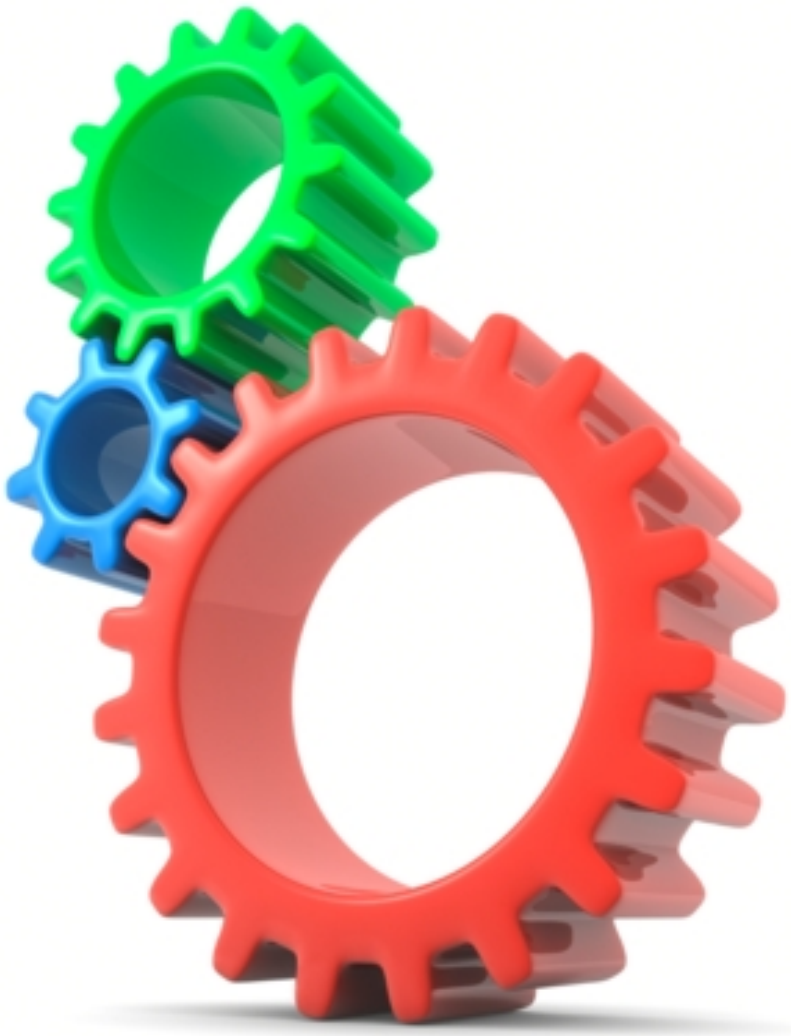

INCOBEX

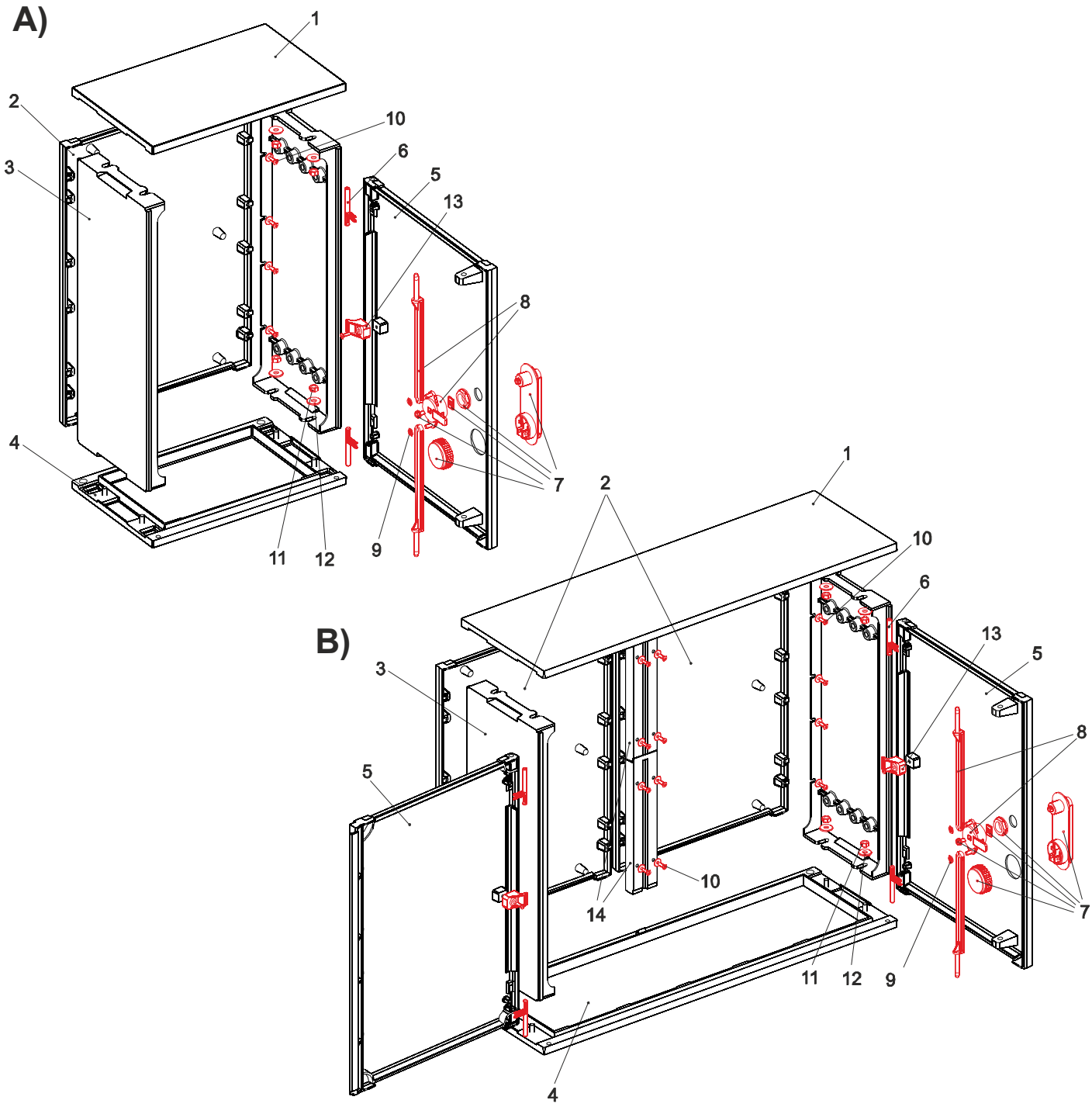

	Typ Type / Тип	Ilość / Quantity / Количество A)	 B)
1	**Daszek płaski lub skośny** Slanted or flat roof / Плоская или косая крышка	1	1
2	**Tył** Back wall / Задняя стенка	1	2
3	**Bok** Side wall / Боковая стенка	2	2
4	**Denko** Base / Дно	1	1
5	**Drzwi** Door / Дверь	1	2
6	**Zawias** Hinge / Фиксатор двери (петли)	2	4
7	**Zamek HS** HS lock / Замок HS	1	1

	Typ Type / Тип	Ilość / Quantity / Количество A)	 B)
8	**Cięgna 42, 58 lub 84** Strings 42, 58 or 84 / Ригель 42, 58 или 84	1	1
9	**Podkładka blokująca** Washer / Шайба	2	2
10	**Wkręt 5x14 + podkładka wzmocniona⌀5** Screw 5x14 +⌀5 strengthen washer / Винт + укрепленная M5x14	6	16
11	**Nakrętka M8** M8 nut / Гайка M8	8	8
12	**Podkładka wzmocniona Ø 8** Ø 8 strength washer / укрепленная шайба Ø 8	8	8
13	**Zawias środkowy** Middle hinge / Средняя петля	1	2
14	**Listwa łączeniowa** Connector / Соединительная планка		2

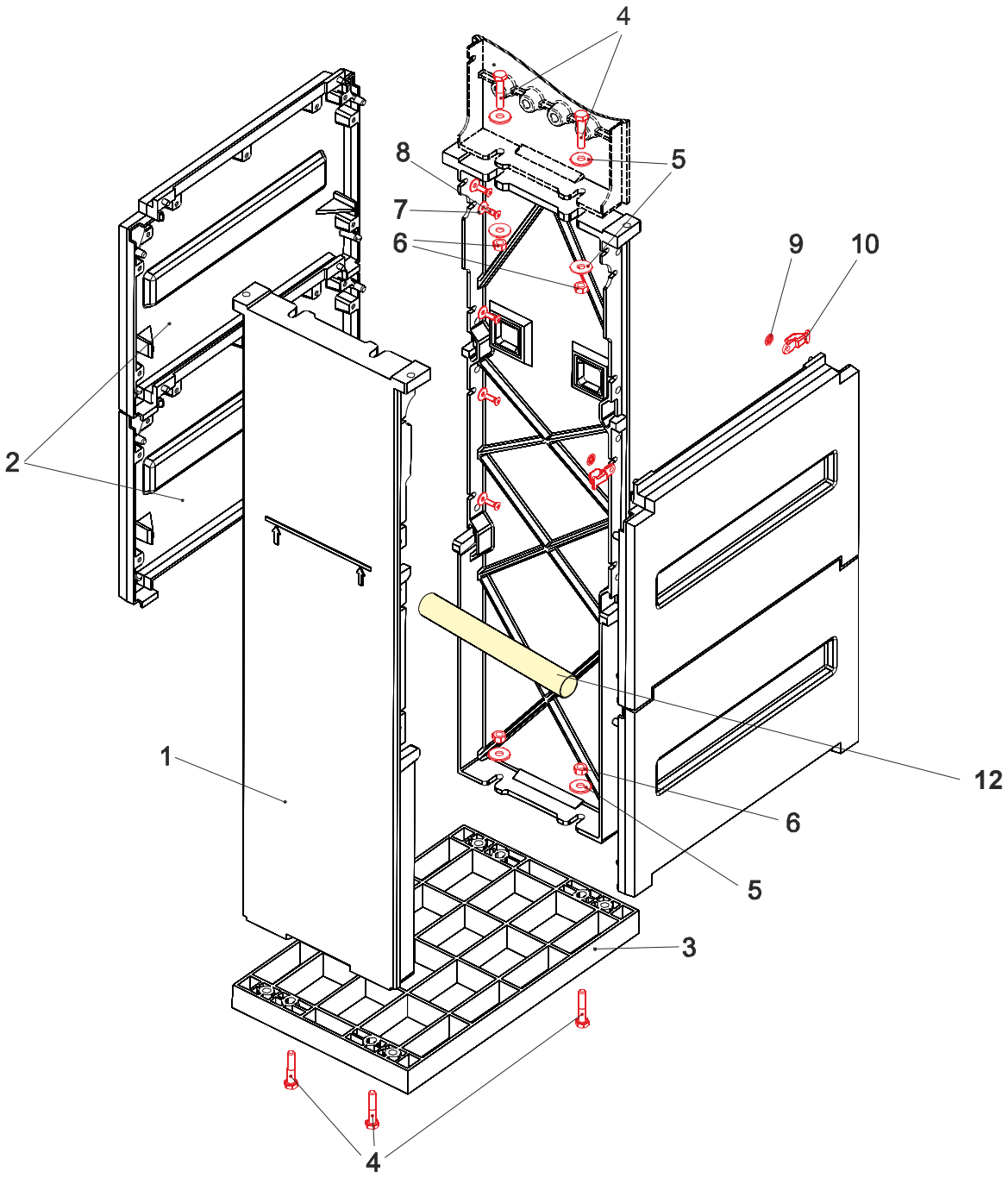

	Typ Type / Тип	Ilość / Quantity / Количество
1	**Noga fundamentu** Pedestal leg / Нога фундамента	2
2	**Osłona fundamentu** Front parts of pedestall / Защита фундамента	4
3	**Podstawa fundamentu** Pedestal stabilizing grid / Основание фундамента	1
4	**Śruba M8x30** M8x30 screw / Винт M8x30	8
5	**Podkładka wzmocniona Ø 8** Ø 8 strength washer / Укрепленная шайба Ø 8	12
6	**Nakrętka M8** M8 nut / Гайка M8	8

	Typ Type / Тип	Ilość / Quantity / Количество
7	**Podkładka wzmocniona Ø 5** Ø 5 strengthen washer / Укрепленная шайба Ø 5	10
8	**Wkręt 5x14** Screw 5x14 / Винт 5x14	10
9	**Podkładka blokująca** Washer / Шайба	2
10	**Zasówka** Slide dumper / Задвижка	2
11	**Blokada tyłów - dot. szaf o szer. 530 i 800** Bloking of back wall - re cab. 530 and 800 width/ Блокировка задних стен -кас.корпусов шириной 530 и 800	1
12	**Rozpórka** Strut / Распорка	1

Przekładka zewnętrzna
External partition / Наружная прокладка

Możliwość konfiguracji ze wszystkimi dostępnymi wysokościami i szerokościami obudów / Can be configured with all available heights and widths of cabinets. / Возможность конфигурации со всеми доступными высотами и ширинами корпусов для разных типов решений и изготовления необходимого изделия по индивидуальным требованиям.

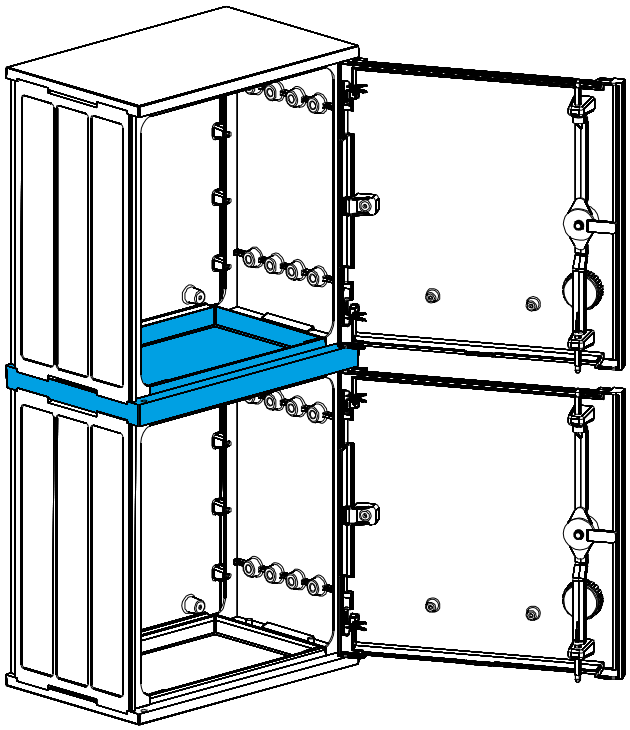

Typ Type / Тип	Nr kat. Art.. no / Но. арт.
STN 26X42+STN 26X42	IOB-40410
SSTN 26X42+STN 26X42	IOB-50410
STN 40X42+STN 40X42	IOB-41410
SSTN 40X42+STN 40X42	IOB-51410

Przekładka wewnętrzna
Internal partition / Внутренняя прокладкаs

Możliwość konfiguracji z obudowami o wysokości 840 i szerokości 260 i 400 mm / Can be configured with cabinets of 840 height and 260 and 400 width / Возможность конфигурации с корпусами высотой 840 и шириной 260 и 400 мм

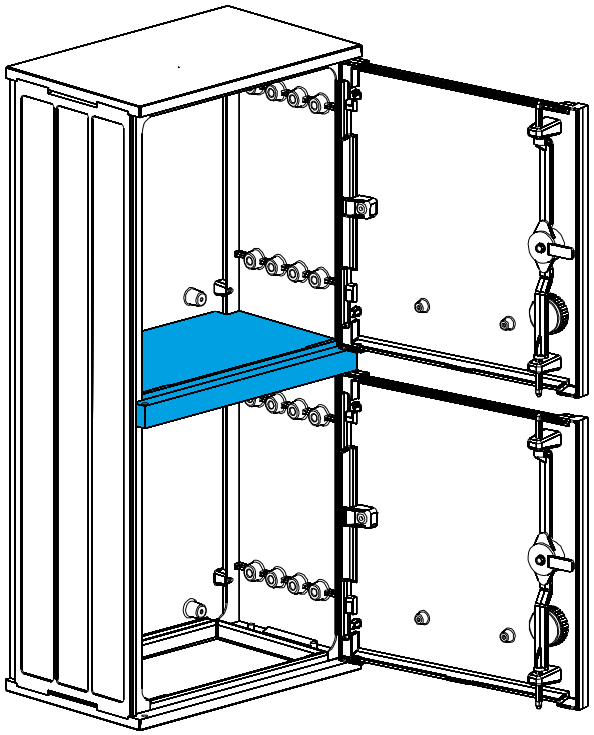

Typ Type / Тип	Nr kat. Art.. no / Но. арт.
STN 26X84/2	IOB-30320
SSTN 26X84/2	IOB-40320
STN 40X84/2	IOB-31320
SSTN 40X84/2	IOB-41320

Przekładka pionowa wewnętrzna
Internal vertical partition / Вертикальная внутренняя прокладка

Możliwość konfiguracji z obudowami o wysokości 420, 580 i 840 oraz szerokości 530, 660, 800, 1060 mm
Can be configured with cabinets of 420, 580, 840 height and 530, 660, 800, 1060 mm width
Возможность конфигурации с корпусами высотой 420, 580 и 840 и шириной 420, 580 мм

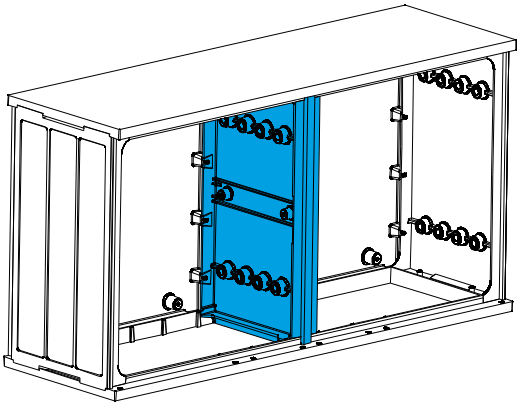

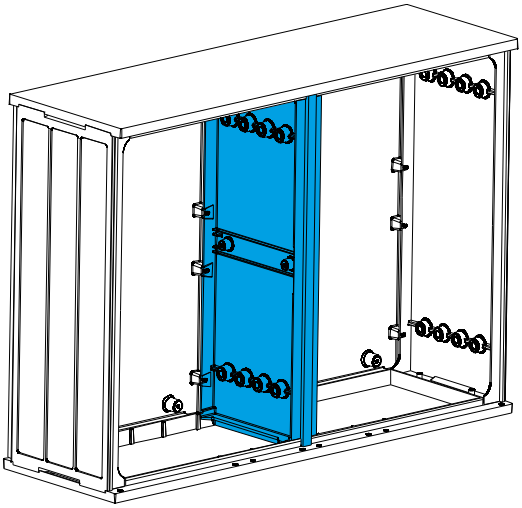

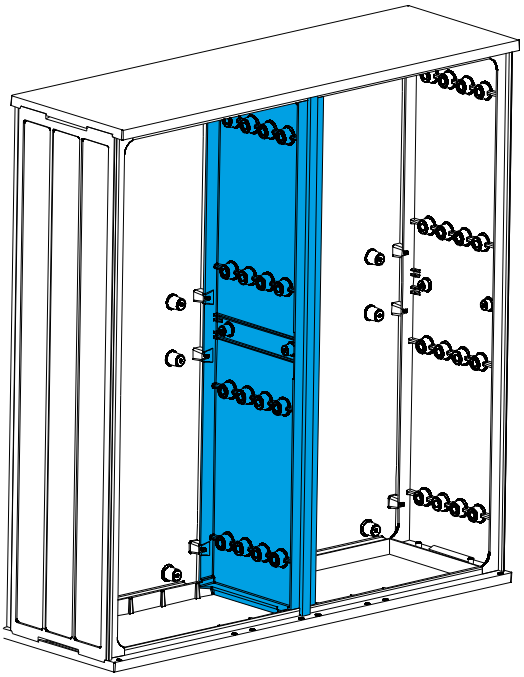

Przykładowe zastosowanie przekładek
Exemplary usage of partitions
Предметное применение прокладок

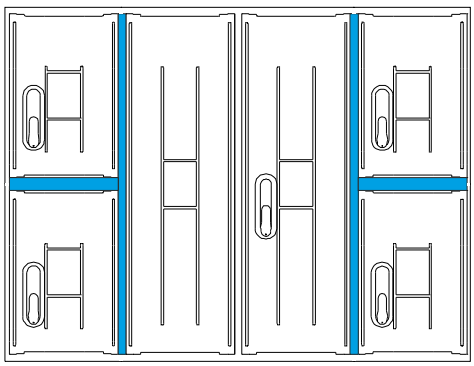

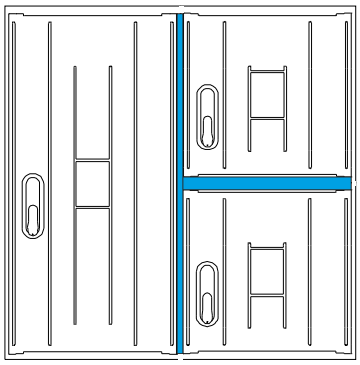

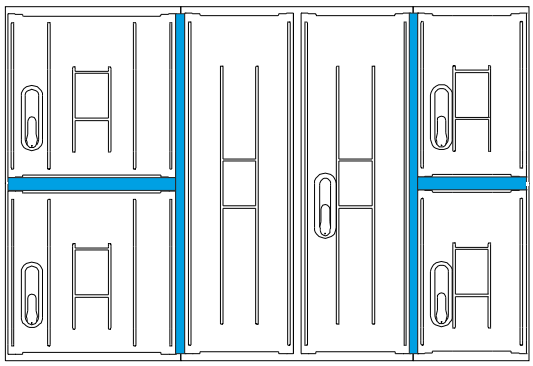

Montaż aparatów listwowych

Assembly vertical fuse switches / Монтаж планочных аппаратов

Maksymalne ilości modułów 100* mm możliwych do zabudowania w obudowach o wysokości 840 mm
Max number of modules 100 mm which can be assembly in cabinets 840 mm high
Максимальные количества модулей 100*, которые могут быть вмонтированы в корпусах высотой 840мм.

Szerokość obudowy / Cabinet width / Ширина корпуса	265 mm	400 mm	530 mm	660 mm	800 mm	1060 mm
Ilość modułów Number of modules Количество модулей	2	3	4,5	6	7	10
Ilość modułów w przypadku zastosowania sprzęgła Number of modules in case of using bus bar coupler switch Количество модулей в случае использования сцепления	x	x	1,5/S/1,5	2/S/2,5	3/S/3	4/S/4,5

***- jeden moduł wielkości 100 mm odpowiada jednemu aparatowi listwowemu gr. 1, 2, 3, gr. 00 1/2 modułu**
***- One module 100 mm is equivalent to one vertical fuse switch 1,2,3 group " 00" group - 1/2 module**
***- один модуль величиной 100мм предназначен одному планочному аппарату группа 1, 2, 3 00 1/2 модуля**

Montaż aparatów w obudowach o szerokości 265, 400 mm
Assembly of equipment in cabinets 265 and 400 mm wide
Монтаж аппаратов в корпусах шириной 265 и 400мм

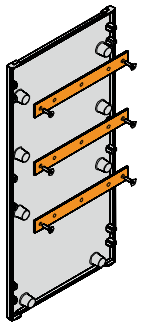

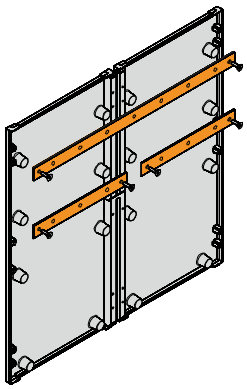

Montaż aparatów w obudowach o szerokości 530, 800 i 1600 mm
Assembly of equipment in cabinets 530, 800 and 1060 mm wide
Монтаж аппаратов в корпусах шириной 530, 800 и 1060 мм

Wymiary szyn miedzianych
Dimension of copper bars
Размеры медных рельсов

Wszystkie obudowy o wysokości 840 mm posiadają wytłoczone izolatory do montażu szyn (L1, L2, L3, PEN) śrubami M10 w rozstawie 185 mm
All cabinets, which are 840 mm high, have extruded insulators for assembly of buses (L1, L2, L3, PEN) with M10 bolts at the span of 185 mm
Все корпуса высотой 840мм имеют вытеснение изоляторы для монтажа шин (L1, L2, L3, PEN) винтами M12 на расстоянии 185мм

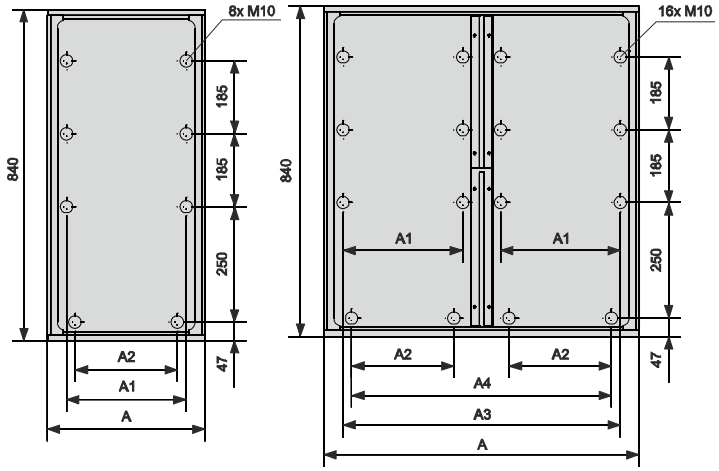

A	A1	A2	A3	A4
265	169	154	-	-
400	304	260	-	-
530	169	154	434	419
660	169/304	154/260	569	539,5
800	304	169	704	660
1060	434	169	964	949

INCOBEX
www. incobex.pl office@incobex.pl
tel. +48 (033) 822 70 63, fax. +48 (033) 822 70 64

System montażu aparatów
Assembly system for electrical equipment / Система крепления аппаратов

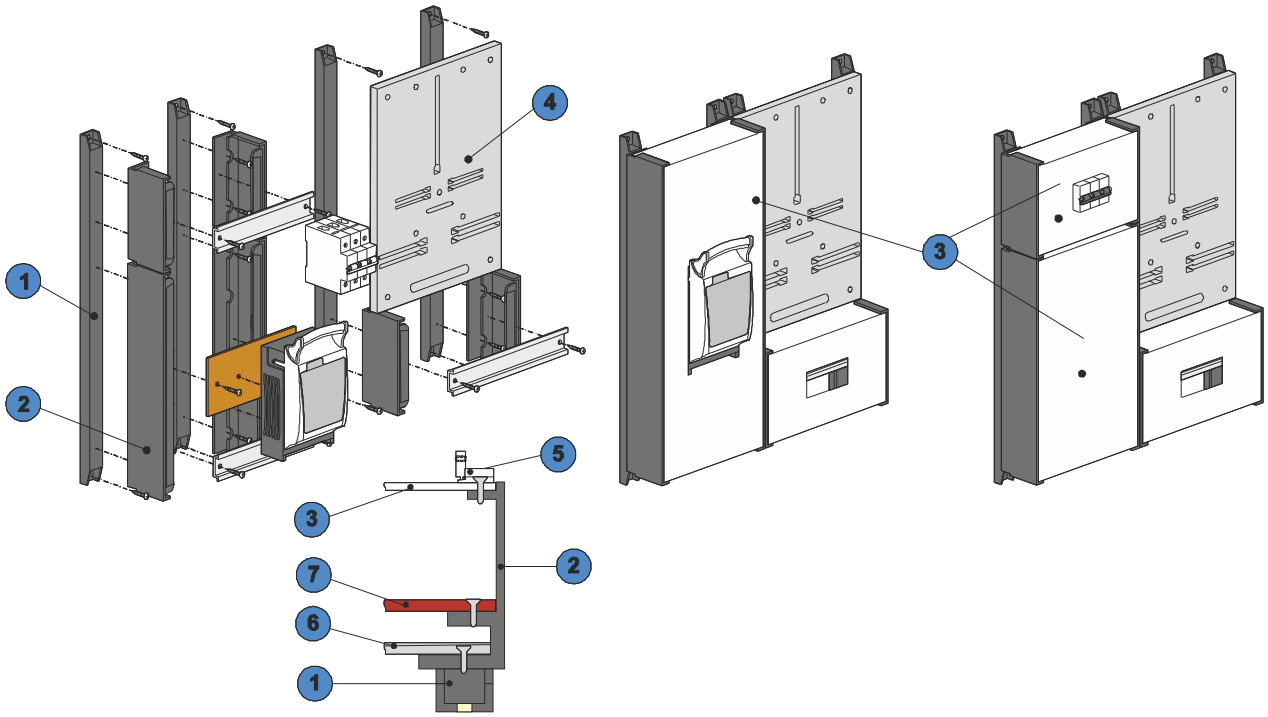

Opis systemu
Description of the system / Характеристика описание системы

Nowy system montażu aparatów elektrycznych pozwala w szybki i łatwy sposób wyposażyć obudowy typu ST i STN w : aparaturę modułową, rozłączniki bezpiecznikowe gr 00 i 000, układy pomiarowe 1F i 3F.

W skład systemu wchodzą:
- wsporniki montażowe typu WM (1)
- boki kanałów montażowych typu BKM (2)
- maskownice typu MKM (3)
- tablice licznikowe 1F i 3F (4)
- zabezpieczenie pod plombę ZP (5)

Boki kanałów posiadają dwa poziomy montażu. Jeden (6) dla szyny TH 35 pod aparaty modułowe, drugi (7) dla płyt, blach montażowych dla rozłączników skrzynkowych.

New assembly system for electrical equipment enables quick and easy way to equip ST and STN cabinets with: module equipment , switch fuses 00 and 000 , measuring device (counter boards).The system consists of :
- mounting cantilevers type WM (1)
- mounting side canals type BKM (2)
- mounting canal covers system MKM (3)
- counter boards 1F and 3F(4)
- protection seals (5)

Mounting side canals have two mounting levels : one for eurobus (module equipment) the second for mounting sheets, insulation plates, switch fuses 00.

Side mounting canals have two mounting levels : one (6)for eurobus (module equipment) the second (7) for mounting sheets, insulation plates, switch fuses 00.

Новая система крепления электрических аппаратов позволяет быстрым и простым способом оснастить корпуса типа ST i STN модульной аппаратурой, предохранительными разъединителями группы 00 и 000, система измерений 1F и 3F.

Система включает в себя:
- монтажные кронштейны WM (1)
- боков монтажных каналов типа BKM (2)
- маскировочный элементов MKM (3)
- платы счетчиков 1F i 3F (4)
- Защита пломбы ZP (5)

Бока каналов остоять из двух уровней монтажа. Один(6) для шины TH 35 под модульные аппараты, второй (7) для плит, монтажных плит для разъединителей нагрузки.

System montażu aparatów
Assembly system for electrical equipment / Система монтажа аппаратов

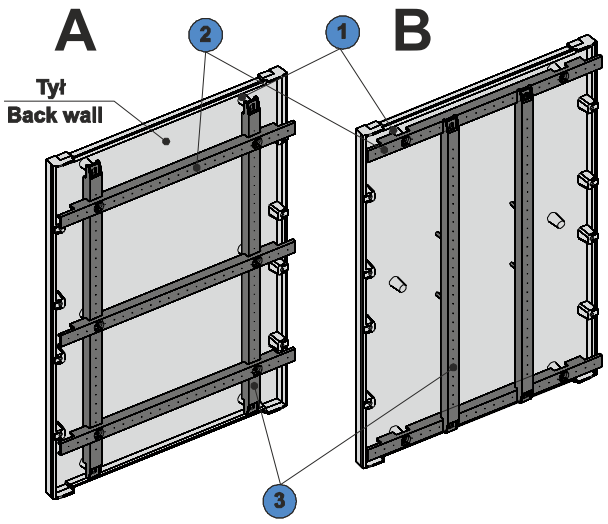

Obudowy typu STN posiadają możliwość dwóch sposobów montażu wsporników. Pierwszy sposób (A) polega na przykręceniu do wytłoczonych nadlewków (1) wsporników pionowych (3), a następnie do nich wsporników poziomych (1). Drugi sposób (B) pozwala z wykorzystaniem tych samych wsporników przykręcenie do nadlewków (1) najpierw wsporników poziomych (2) a następnie pionowych. (3).

Każda obudowa typu ST posiada na plecach specjalne rowki (1) umożliwiające w dowolnym miejscu montaż wsporników montażowych (2). Do wsporników można przykręcać bezpośrednio za pomocą blachowkrętów boki kanałów , rozłączniki, tablice licznikowe.

There are two ways of mounting cantilevers in the cabinet back wall. The first method (A) is to screw the vertical cantilevers (3) to the sprue (1) and then to the horizontal cantilevers (1). The second method (B) allows you, using the same cantilevers, to screw to the sprue (1) the horizontal cantilevers first (2) and then the vertical ones.

Корпуса типа STN можна закрепить двумя способами установки кронштейнов. Первый способ (A) заключается в том, что до вытесненых консолях (1) привинчивается вертикальные кронштейны (3), и после этого до них привинчивается горизонтальные кронштейны. Второй способ (B) позволяет используя те же кронштейны закрепить их к консолям сначало кронштейны горизонтальные и потом кронштейны вертикальные.

System montażu aparatów
Assembly system for electrical equipment / Система монтажа аппаратов

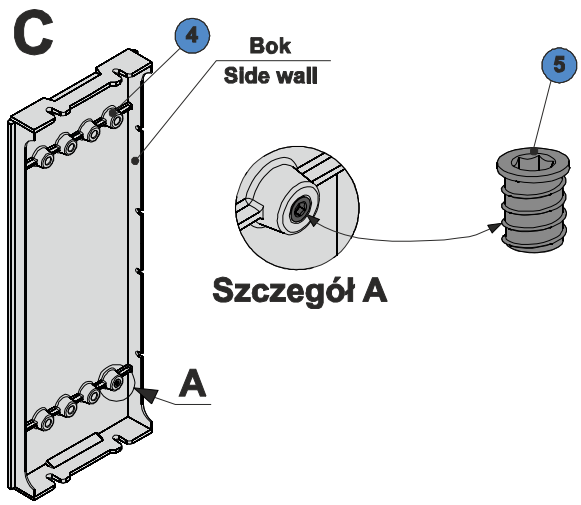

Każda obudowa typu STN posiada możliwość regulacji montażu elementów na bokach. Istnieje możliwość wykorzystania nadlewków bocznych (4), w których zamontować można specjalne nakrętki(5).

With each STN type cabinet, a comfortable assembly of elements on the sides is possible. A mounting top nob (4) with special nuts (5) can be used.

Каждый корпус типа STN обладает способностью регулирования
крепежа элементов на боках. Существуют возможность использования
боковых консолях (4), в которых можна установить специальные гайки. (5)

INCOBEX
www. incobex.pl office@incobex.pl
tel. +48 (033) 822 70 63, fax. +48 (033) 822 70 64

Wentylacja
Gravitational ventilation / Вентиляция

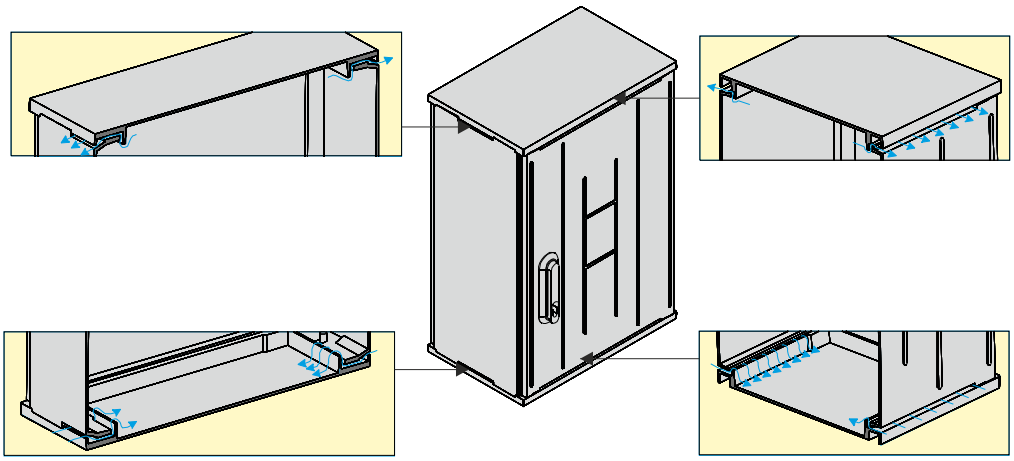

Parametry obudów
Cabinets parameters / Технические параметры корпусов

Obudowy termoutwardzalne typu ST i STN składane są z elementów wykonanych z tworzywa termoutwardzalnego typu SMC.

Wszystkie obudowy posiadają przygotowane miejsca do montażu konstrukcji nośnych pod aparaty elektryczne. Charakteryzują się modułową konstrukcją co pozwala na dowolną konfigurację rozdzielni, karbowaną powierzchnią co dodatkowo wzmacnia konstrukcję, dobrym systemem wentylacji grawitacyjnej, kątem otwarcia drzwiczek o 180°.

Poniżej przedstawiamy podstawowe parametry oraz normy, których wymagania spełniają obudowy typu ST i STN

Znamionowe napięcie izolacji	- 500V
Znamionowy prąd	- 630A
Stopienie ochronny	- IP 44, IK 10
Klasa ochronności	- II
Kolor	- RAL7035
Kategoria palności	- HB, V0
Odporność na nadmierne ciepło	- 960 C°
Odporność na warunki atmosferyczne	- próba UV
Tolerancja wymiarów wyrobów	- ±5 mm

Zaprezentowane w niniejszym katalogu wyroby zostały przebadane przez jednostkę notyfikowaną BBJ-SEP na zgodność z poniższymi normami zharmonizowanymi z Dyrektywą Unii Europejskiej 2006/95/WE:
PN-EN 60439-1; PN-EN 60439-3; PN-EN 60439-5;
PN-EN 50298 ; PN-E-05163; PN-EN 62208.
Na podstawie uzyskanych certyfikatów obudowy typu ST i STN są oznaczane znakami:

Thermosetting cabinets type ST and STN are put together from elements made from type SMC thermosetting material. All cabinets have spaces prepared for assembling the supporting structures of electric devices. They are characterized by a modular construction (which allows for configurations of the switch board), a corrugated surface (which additionally strengthens the construction), and good systems of natural ventilation and doors with a 180-degree opening angle.

Below the basic parameters and standards the ST and STN type cabinets conform are presented

Nominal insulation voltage	- 500V
Nominal current intensity	- 630A Degreesof
Protection grades	- IP 44, IK 10
Class of protection	- II
Colour	- RAL7035
Flammability category	- HB, V0
Excessive heat resistance	- 960 C°
Weather conditions resistance	- UV test
Dimention tolerance	- ±5 mm

The products presented in this catalogue have been tested by a notified body BBJ-SEP for compliance with the above standards, in accordance with the Directive of European Union 2006/95/WE:
PN-EN 60439-1; PN-EN 60439-3; PN-EN 60439-5;
PN-EN 50298; PN-E-05163; PN-EN 62208.

On the basis of the received certificates, the type ST and STN cabinets are marked:

Термореактивные корпуса типа ST i STN состоят из элементов сделанных из термореактивного материала типа SMC. Все корпуса имеют приготовленные места для монтажа несущих конструкций для электрических аппаратов. Они характеризируются модульной конструкцией, что позваляет на любую конфигурацию распределительгных устройств, рифленой поверхностью, что дополнительно упрочняет конструкцию, хорошей системой гравитационной вентиляции, углом открытия дверцов на 180.

Внизу поданые корпуса типа ST и STN, соответствуют требованиям основным параметром и нормом.Номинальное

изоляционное напряжение	- 500В
Номинальный ток	- 630А
Степени защиты	- IP 44, IK 10
Класс защиты	- II
Цвет	- RAL7035
Температура плавления	- FH2-25 (HB-40)
Устойчивость к воздействию высоких температур	- 960 C°
Устойчивость к атмосферным воздействиям	- проба UV
Допустимые размеры продукции	- ±5 мм

Продукция представленная в каталоге была протестирована контролирующим органом в соответствие с нормами и стандартами согласованными с Директивой Европейского Союза:
2006/95/WE:
PN-EN 60439-1; PN-EN 60439-3; PN-EN 60439-5;
PN-EN 50298 ; PN-E-05163; PN-EN 62208.
На основании полученных сертификатов корпуса типа ST и STN обозначается знаками:

Szerokość obudowy / Cabinets width / Ширина корпуса Typ aparatów Aparatus type / Тип аппаратов	ST - 260 mm STN - 265 mm	ST - 400 mm STN - 400 mm	ST - 530 mm STN - 530 mm	ST - 660 mm STN - 660 mm	ST - 800 mm STN - 800 mm
Ilość modułów (17,5 mm) możliwych do zabudowania w jednym rzędzie Number of moduls (17,5 mm) possible to fix in one line **Количество модулей (17,5 мм) возможность вмонтирования в одном ряду**	11	19	26	31	41
Ilość rozłączników bezpiecznikowych gr 00 możliwych do zabudowania w jednym rzędzie Number of switch fuses “00” possible to fix in one line **Количество выключателей-предохранителей RBK00,возможность вмонтированияв одном ряду**	1	3	4	5	7
Ilość rozłączników bezpiecznikowych gr 000 możliwych do zabudowania w jednym rzędzie Number of switch fuses “000” possible to fix in one line **Количество выключателей-предохранителей RBK000, возможность вмонтирования в одном ряду**	2	3	5	6	8
Ilość tablic licznikowych możliwych do zabudowania w jednym rzędzie Number of counter boards possible to fix in one line **Количество платы счетчиков возможность вмонтирования в одном ряду**	1 x 3F 1 x 1F	1 x 3F 2 x 1F 1x3F + 1x1F	2 x 3F 3 x 1F 1x3F + 1x1F	2 x 3F 3 x 1F 2x3F + 1x1F 1x3F + 2x1F	3 x 3F 4 x 1F 2x3F + 2x1F 1x3F + 3x1F

Wysokość obudowy Cabinets weight Высота корпуса	ST - 440 mm STN - 420 mm	ST - 570 mm STN - 580 mm	ST - 880 mm STN - 840 mm
Ilość rzędów aparatów modułowych możliwych do zabudowania **Numbers of moduls equipment rows possible to fix** **Количество рядов при установке модульных автоматических выключателей**	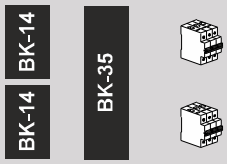	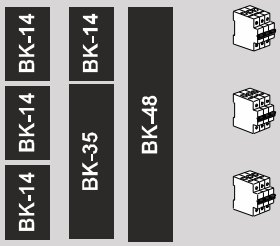	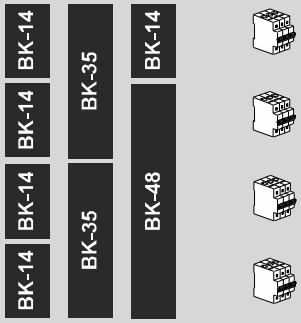
Ilość rzędów rozłączników bezpiecznikowych skrzynkowych gr 00 i gr 000 możliwych do zabudowania **Numbers of switch fuses “00”,”000” rows possible to fix** **Количество рядов при установке выключателей-предохранителей, RBK000, RBK00**		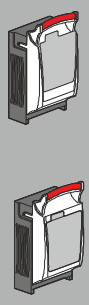	
Ilość rzędów tablic licznikowych 1Fi 3F możliwych do zabudowania **Numbers of counter boards 1F and 3F possible to fix** **Количество рядов при установке монтажных плат для счетчиков электроэнергии (1Ф и 3Ф)**	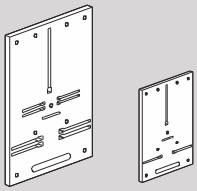	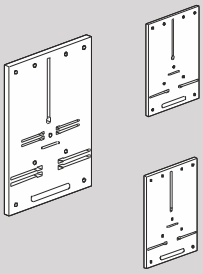	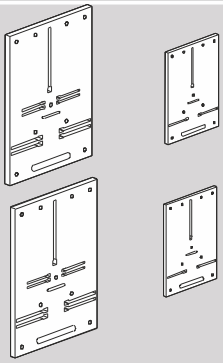

INCOBEX
www. incobex.pl office@incobex.pl
tel. +48 (033) 822 70 63, fax. +48 (033) 822 70 64

Obciążalność prądowa szyn miedzianych
Current-carrying capacity for copper bars / Токовая нагрузочная способность медных рельсов

Prąd ciągły (A) / Continuous current (A) / Длительный ток (A)										
			Prąd zmienny do 60 Hz Alternating current up to 60Hz Переменный ток до 60 Гц				Prąd stały oraz zmienny do 16,66 Hz Continuous and alternating current up to 16,66 Hz Постоянный и переменный тока до 16,66 Гц			
			Szyny bielone Liczba szyn Bars covered with tin Number of bars Беленые рельсы Количество рельсов		Szyny gołe Liczba szyn Copper bars Number of bars Голые рельсы Количество рельсов		Szyny bielone Liczba szyn Bars covered with tin Number of bars Беленые рельсы Количество рельсов		Szyny gołe Liczba szyn Copper bars Number of bars Голые рельсы Количество рельсов	
Szer. x Grub Width x Thick Шир. x Толщ. (mm)	Przekrój Cross-section Разрез (mm^2)	Ciężar [1] Weight Вес (kg/m)	I	II	I	II	I	II	I	II
12x2	23,5	0,209	123	202	108	182	123	202	108	182
15x2	29,5	0,262	148	240	128	212	148	240	128	212
15x3	44,5	0,396	187	316	162	282	187	316	162	282
20x2	39,5	0,351	189	302	162	264	189	302	162	266
20x3	59,5	0,529	237	394	204	348	237	394	204	348
20x5	99,1	0,882	319	560	274	500	320	562	274	502
20x10	199	1,77	497	924	427	825	499	932	428	832
25x3	74,5	0,663	287	470	245	412	287	470	245	414
25x5	124	1,11	384	662	327	586	384	664	327	590
30x3	89,5	0,796	337	544	285	476	337	546	286	478
30x5	149	1,33	447	760	379	672	448	766	380	676
30x10	299	2,66	676	1200	573	1060	683	1230	579	1080
40x3	119	1,06	435	692	366	600	436	696	367	604
40x5	199	1,77	573	952	482	836	576	966	484	878
40x10	399	3,55	850	1470	715	1290	865	1530	728	1350
50x5	249	2,22	697	1140	583	994	703	1170	588	1020
50x10	499	4,44	1020	1720	852	1510	1050	1830	875	1610
60x5	299	2,66	826	1330	688	1150	836	1370	696	1190
60x10	599	5,33	1180	1960	985	1720	1230	2130	1020	1870
80x5	399	3,55	1070	1680	885	1450	1090	1770	902	1530
80x10	799	7,11	1500	2410	1240	2110	1590	2730	1310	2380
100x5	499	4,44	1300	2010	1080	1730	1340	2160	1110	1810
100x10	999	8,89	1810	2850	1490	2480	1940	3310	1600	2890
120x10	1200	10,7	2110	3280	1740	2860	2300	3900	1890	3390
160x10	1600	14,2	2700	4130	2220	3590	3010	5060	2470	4400
200x10	2000	17,8	3290	4970	2690	4310	3720	6220	3040	5390

Obciążalność prądowa kabli izolowanych wg DIN VDE 0100 część 523

Current carrying capacity for insulated cables according to DIN VDE 0100 part 523 / Токовая нагрузочная способностькизолированных кабелей согласно DIN VDE 0100 часть 523

	Grupa 1		Grupa 2		Grupa 3	
	Jeden lub kilka kabli I-żyłowych ułożonych w rurze		Kilka kabli np.: przewody płaszczowe, rurowe, wtynkowe, przewody nie mocowane		Pojedynczy w powietrzu przy czym odstęp odpowiada przynajmniej średnicy kabla	
Znamionowy przekrój [mm^2]	Żyła Cu [A]	Żyła Al. [A]	Żyła Cu [A]	Żyła Cu [A]	Żyła Cu [A]	Żyła Al.l [A]
0,75	-	-	12	-	15	-
1,0	11	-	15	-	19	-
1,5	15	-	18	-	24	-
2,5	20	15	26	20	32	26
4	25	20	34	27	42	33
6	33	26	44	35	54	42
10	45	36	61	48	73	57
16	61	48	82	64	98	77
25	83	65	108	85	129	103
35	103	81	135	105	158	124
50	132	103	168	132	198	155
70	165	-	207	163	245	193
95	197	-	250	197	292	230
120	235	-	292	230	344	268
150	-	-	335	263	391	310
185	-	-	382	301	448	353
240	-	-	453	357	528	414
300	-	-	504	409	608	479
400	-	-	-	-	726	569
500	-	-	-	-	830	649

W zależności od temperatury i typu izolacji należy stosować współczynniki korekcyjne zgodne z odpowiednimi tabelami.

Oznaczenia literowo-cyfrowe stopni ochrony urządzeń

Letter and digital symbols for degrees of protection of devices / Буквенно-цифровое обозначения степеней защиты устройств

Obudowa każdego urządzenia elektrycznego powinna zapewniać stopień ochrony odpowiedni do warunków w jakich urządzenie ma pracować. Zgodnie z normą PN-79/E-08106 i IEC/EN 60529 stopnie ochrony oznacza się skrótem IP oraz umieszczonymi za nim dwoma cyframi. Pierwsza cyfra określa stopień ochrony przed dotknięciem części znajdujących się pod napięciem lub będących w ruchu oraz przed przedostawaniem się do wnętrza ciał stałych. Druga cyfra określa stopień ochrony przed przedostawaniem się wody do wnętrza obudowy. Jeżeli obudowa ma podaną tylko jedną cyfrę, to cyfrę pominiętą zastępuje się literą X (np. IP3X).

Every electrical device cover should provide degree of protection which is appropriate to the conditions in which the device is about to work. According to PN-79/E-08106 and IEC/EN 60529 norms, the degrees of protection should be marked with IP abbreviation and followed by two digits. The first digit indicates the degree of protection against contact with live parts, moving parts or against getting the solids inside. Second digit indicates the degree of protection against water penetration. If the cover has only one digit presented, then omitted digit is replaced by the letter X (for example IP3X).

Корпус каждого электрического устройства должен обеспечать степень защиты соответственный условиям, в которых устройство должно работать . Согласно норме PN-79/E-08106 і IEC/EN 60529 степени защиты обозначается сокращением IP и указанными за ним двумя цифрами. Первая цифра обозначает степень защиты от контакта с частьями, которые находятся под электрическим напряжением или работают, а таже от переправления тел твердых до внутри. Вторая цифра определяет степень защиты от проникновения воды до внутри корпуса. Если для корпуса указывается только одну цифру, тогда упущенную цифру замещается буквой X (напр. IP3X).

Pierwsza cyfra First digit / Первая цифра	Opis stopnia ochrony Degree of protection / Описание степени защиты
0	brak ochrony / no protection / отсутствие защиты
1	ochrona przed ciałami stałymi większymi niż 50 mm / protection against solid objects bigger than 50mm / защита от твердых тел ,которые больше 50 мм
2	ochrona przed ciałami stałymi większymi niż 12 mm / protection against solid objects bigger than 12mm / защита от твердых тел ,которые больше 12 мм
3	ochrona przed ciałami stałymi większymi niż 2,5 mm / protection against solid objects bigger than 2,5mm / защита от твердых тел ,которые больше 2,5м м
4	ochrona przed ciałami stałymi większymi niż 1 mm / protection against solid objects bigger than 1mm / защита от твердых тел ,которые больше 1 мм
5	ochrona przed pyłem (nie zapewniająca całkowitej pyłoszczelności) protection against dust (not providing complete dustproof) / защита от пыли (не обеспечающая полной пыленепроницаемости
6	ochrona zapewniająca pyłoszczelność

Druga cyfra	Opis stopnia ochrony
0	brak ochrony / no protection / отсутствие защиты
1	ochrona przed kroplami wody padającymi pionowo / Protection against drops of water falling vertically / защита от каплей воды падающих вертикально
2	ochrona przed kroplami wody padającymi pionowo przy przechyle urządzeń do 15° względem położenia normalnego / Protection against drops of water falling vertically with device tilted by the angle of 15 degrees from normal position / а от каплей воды падающих вертикально при наклоне до 15 ° по отношению к нормальному положению
3	ochrona przed deszczem padającym pod kątem do 60° / protection against rain falling at an angle of 60 degrees / защита от дождя идущего под углом 60°
4	ochrona przed bryzgami wody z dowolnego kierunku / protection against streams of water splashed from any direction / защита от брызгов воды с любого направления
5	ochrona przed strugami wody kierowanymi z dowolnego kierunku / protection against splashes of water from any direction / защита от струев воды паправляемыми с любого направления
6	ochrona przed falami wody / protection against the waves of water / защита от волнов воды
7	ochrona przed zalaniem wodą / protection against flooding / защита отзатопления водой
8	ochrona przed długotrwałym zanurzeniem w wodzie / protection against persistent immersion in water / защита от продожительного погружения в воде

INCOBEX
www. incobex.pl office@incobex.pl
tel. +48 (033) 822 70 63, fax. +48 (033) 822 70 64

Akcesoria
Accessories
Аксессуары







INCOBEX



Zamek / Lock / Ручка	Typ Type / Тип	Nr kat. Art. no / Но. арт.
Na wkładkę patentową / For patent insert / Стандартная ручка	HS	10010
Na wkładkę oraz kłódkę For patent insert and padlock / Стандартная ручка с возможностью пломбирования	HSS	10011



Cięgna do zamka / Lock strings / Напраляющие замка (ригель)	Typ Type / Тип	Nr kat. Art. no / Но. арт.
Plastikowe do STN h=420 mm / Plastic for STN 420 mm high / Пластиковые для STN 420 мм	CPN - 42	20020
Plastikowe do STN h=580 mm / Plastic for STN 580 mm high / Пластиковые для STN 580 мм	CPN - 58	20021
Plastikowe do STN h=840 mm / Plastic for STN 840 mm high / Пластиковые для STN 840 мм	CPN - 84	20022



Metalowe do STN h=420 mm / Metal for STN 420 mm high / Металлические для STN 420 мм	CMN - 42	20023
Metalowe do STN h=580 mm / Metal for STN 580 mm high / Металлические для STN 580 мм	CMN - 58	20024
Metalowe do STN h=840 mm / Metal for STN 840 mm high / Металлические для STN 840 мм	CMN - 84	20025



Kątownik uchwytów kablowych Cable holders angle / Угловой держатель для фиксации кабеля	Typ Type / Тип	Nr kat. Art. no / Но. арт.
Do / For / Для FTN - 26	KUN - 26	20030
Do / For / Для FTN - 40	KUN - 40	20031
Do / For / Для FTN - 53	KUN - 53	20032
Do / For / Для FTN - 66	KUN - 66	20034
Do / For / Для FTN - 80	KUN - 80	20033
Do / For / Для FTN - 106	KUN - 106	20035



Uchwyty kablowe / Cable holders / Держатели кабелей	Typ Type / Тип	Nr kat. Art. no / Но. арт.
Max do kabla 5x35 / Max for 5x35 cable / Max для кабеля 5x35	UKU - 3	10040
Max do kabla 5x120 / Max for 5x120 cable / Max для кабеля 5x120	UKU - 5	10041
Max do kabla 5x240 / Max for 5x240 cable / Max для кабеля 5x240	UKU - 7	10042

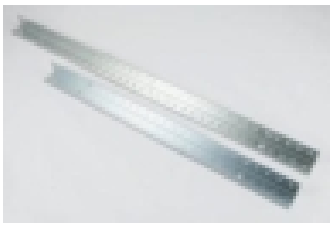

Kątowniki montażowe boczne 20x20 Mounting angle side bars / Боковые монтажные рейки 20x20	Typ Type / Тип	Nr kat. Art. no / Но. арт.
Do obudów STN h=420/840*mm /For cabinets STN 420/840*mm high /Для корпусов 420/840*мм	KMAN - 42	20050
*) do obudowy o h=840 mm na jeden bok przypadają dwa kątowniki KMAN-42 *) in cabinets of 840 mm high each one side wall demands instalation of two cable holders angle KMAN-42 *) в корпусах высотой 840мм используются две рейки KMAN-42 на каждой стороне		
Do obudów STN h=580 mm / For cabinets STN 580 mm high / Для корпусов 580*мм	KMAN - 58	20051



Kątowniki montażowe boczne 60x20 Mounting angle side bar Боковые монтажные рейки 60x20	Typ Type / Тип	Nr kat. Art. no / Но. арт.
Do obudów STN h=580 mm / For cabinets STN 580 mm high / Для корпусов ST 570 мм	KMBN - 58	20061



Kątowniki montażowe boczne 80x35 / Mounting angle side bar / Боковые монтажные рейки 80x35	Typ / Type / Тип	Nr kat. / Art. no / Но. арт.
Do obudów ST h=420 mm / For cabinets ST 420 mm high / Для корпусов ST 420 мм	KMC - 42	10070
*) do obudowy o h=840 mm na jeden bok przypadają dwa kątowniki KMC-4 *) in cabinets of 840 mm high each one side wall demands instalation of two cable holders angle KMC-42 *) в корпусах высотой 840мм используются две рейки KMC-42 на каждой стороне		
Do obudów STN h=580 mm / For cabinets STN 580 mm high / Для корпусов 580*мм	KMC - 58	10071

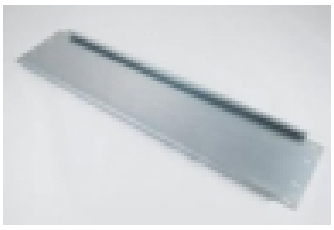

Blachy montażowe / Mounting sheets / Монтажная панель	Typ / Type / Тип	Nr kat. / Art. no / Но. арт.
Do obudów STN l=265 / For cabinets STN 265 mm wide / Для корпусов STN 260 мм	BMN - 26	10080
Do obudów STN l=400 / For cabinets STN 400 mm wide / Для корпусов STN 400 мм	BMN - 40	10081
Do obudów STN l=530 / For cabinets STN 530 mm wide / Для корпусов STN 530 мм	BMN - 53	10082
Do obudów STN l=660 / For cabinets STN 660 mm wide / Для корпусов STN 660 мм	BMN - 66	10083
Do obudów STN l=800 / For cabinets STN 800 mm wide / Для корпусов STN 800 мм	BMN - 80	10084
Do obudów STN l=1060 / For cabinets STN 1060 mm wide / Для корпусов STN 1060 мм	BMN - 106	40000

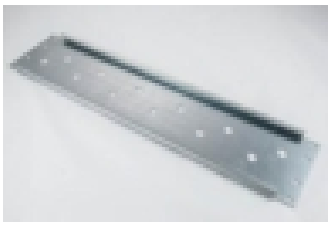

Blachy montażowe z otworami Perforated mounting sheets / Перфорированная монтажная панель	Typ / Type / Тип	Nr kat. / Art. no / Но. арт.
Do obudów STN l=400 mm ZK-1 / For cabinets STN 400 mm wide / Для корпусов STN 400 мме	BMON - 40	10091
Do obudów STN l=530 mm ZK-2 / For cabinets STN 530 mm wide / Для корпусов STN 530 мме	BMON - 53	10092
Do obudów STN l=660 mm ZK-2 / For cabinets STN 660 mm wide / Для корпусов STN 660 мме	BMON - 66	10093
Do obudów STN l=800 mm ZK-3 / For cabinets STN 800 mm wide / Для корпусов STN 800 мме	BMON - 80	10094



Blachy montażowe wąskie / Mounting sheets - narrow / Монтажная панель (узкая)	Typ / Type / Тип	Nr kat. / Art. no / Но. арт.
Do obudów STN l=260 mm / For cabinets STN 260 mm wide / Для корпусов STN 260 мме	BMWN - 26	10100
Do obudów STN l=400 mm / For cabinets STN 400 mm wide / Для корпусов STN 400 мме	BMWN - 40	10101
Do obudów STN l=530 mm / For cabinets STN 530 mm wide / Для корпусов STN 530 мме	BMWN - 53	10102
Do obudów STN l=660 mm / For cabinets STN 660 mm wide / Для корпусов STN 660 мме	BMWN - 66	10103
Do obudów STN l=800 mm / For cabinets STN 800 mm wide / Для корпусов STN 800 мме	BMWN - 80	10104
Do obudów STN l=1060 mm / For cabinets STN 1060 mm wide / Для корпусов STN 1060 мме	BMWN - 106	20105

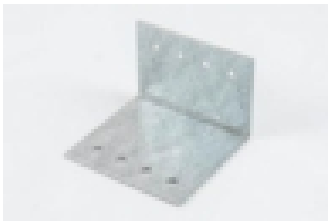

Kątowniki obniżające / Lowering angle brackets / Снижающие угольники	Typ / Type / Тип	Nr kat. / Art. no / Но. арт.
Kątownik 40x55 l=40 mm / Bracket 40x55 l=40 mm wide / Угольник 40x55 шириной 40мм	KO - 1	10110
Kątownik 40x55 l=60 mm / Bracket 40x55 l=60 mm wide / Угольник 40x55 шириной 60мм	KO - 2	10111
Kątownik 40x40 l=60 mm / Bracket 40x40 l=60 mm wide / Угольник 40x40 шириной 60мм	KO - 3	10112



Oznacznik / Tag / Маркер	Typ / Type / Тип	Nr kat. / Art. no / Но. арт.
Z wymiennymi opisem 150x25 mm / With exchangeable description /С заменяемым описанием	OZN - 1	10120
Z wymiennymi opisem 200x25 mm / With exchangeable description /С заменяемым описанием	OZN - 2	10121



Płyty ustojowe - plastikowe / Pedestal stabilizing grids/ Опорные панели-пластиковые	Typ / Type / Тип	Nr kat. / Art. no / Но. арт.
Do fundamentów FTN-26 / For pedestals FTN-26 / Для фундаментов FTN-26	PUK - 26	10130
Do fundamentów FTN-40 / For pedestals FTN-40 / Для фундаментов FTN-40	PUK - 40	10131
Do fundamentów FTN-53 / For pedestals FTN-53 / Для фундаментов FTN-53	PUK - 53	10132
Do fundamentów FTN-66 / For pedestals FTN-66 / Для фундаментов FTN-66	PUK - 66	10133
Do fundamentów FTN-80 / For pedestals FTN-80 / Для фундаментов FTN-80	PUK - 80	10134
Do fundamentów FTN-106 / For pedestals FTN-106 / Для фундаментов FTN-106	PUK - 106	10135



Uchwyty słupowe / Pole grips / Столбовые держатели	Typ Type / Тип	Nr kat. Art. no / Но. арт.
Do słupów typu ŻN, ALA, E / For poles ŻN, ALA, E / Для столбов типа ŻN, ALA, E	US - 1	10150
Do słupów rozkracznych / For pole grip for shoed poles / Для пасынковых столбов	USR - 1	10151

W przypadku słupów ŻN, ALA, E należy zastosować dwa uchwyty US-1, w przypadku słupów rozkracznych jeden uchwyt US-1 i jeden USR-1

In case of Żn, ALA, E poles it's necessery to use two pole grips for shoed poles one grip US-1 and one USR-1

В случае столбов ŻN, ALA, E надо применить два зажима US-1, и в случае пасынковых столбов один зажим US-1 и один USR-1 .



Wkładki do zamków typu HS / Lock inserts / Замочные личинки типа HS	Typ Type / Тип	Nr kat. Art. no / Но. арт.
WRS - K	WRS - K	10160
WRS - T6	WRS - T6	10161
WRS - T9	WRS - T9	10162
WRS - KW 8	WRS - KW 8	10163
WRS - S	WRS - S	10164
WRS - C9	WRS - C9	10165
WRS - D5	WRS - D5	10166
WRS - N	WRS - N	10167
WRS - L	WRS - L	10168

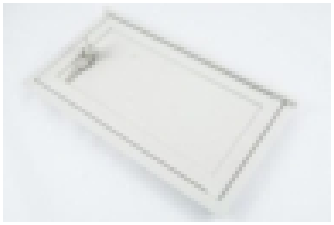

Drzwiczki rewizyjne Control doors / Ревизийные дверцы	Typ Type / Тип	Nr kat. Art. no / Но. арт.
Drzwiczki / Door 27x15 / Дверцы 27x15	DR 27x15	10170
Drzwiczki / Door 16x9 / Дверцы 16x9	DR 16x9	10171



Wzierniki View glasses / Смотровое окно	Typ Type / Тип	Nr kat. Art. no / Но. арт.
Wziernik / View glasses Ø93 / Смотровое окно 93	W - 89	10172
Wziernik / View glasses Ø82 / Смотровое окно 82	W - 70	10173



Korek spustowy - odwadniający IP44 Bottom plug Ip44 Выпускная пробка -влагоуловительная	Typ Type / Тип	Nr kat. Art. no / Но. арт.
	KS-1	10500



Zapezpieczenie pod plombę Protection seal / Защитная пломба-защелка для винтов	Typ Type / Тип	Nr kat. Art. no / Но. арт.
	ZP - 1	10210

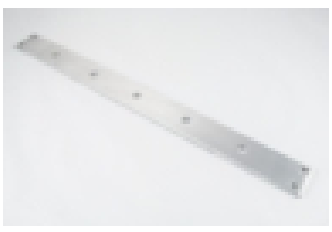

Szyny PEN (Al) / PEN bar (Al...)/ Шины PEN (Al)	Typ Type / Тип	Nr kat. Art. no / Но. арт.
Do szafy STN szer. 265 mm / 260 mm wide / Для корпуса STN шириной 265 мм	PEN N - 26	20220
Do szafy STN szer. 400mm / 400 mm wide / Для корпуса STN шириной 400 мм	PEN N - 40	20221
Do szafy STN szer. 530mm / 530 mm wide / Для корпуса STN шириной 530 мм	PEN N - 53	20222
Do szafy STN szer. 660mm / 660 mm wide / Для корпуса STN шириной 660 мм	PEN N - 66	20223
Do szafy STN szer. 800mm / 800 mm wide / Для корпуса STN шириной 800 мм	PEN N - 80	20224
Do szafy STN szer. 1060mm / 1060 mm wide / Для корпуса STN шириной 1060 мм	PEN N - 106	20225



Wspornik montażowy / Mounting cantilevers / Монтажные рейки	Typ Type / Тип	Nr kat. Art. no / Но. арт.
Do obudów STN h=420 mm / For cabinets STN 420 mm high / Для корпусов STN высотой 420 мм	WMN - 42	20180
Do obudów STN h=580 mm / For cabinets STN 580 mm high / Для корпусов STN высотой 580 мм	WMN - 58	20181
Do obudów STN h=840 mm / For cabinets STN 840 mm high / Для корпусов STN высотой 840 мм	2x WMN - 42	20182



Bok kanału montażowego / Mounting side canals	Typ Type / Тип	Nr kat. Art. no / Но. арт.
Długość 140 mm / 140 mm high / длиной 140мм	BKMN - 14	10290
Długość 200 mm / 200 mm high / длиной 20м0м	BKMN - 20	10291
Długość 270 mm / 270 mm high / длиной 270мм	BKMN - 27	10292
Długość 350 mm / 350 mm high / длиной 350мм	BKMN - 35	10293
Długość 410 mm / 410 mm high / длиной 410мм	BKMN - 41	10293
Długość 550 mm / 550 mm high / длиной 550мм	BKMN - 55	10294



Zaciski kablowe typu VK / Cable terminal clamps / Кабельные зажимы типа VK	Typ Type / Тип	Nr kat. Art. no / Но. арт.
Do / For / Для 95 mm2	VK - 95	10280
Do / For / Для 240 mm2	VK - 240	10281
Do / For / Для 2x240 mm2	VK - 2x240	10282



Przyłącza do zacisku kablowego typu VK Cable terminal connections Вводы для кабельных зажимов типа VK	Typ Type / Тип	Nr kat. Art. no / Но. арт.
Do / For / Для VK - 95 mm2	PVK - 95	10300
Do / For / Для VK - 240, VK - 2x240 mm2	PVK - 240	10301



Listwy zaciskowe / Clamp bar / Нажимные планки	Typ Type / Тип	Nr kat. Art. no / Но. арт.
Do / For / Для 5x35	LZ 5X35	10310
Do / For / Для 4x35	LZ 4X35	10311



Listwa rozgałęźna / Adapter / Планка - разветвитель	Typ Type / Тип	Nr kat. Art. no / Но. арт.
Do / For / Для RBK-00	LZV - 0	10320

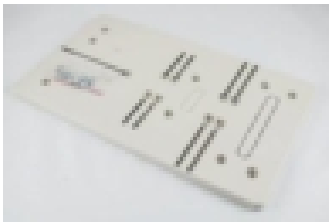

Tablice licznikowe / Counter boards / Монтажная панель для счетчика	Typ Type / Тип	Nr kat. Art. no / Но. арт.
Pomiar trójfazowy Counter boards 3f / для трехфазного счетчика электроэнергии	TL-3	10330
Pomiar jednofazowy Counter boards 1f / для однофазного счетчика электроэнергии	TL-1	10331



Podstawy bezpiecznikowe / Fuse - bases / Основы предохранителей	Typ Type / Тип	Nr kat. Art. no / Но. арт.
250 A	NT1 SS	10400
250 A VK	NT1 SV	10401
400 A	NT2 SS	10402
400 VK	NT2 SV	10403



Nakrętki moletowane / Milling nuts / Гайки для запрессовки	Typ Type / Тип	Nr kat. Art. no / Но. арт.
M8 do aparatów gr. 00 / M8 for 00 apparatus / M8 для аппаратов 00	NM - 8	10230
M10 do aparatów gr. 1, 2, 3 / M10 for apparatus 1, 2, 3 / M10 для аппаратов 1, 2, 3	NM - 12	10231



Dławiki, przepusty / Glands, cable penetrations / Дроссели, сальниковые вводы	Typ Type / Тип	Nr kat. Art. no / Но. арт.
Do rury 37 / For 37 pipes / Для трубы 37	DR - 37	10240
Do rury 47 / For 47 pipes / Для трубы 47	DR - 47	10241
Przepust / Cable penetrations 47 / сальниковый ввод Ø47	PK - 47	10242

Płyty montażowe izolacyjne gr. 4 Insulation mounting plates Изоляционные монтажные плиты	Typ Type / Тип	Nr kat. Art. no / Но. арт.
Do / For / Для STN 26x42	PMN 23x36	20250
Do / For / Для STN 26x58	PMN 23x52	20251
Do / For / Для STN 40x42	PMN 37x36	20252
Do / For / Для STN 40x58	PMN 37x52	20253
Do / For / Для STN 40x84	PMN 37x78	20262
Do / For / Для STN 53x42	PMN 50x36	20254
Do / For / Для STN 53x58	PMN 50x52	20255
Do / For / Для STN 53x84	PMN 50x78	20263
Do / For / Для STN 66x42	PMN 62,5x36	20264
Do / For / Для STN 66x58	PMN 62,5x52	20265
Do / For / Для STN 66x84	PMN 62,5x78	20266
Do / For / Для STN 80x42	PMN 77x36	20256
Do / For / Для STN 80x58	PMN 77x52	20257
Do / For / Для STN 80x84	PMN 77x78	20258
Do / For / Для STN 106x58	PMN 103x52	20269
Do / For / Для STN 106x84	PMN 103x78	20268



Płyty izolacyjne / Sheet of insulation plates / Изоляционные плиты	Typ Type / Тип	Nr kat. Art. no / Но. арт.
Płyta izolacyjna gr. 5 mm/ Sheet of insulation plate 5 mm thick / Изоляционная плита толщиной 5мм	PI - 5	10270
Płyta izolacyjna gr. 8 mm/ Sheet of insulation plate 8 mm thick / Изоляционная плита толщиной 8мм	PI - 8	10271

Płyta izolacyjna w kg (1m, płyty gr. 5 = 7,8 kg)
(1m, płyty gr. 8 = 12,9 kg)
Sheet of insulation plate in kg (1m, thick 5 = 7,8 kg)
(1m, thick 8 = 12,9 kg)
Изоляционная плита в кг (1м плиты толщиной 5 = 7,8 кг)
(1м плиты толщиной 8 = 12,9 кг)

Płyty osłonowe / Cover plates / Панели обшивки	Typ Type / Тип	Nr kat. Art. no / Но. арт.
Płyta biała gr. 1,5 mm/ White plate 1,5 mm thick / Белая панель тощиной 1,5 мм	PI - 5	10272
Płyta przezroczysta gr. 1,5 mm/ Transparent plate 1,5 mm thick / Прозрачная панель толщиной 1,5мм	PI - 8	10273

Płyta osłonowa w [m] / Cover plate in [m.] / Панель обшивки в м.



Kieszeń na dokumenty / Milling nuts / Гайки для запрессовки	Typ Type / Тип	Nr kat. Art. no / Но. арт.
Kieszeń na dokumenty A4 / M8 for 00 apparatus / M8 для аппаратов 00	KD - 4	10230
Kieszeń na dokumenty A6 / M10 for apparatus 1, 2, 3 / M10 для аппаратов 1, 2, 3	KD - 6	10231



Płyty blaszane montażowe Insulation mounting plates Изоляционные монтажные плиты	Typ Type / Тип	Nr kat. Art. no / Но. арт.
Do / For / Для STN 26x42	PBMN 223x385	30000
Do / For / Для STN 26x58	PBMN 223x540	30001
Do / For / Для STN 40x42	PBMN 355x385	30002
Do / For / Для STN 40x58	PBMN 355x540	30003
Do / For / Для STN 40x84	PBMN 355x808	30023
Do / For / Для STN 53x42	PBMN 485x360	30024
Do / For / Для STN 53x58	PBMN 485x540	30004
Do / For / Для STN 53x84	PBMN 485x808	30007
Do / For / Для STN 66x42	PBMN 610x360	30025
Do / For / Для STN 66x58	PBMN 610x540	30026
Do / For / Для STN 66x84	PBMN 610x808	30027
Do / For / Для STN 80x42	PBMN 755x360	30022
Do / For / Для STN 80x58	PBMN 755x540	30005
Do / For / Для STN 80x84	PBMN 755x808	30006
Do / For / Для STN 106x58	PBMN 1010x540	30028
Do / For / Для STN 106x84	PBMN 1010x808	30029



Spray z lakierem anty-UV / Milling nuts / Гайки для запрессовки	Typ Type / Тип	Nr kat. Art. no / Но. арт.
Spray pojemność 0,3L / M8 for 00 apparatus / M8 для аппаратов 00	SP- 03	00006



Keramzyt / Milling nuts / Гайки для запрессовки	Typ Type / Тип	Nr kat. Art. no / Но. арт.
Keramzyt - worek 20L / M8 for 00 apparatus / M8 для аппаратов 00	KR- 20	005773

Zeskanuj kod QR i pobierz cennik wyrobów i akcesorii

Cennik dostępny na stronie www.incobex.pl

Rozdzielnice elektryczne



INCOBEX

Przykładowe rozwiązanie wg standardów **Energa**

Example of solution accordinding to **Energa** standards
Решения к примеру по стандартам **Energa**

P2-RS/LZV/LZR/F

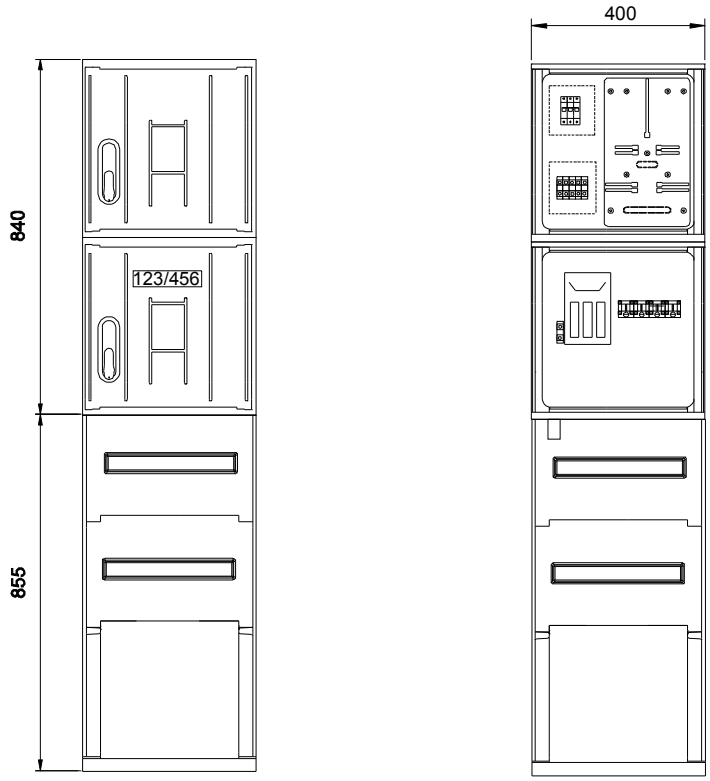

DANE TECHNICZNE	
Znamionowe napięcie izolacji	500 V
Znamionowe napięcie pracy	230/400 V
Znamionowy prąd ciągły	160/63 A
Stopień ochrony IP	44
Klasa ochronności	II
Układ pracy	TN

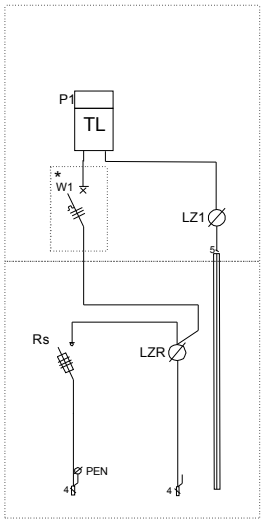

* - Obudowa przystosowana do plombowania

Przykładowe rozwiązanie wg standardów **Energa**

Example of solution accordinding to **Energa** standards
Решения к примеру по стандартам **Energa**

P2-RS/LZV/LZR/F

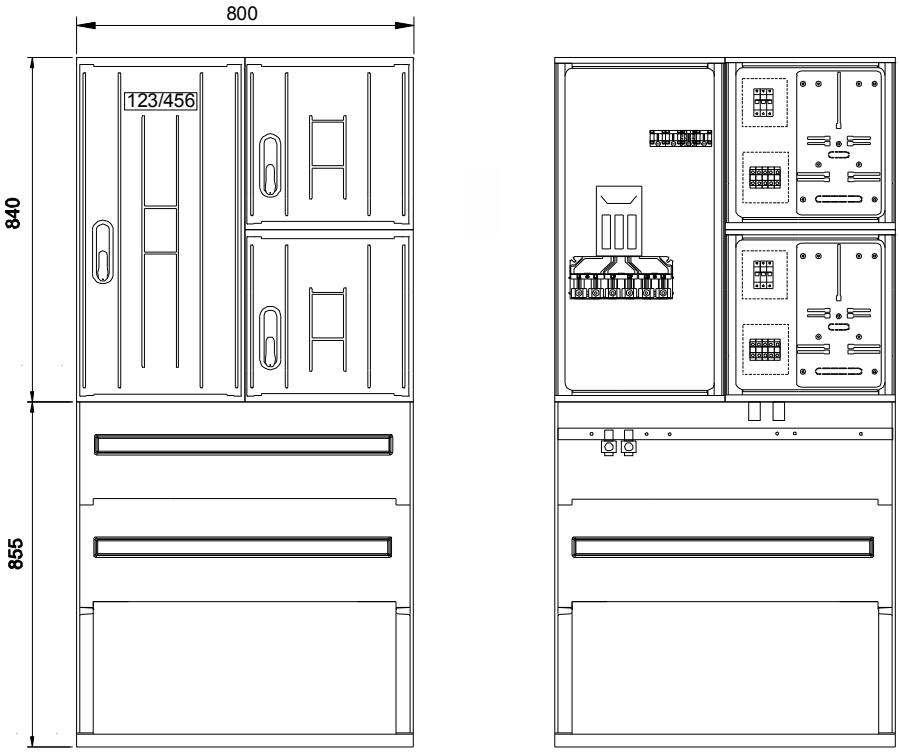

DANE TECHNICZNE	
Znamionowe napięcie izolacji	500 V
Znamionowe napięcie pracy	230/400 V
Znamionowy prąd ciągły	400/63 A
Stopień ochrony IP	44
Klasa ochronności	II
Układ pracy	TN

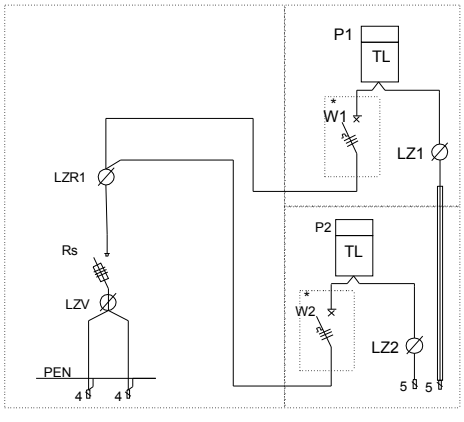

Przykładowe rozwiązanie wg standardów **Energa**

Example of solution accordinding to **Energa** standards
Решения к примеру по стандартам **Energa**

KRNS-P2/2F-NH2/2R-NH00/F

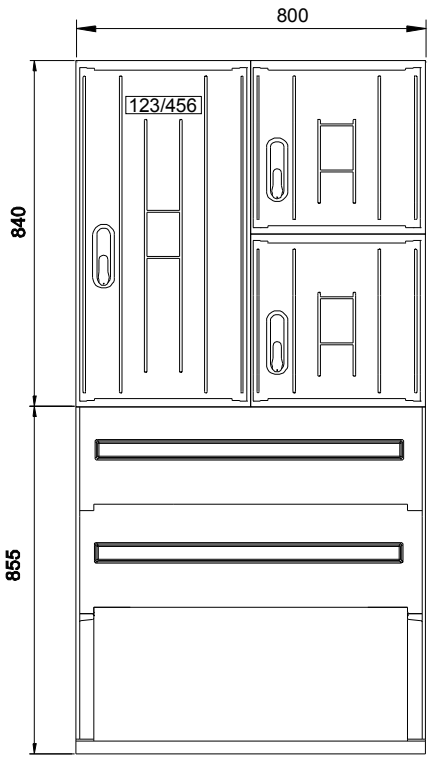

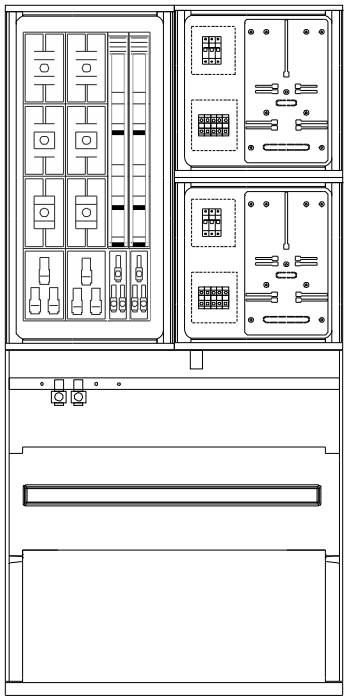

DANE TECHNICZNE	
Znamionowe napięcie izolacji	500 V
Znamionowe napięcie pracy	230/400 V
Znamionowy prąd ciągły	400/63 A
Stopień ochrony IP	44
Klasa ochronności	II
Układ pracy	TN

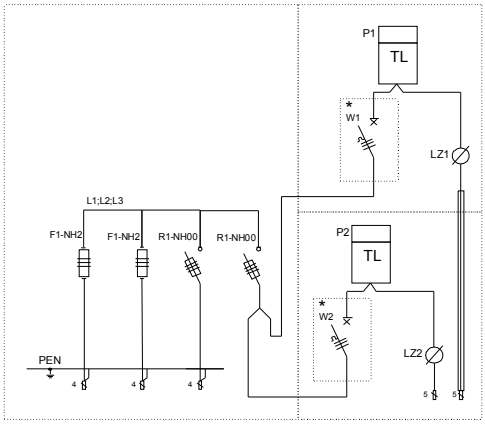

* - Obudowa przystosowana do plombowania

Przykładowe rozwiązanie wg standardów **Enea**

Example of solution accordinding to **Enea** standards
Решения к примеру по стандартам **Enea**

ZK1x-1P

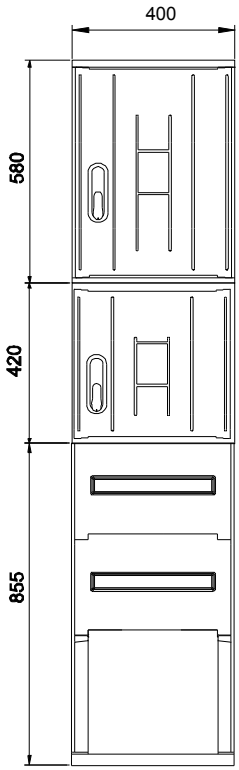

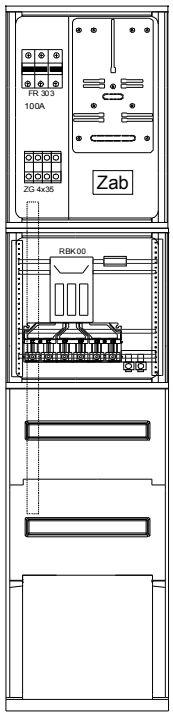

DANE TECHNICZNE	
Znamionowe napięcie izolacji	500 V
Znamionowe napięcie pracy	230/400 V
Znamionowy prąd ciągły	160/63 A
Stopień ochrony IP	44
Klasa ochronności	II
Układ pracy	TN

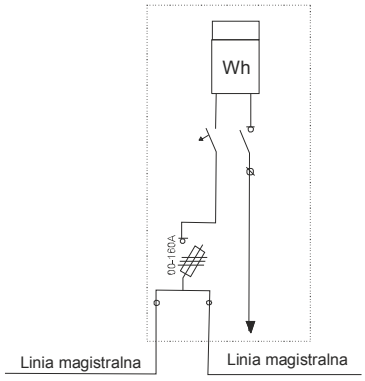

Przykładowe rozwiązanie wg standardów **Enea**

Example of solution accordinding to **Enea** standards
Решения к примеру по стандартам **Enea**

ZKP1-1Pp

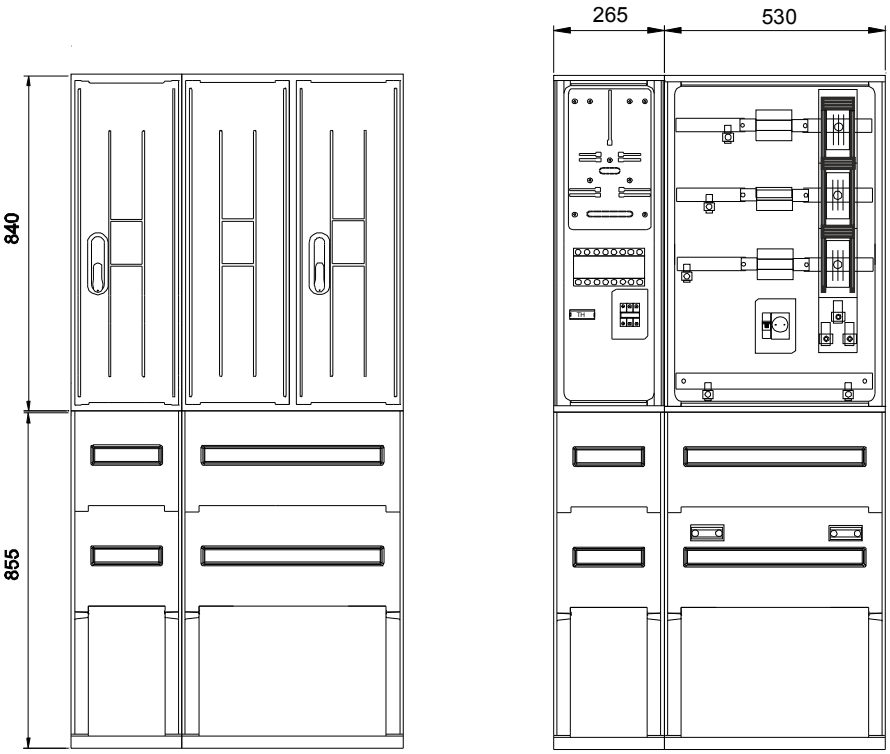

DANE TECHNICZNE	
Znamionowe napięcie izolacji	500 V
Znamionowe napięcie pracy	230/400 V
Znamionowy prąd ciągły	400 A
Stopień ochrony IP	44
Klasa ochronności	II
Układ pracy	TN

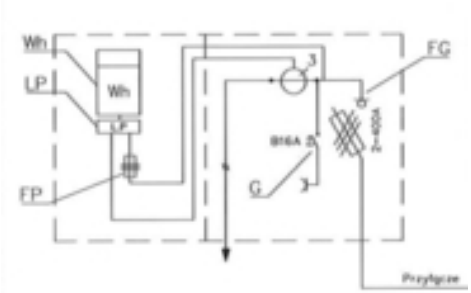

Przykładowe rozwiązanie wg standardów **Enea**

Example of solution accordinding to **Enea** standards
Решения к примеру по стандартам **Enea**

SK-4

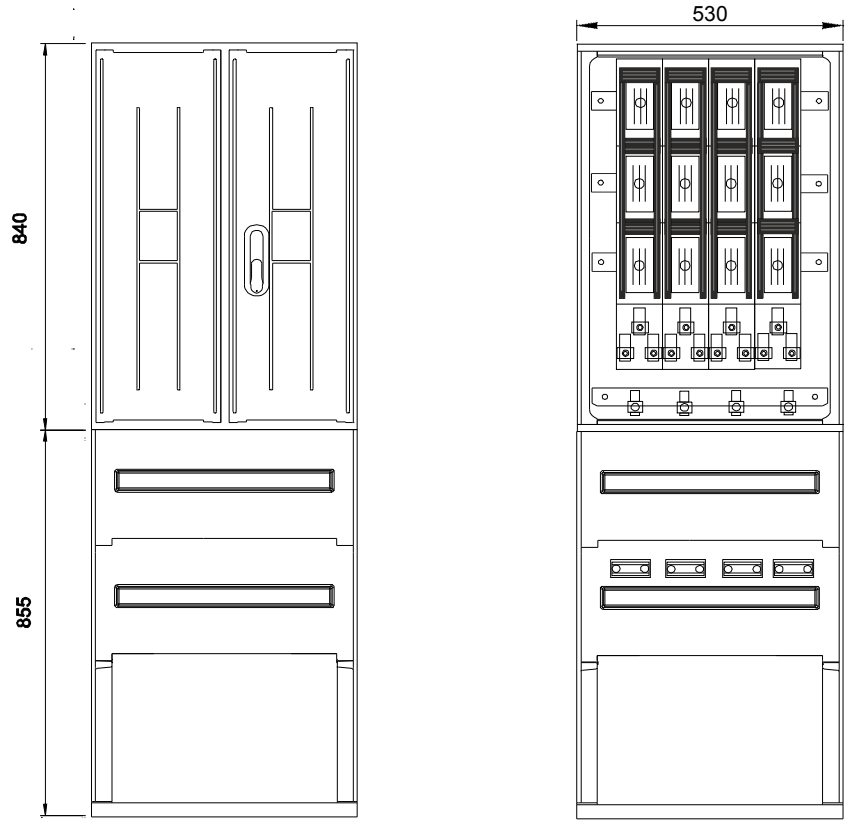

DANE TECHNICZNE	
Znamionowe napięcie izolacji	500 V
Znamionowe napięcie pracy	230/400 V
Znamionowy prąd ciągły	400 A
Stopień ochrony IP	44
Klasa ochronności	II
Układ pracy	TN

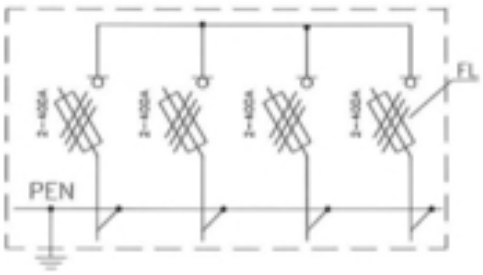

Przykładowe rozwiązanie wg standardów **Tauron**

Example of solution accordinding to **Tauron** standards
Решения к примеру по стандартам **Tauron**

ZK1e-1P

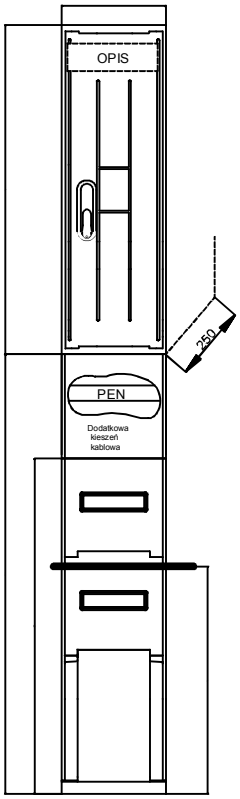

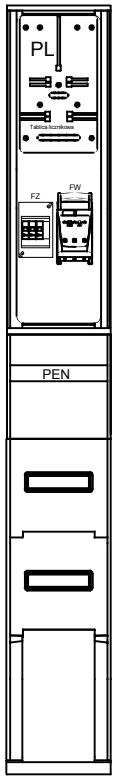

DANE TECHNICZNE	
Znamionowe napięcie izolacji	**500 V**
Znamionowe napięcie pracy	**230/400 V**
Znamionowy prąd ciągły	**400 A**
Stopień ochrony IP	**44**
Klasa ochronności	**II**
Układ pracy	**TN**

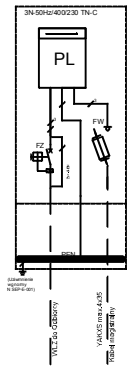

Przykładowe rozwiązanie wg standardów **Tauron**

Example of solution accordinding to **Tauron** standards
Решения к примеру по стандартам **Tauron**

ZK1e-1P-S

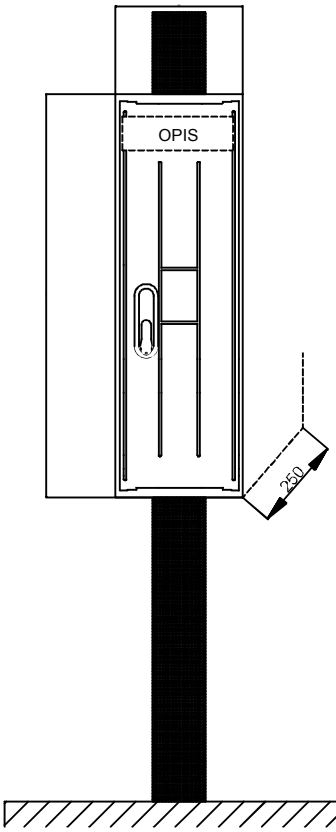

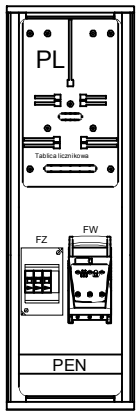

DANE TECHNICZNE	
Znamionowe napięcie izolacji	**500 V**
Znamionowe napięcie pracy	**230/400 V**
Znamionowy prąd ciągły	**63 A**
Stopień ochrony IP	**44**
Klasa ochronności	**II**
Układ pracy	**TN**

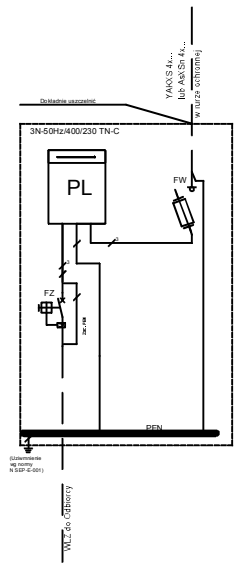

Przykładowe rozwiązanie wg standardów **Tauron**
Example of solution accordinding to **Tauron** standards
Решения к примеру по стандартам **Tauron**

ZK2a-1P

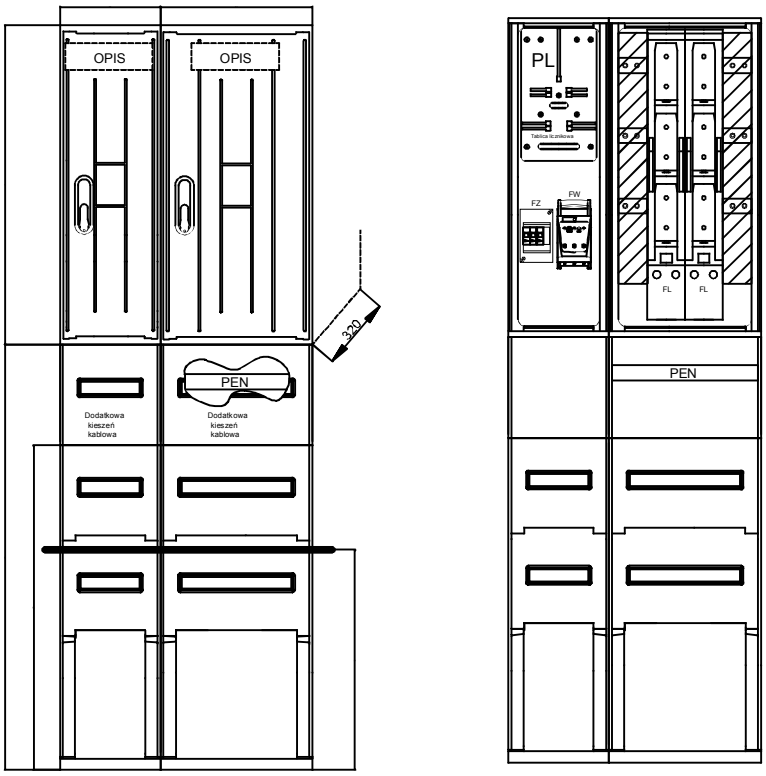

DANE TECHNICZNE	
Znamionowe napięcie izolacji	**500 V**
Znamionowe napięcie pracy	**230/400 V**
Znamionowy prąd ciągły	**400 A**
Stopień ochrony IP	**44**
Klasa ochronności	**II**
Układ pracy	**TN**

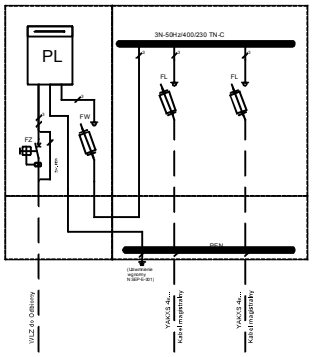

Przykładowe rozwiązanie wg standardów **Tauron**
Example of solution accordinding to **Tauron** standards
Решения к примеру по стандартам **Tauron**

ZK2a-2P

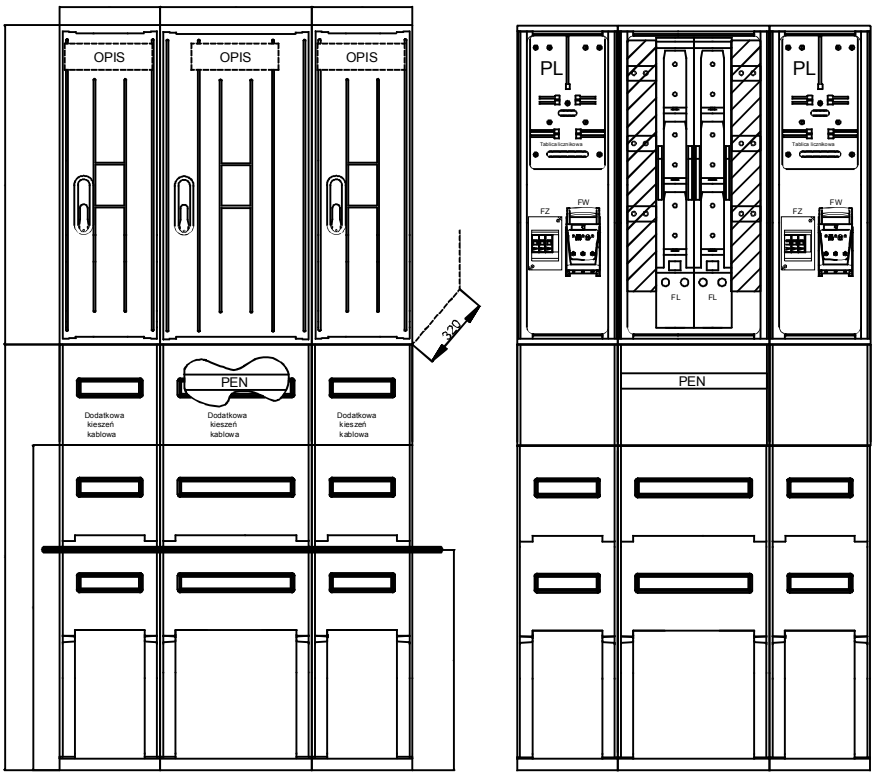

DANE TECHNICZNE	
Znamionowe napięcie izolacji	**500 V**
Znamionowe napięcie pracy	**230/400 V**
Znamionowy prąd ciągły	**400 A**
Stopień ochrony IP	**44**
Klasa ochronności	**II**
Układ pracy	**TN**

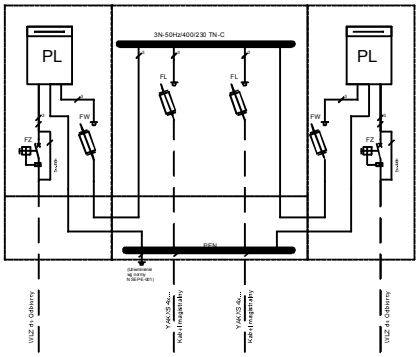

Przykładowe rozwiązanie wg standardów **Tauron**
Example of solution accordinding to **Tauron** standards
Решения к примеру по стандартам **Tauron**

ZK2b-2P

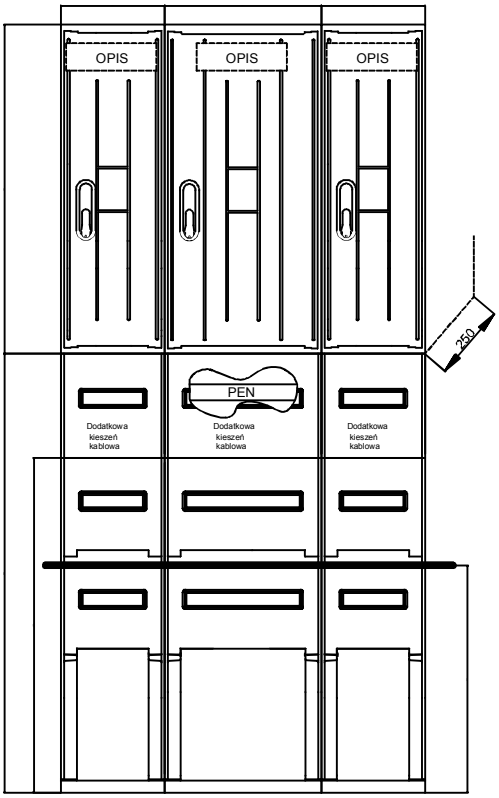

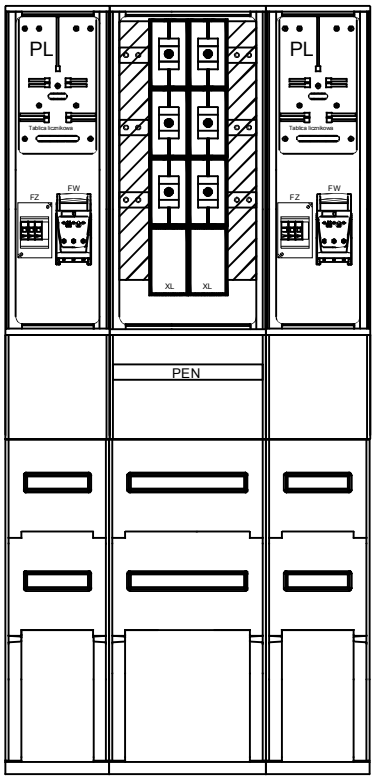

DANE TECHNICZNE	
Znamionowe napięcie izolacji	500 V
Znamionowe napięcie pracy	230/400 V
Znamionowy prąd ciągły	400 A
Stopień ochrony IP	44
Klasa ochronności	II
Układ pracy	TN

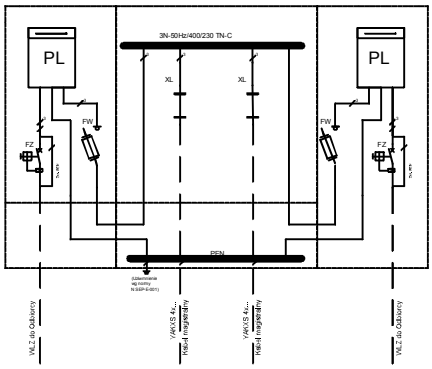

Przykładowe rozwiązanie wg standardów **Tauron**
Example of solution accordinding to **Tauron** standards
Решения к примеру по стандартам **Tauron**

ZK3a-1P

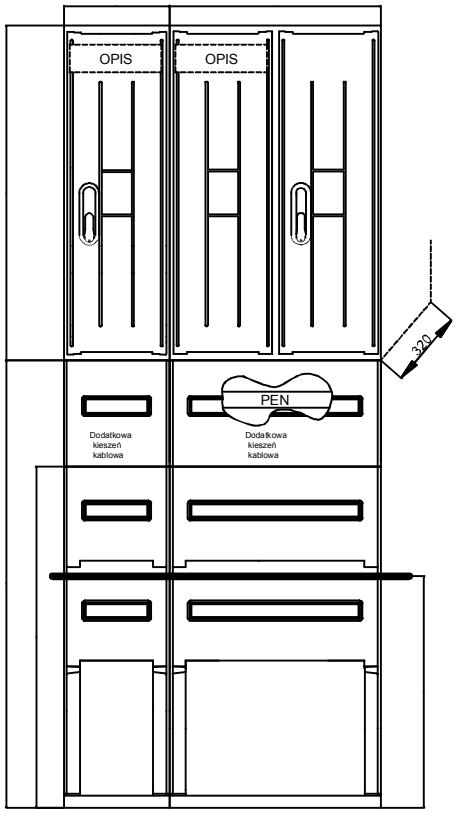

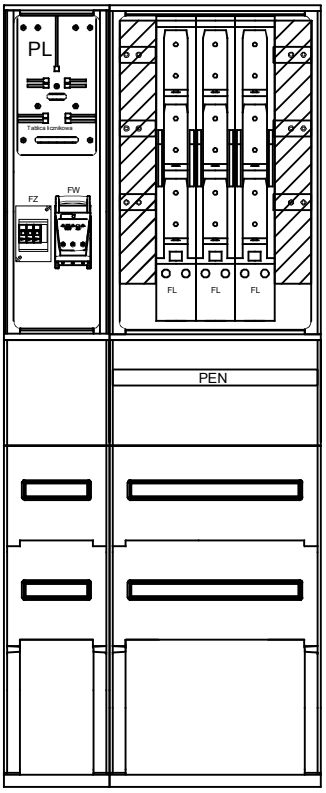

DANE TECHNICZNE	
Znamionowe napięcie izolacji	500 V
Znamionowe napięcie pracy	230/400 V
Znamionowy prąd ciągły	400 A
Stopień ochrony IP	44
Klasa ochronności	II
Układ pracy	TN

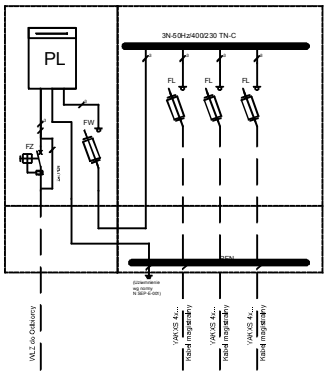

Przykładowe rozwiązanie wg standardów **Tauron**
Example of solution accordinding to **Tauron** standards
Решения к примеру по стандартам **Tauron**

Zk3a-B

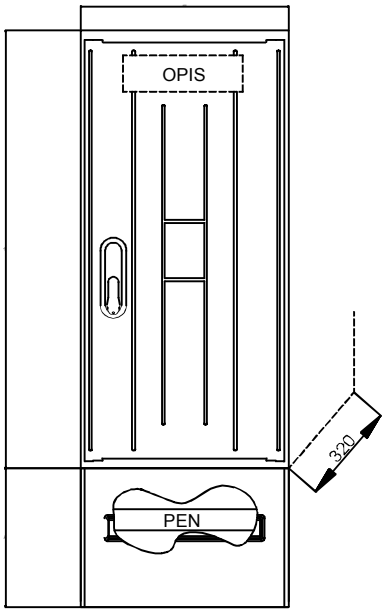

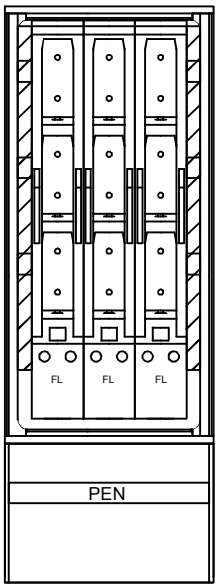

DANE TECHNICZNE	
Znamionowe napięcie izolacji	500 V
Znamionowe napięcie pracy	230/400 V
Znamionowy prąd ciągły	400 A
Stopień ochrony IP	44
Klasa ochronności	II
Układ pracy	TN

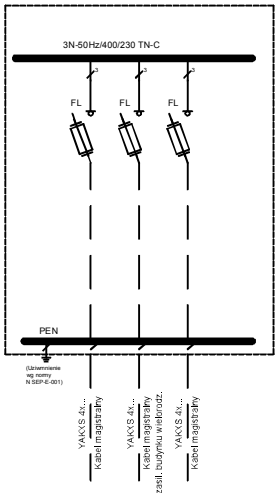

Przykładowe rozwiązanie wg standardów **Tauron**
Example of solution accordinding to **Tauron** standards
Решения к примеру по стандартам **Tauron**

ZK3a-1P

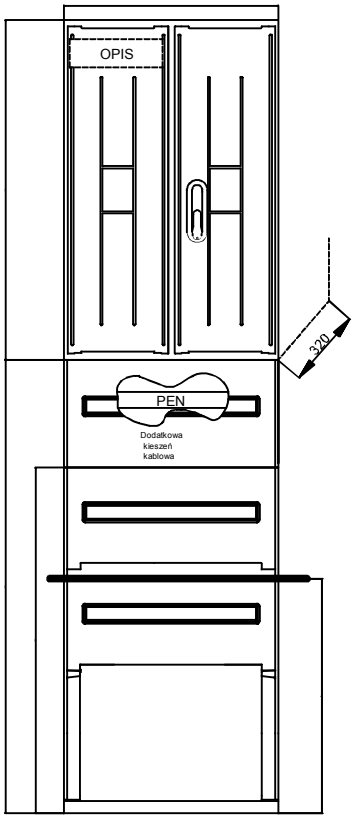

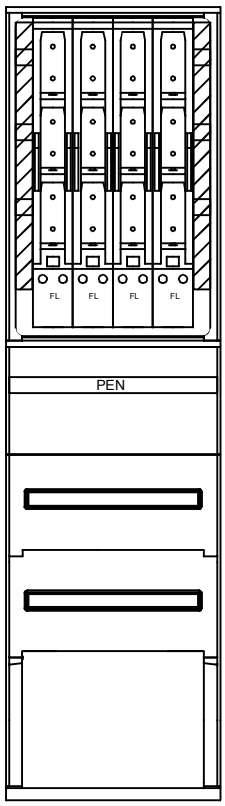

DANE TECHNICZNE	
Znamionowe napięcie izolacji	500 V
Znamionowe napięcie pracy	230/400 V
Znamionowy prąd ciągły	400 A
Stopień ochrony IP	44
Klasa ochronności	II
Układ pracy	TN

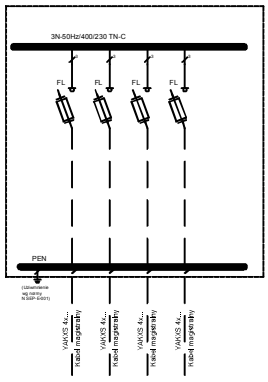

Przykładowe rozwiązanie INCOBEX
Example of solution accordinding to **Incobex** standards
Решения к примеру по стандартам **Incobex**

ZP-1/2/Z wer. „C”

DANE TECHNICZNE	
Znamionowe napięcie izolacji	500 V
Znamionowe napięcie pracy	230/400 V
Znamionowy prąd ciągły	63 A
Stopień ochrony IP	44
Klasa ochronności	II
Układ pracy	TN

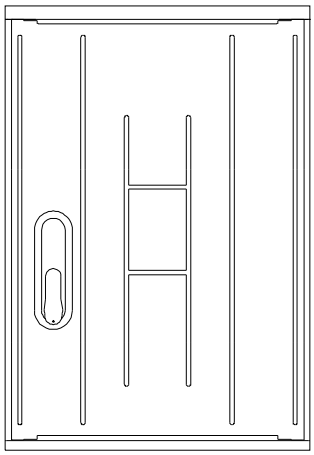

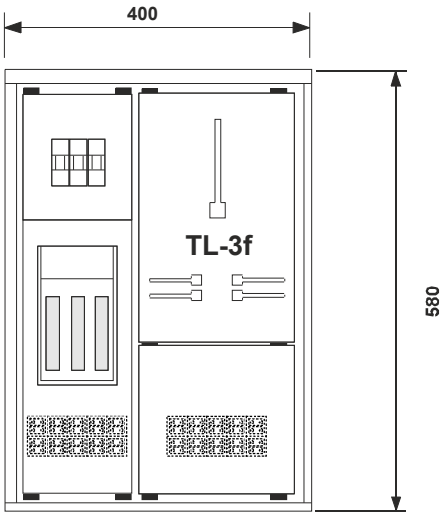

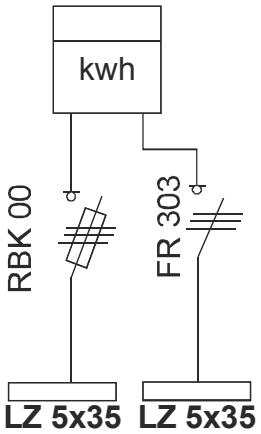

Przykładowe rozwiązanie INCOBEX
Example of solution accordinding to **Incobex** standards
Решения к примеру по стандартам **Incobex**

ZP-6/LZ/WZ/F

DANE TECHNICZNE	
Znamionowe napięcie izolacji	500 V
Znamionowe napięcie pracy	230/400 V
Znamionowy prąd ciągły	63 A
Stopień ochrony IP	44
Klasa ochronności	II
Układ pracy	TN

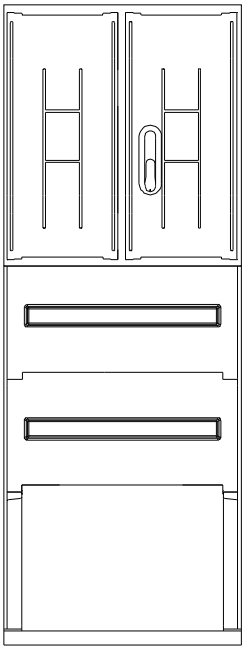

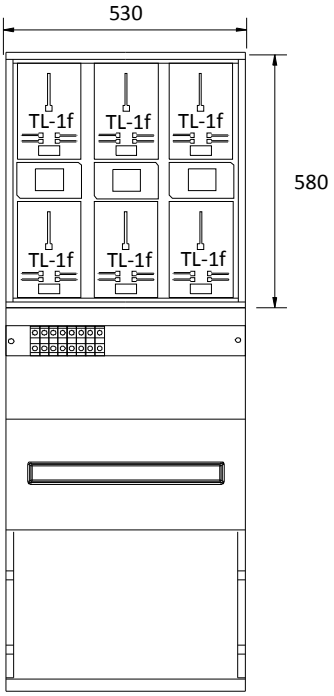

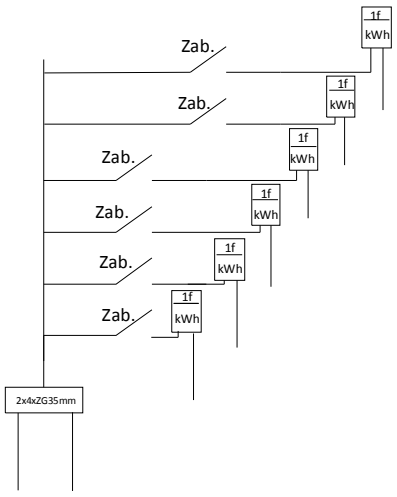

Przykładowe rozwiązanie INCOBEX
Example of solution accordinding to **Incobex** standards
Решения к примеру по стандартам **Incobex**

RB-1

DANE TECHNICZNE	
Znamionowe napięcie izolacji	500 V
Znamionowe napięcie pracy	230/400 V
Znamionowy prąd ciągły	40 A
Stopień ochrony IP	44
Klasa ochronności	II
Układ pracy	TN

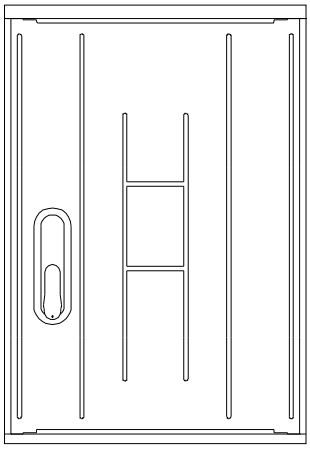

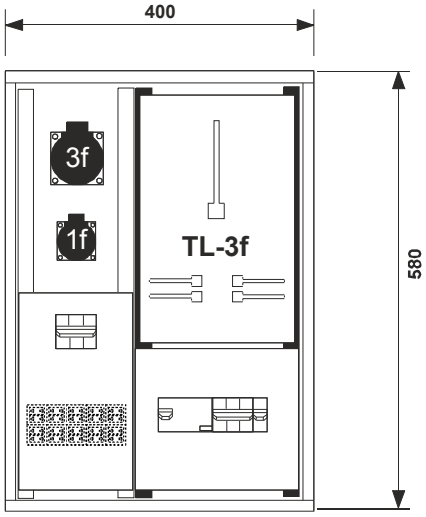

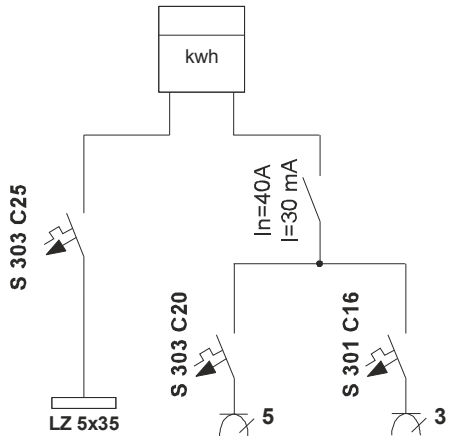

Przykładowe rozwiązanie INCOBEX
Example of solution accordinding to **Incobex** standards
Решения к примеру по стандартам **Incobex**

RB-4/F

DANE TECHNICZNE	
Znamionowe napięcie izolacji	500 V
Znamionowe napięcie pracy	230/400 V
Znamionowy prąd ciągły	63 A
Stopień ochrony IP	44
Klasa ochronności	II
Układ pracy	TN

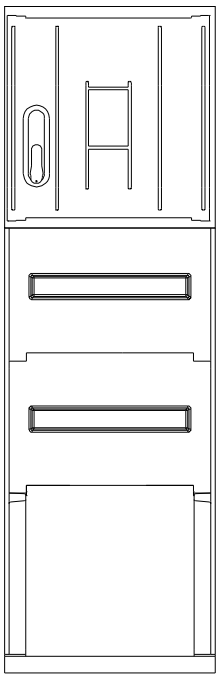

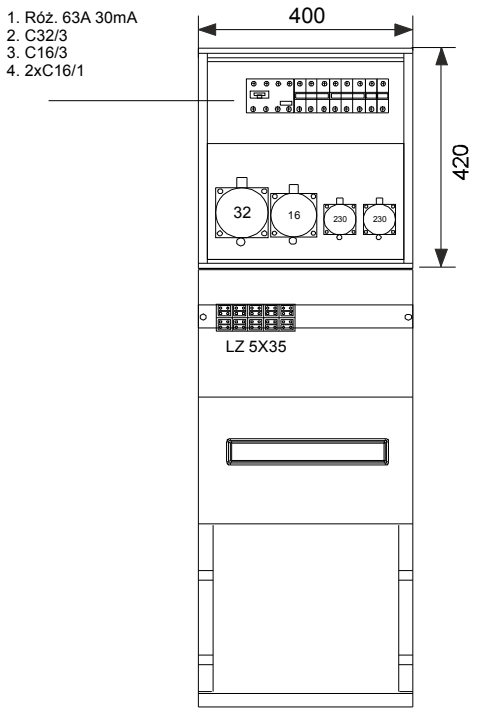

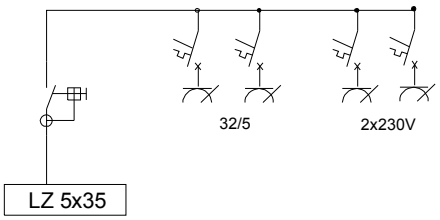

Przykładowe rozwiązanie INCOBEX
Example of solution accordinding to **Incobex** standards
Решения к примеру по стандартам **Incobex**

SOU-3/R0/F

DANE TECHNICZNE	
Znamionowe napięcie izolacji	500 V
Znamionowe napięcie pracy	230/400 V
Znamionowy prąd ciągły	63 A
Stopień ochrony IP	44
Klasa ochronności	II
Układ pracy	TN

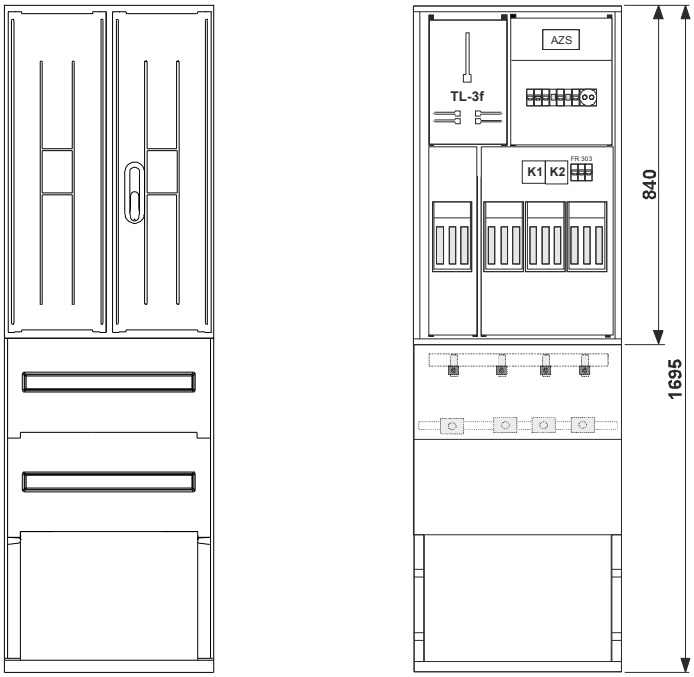

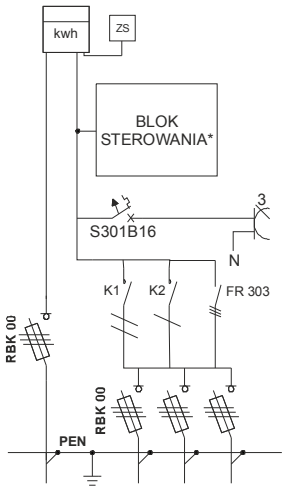

Przykładowe rozwiązanie INCOBEX
Example of solution accordinding to **Incobex** standards
Решения к примеру по стандартам **Incobex**

SOU-6/RO/F

DANE TECHNICZNE	
Znamionowe napięcie izolacji	500 V
Znamionowe napięcie pracy	230/400 V
Znamionowy prąd ciągły	160 A
Stopień ochrony IP	44
Klasa ochronności	II
Układ pracy	TN

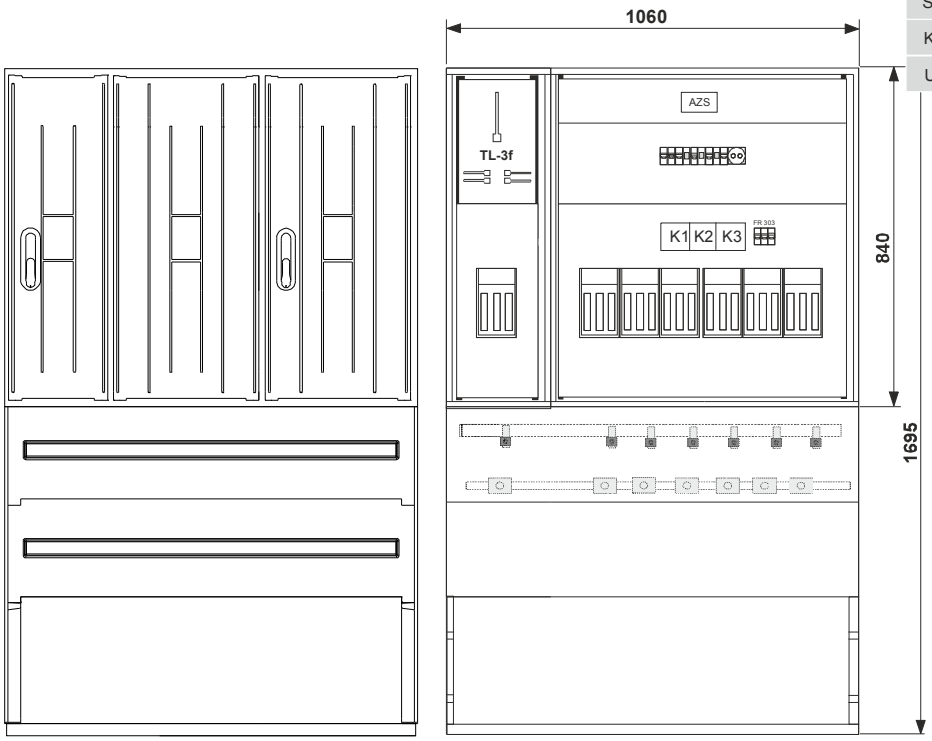

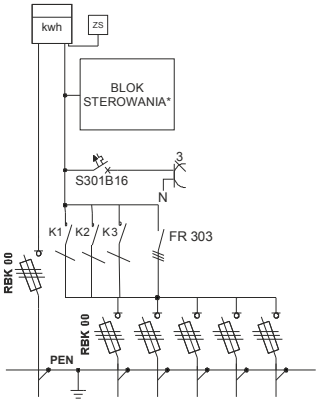

Przykładowe rozwiązanie INCOBEX
Example of solution accordinding to **Incobex** standards
Решения к примеру по стандартам **Incobex**

UP-3/F

DANE TECHNICZNE	
Znamionowe napięcie izolacji	500 V
Znamionowe napięcie pracy	230/400 V
Znamionowy prąd ciągły	630 A
Stopień ochrony IP	44
Klasa ochronności	II
Układ pracy	TN

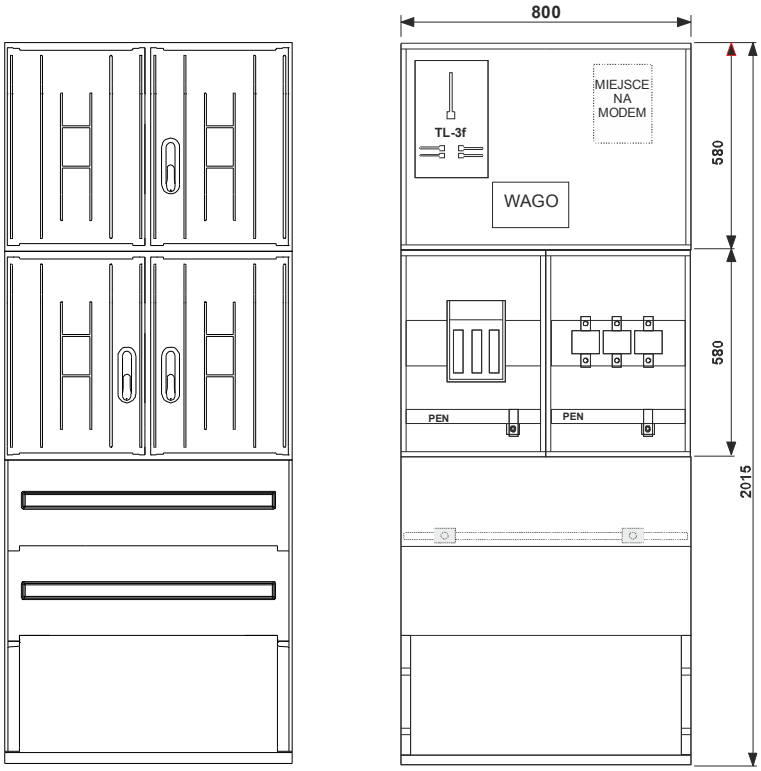

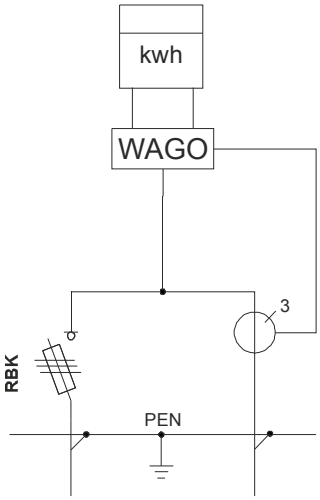

Przykładowe rozwiązanie INCOBEX
Example of solution accordinding to **Incobex** standards
Решения к примеру по стандартам **Incobex**

ZELP 9TL

DANE TECHNICZNE	
Znamionowe napięcie izolacji	500 V
Znamionowe napięcie pracy	230/400 V
Znamionowy prąd ciągły	400/63 A
Stopień ochrony IP	44
Klasa ochronności	II
Układ pracy	TN

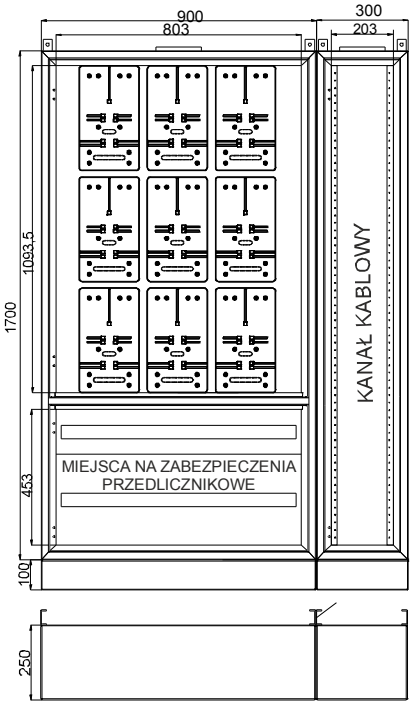

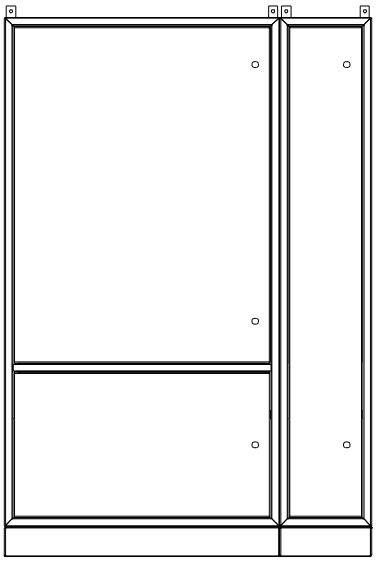

Przykładowe rozwiązanie INCOBEX
Example of solution accordinding to **Incobex** standards
Решения к примеру по стандартам **Incobex**

ZK-5/4xPBD-2/F

DANE TECHNICZNE	
Znamionowe napięcie izolacji	500 V
Znamionowe napięcie pracy	230/400 V
Znamionowy prąd ciągły	400 A
Stopień ochrony IP	44
Klasa ochronności	II
Układ pracy	TN

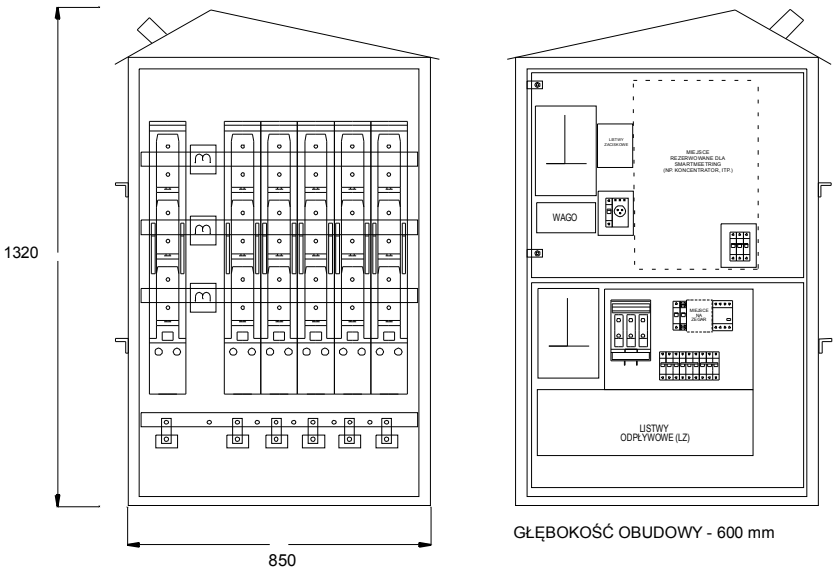

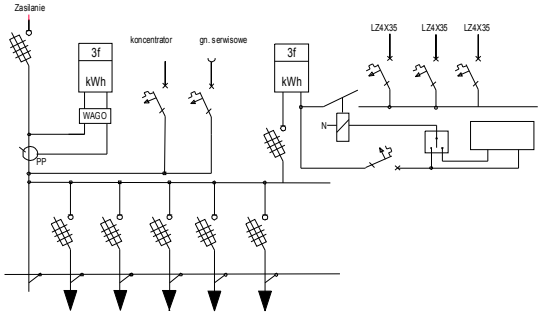

Przykładowe rozwiązanie INCOBEX
Example of solution accordinding to **Incobex** standards
Решения к примеру по стандартам **Incobex**

RS-W12/1250/11R2/UP/CO

DANE TECHNICZNE	
Znamionowe napięcie izolacji	500 V
Znamionowe napięcie pracy	230/400 V
Znamionowy prąd ciągły	630 A
Stopień ochrony IP	44
Klasa ochronności	II
Układ pracy	TN

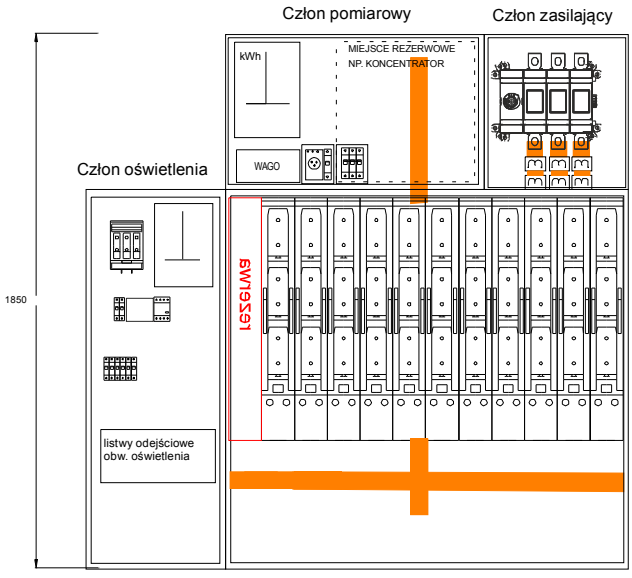

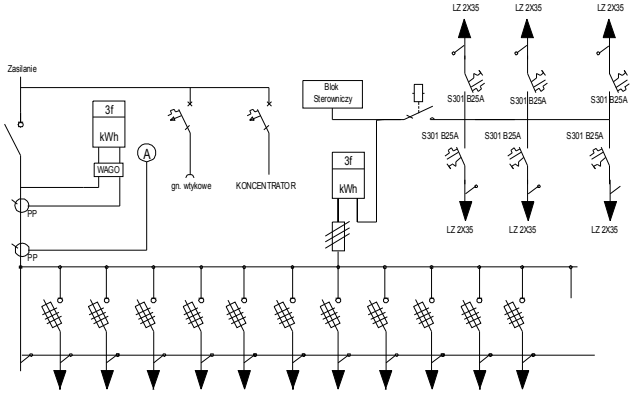

Przykładowe rozwiązanie INCOBEX
Example of solution accordinding to **Incobex** standards
Решения к примеру по стандартам **Incobex**

ZP-1/1F

DANE TECHNICZNE	
Znamionowe napięcie izolacji	500 V
Znamionowe napięcie pracy	230/400 V
Znamionowy prąd ciągły	400 A
Stopień ochrony IP	44
Klasa ochronności	II
Układ pracy	TN

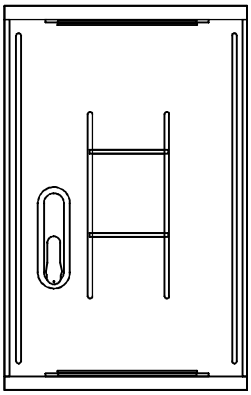

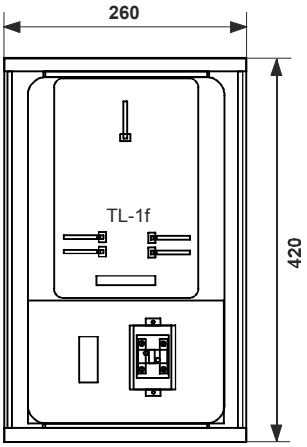

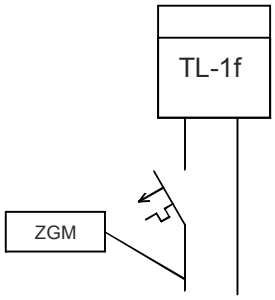

Przykładowe rozwiązanie INCOBEX
Example of solution accordinding to **Incobex** standards
Решения к примеру по стандартам **Incobex**

STN 40X58/MOD, STN 53X58/2/MOD/PŁYTA

DANE TECHNICZNE	
Znamionowe napięcie izolacji	500 V
Znamionowe napięcie pracy	230/400 V
Znamionowy prąd ciągły	630 A
Stopień ochrony IP	44
Klasa ochronności	II
Układ pracy	TN

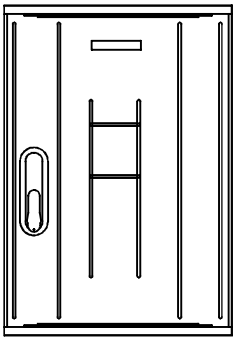

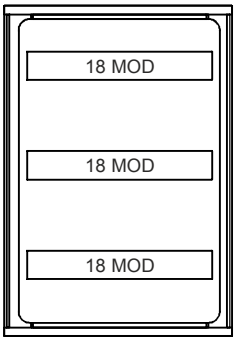

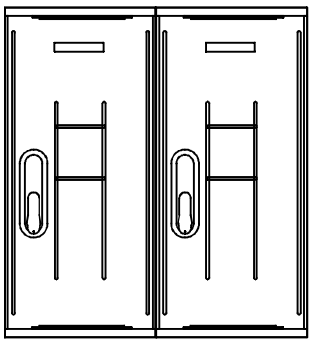

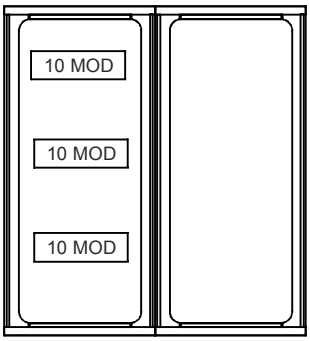

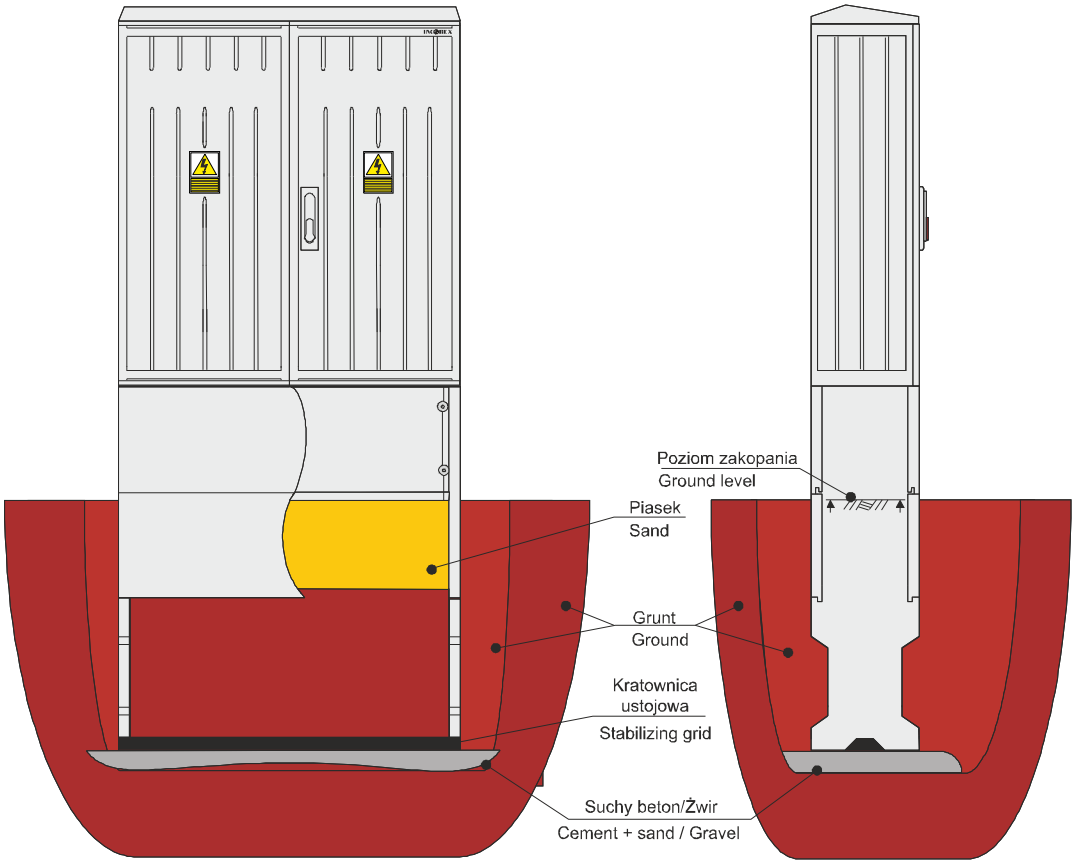

Instrukcja posadowienia obudowy z fundamentem / Instructions for foundation the casing with footing
Инструкция по установке корпуса с фундаментом

1. Wykonać wykop w gruncie na głębokość 0,65-0,7 m. Obszar na jakim należy wykonać wykop narzuca szerokość fundamentu. Należy pamiętać, aby obszar wykopu z boku oraz z tyłu fundamentu był większy o 0,1-0,15 m od jego poprzecznych gabarytów. Wielkość wykopu od frontu jest ustalana indywidualnie przez montera według potrzeb w celu prawidłowego ułożenia kabla (promień gięcia kabla).
2. Dno wykopu należy wyrównać i utwardzić warstwą suchego betonu lub żwiru.
3. Po ustawieniu i wypoziomowaniu obudowy należy zasypać podstawę fundamentu warstwą suchego betonu oraz obsypać boki i tył złącza rodzimym gruntem.
4. Po ułożeniu i podłączeniu kabli oraz zamontowaniu przednich osłon fundamentu należy powtórnie wypoziomować obudowę i zasypać przednią część fundamentu do wysokości zanaczonej na fundamencie.
5. Po zasypaniu fundamentu na zewnątrz należy zasypać wnętrze fundamentu gruntem rodzimym do wysokości 0,2 m poniżej poziomu gruntu. Pozostałą część zasypać piaskiem nie przekraczając poziomu zasypania zewnętrznego.

1. Make an excavation in ground 0,65-0,7 meters deep. The area of excavation is imposed by the width of footing. One must remember that the area of excavation on the sides and at the back of footing must be 0,1-0,15 meters wider that its transverse overall dimensions. The size of the excavation at the front is set individually by the fitter according to the requirements of correct placement of the cable (cable bending radius).
2. The bottom of excavation should be levelled up and hardened with the dry concrete or gravel layer.
3. After placing and levelling the casing, the basis of the footing should be covered with the layer of dry concrete, and the sides and the back should be tipped with native ground.
4. After placing and connecting the cables and assembly of the front footing guards, the casing must be levelled up again, and the frontal part of the footing should be covered up to the height marked on the footing.
5. After filling the footing from the outside, the inside of footing must be filled up with the native ground to the level of 0,2 meters below the ground level. The remaining part should be covered with sand, but not exceeding the level of the outside filling.

The ventilation system of the cabinet prevents the condensation of steam inside. In the extremely humid places it is recommended to place the Styrofoam board 2 cm thick on the sand layer or to fill the inside of footing with the special filling material which absorbs

1.Выкопать яму в земле глубиной 0,65-0,7 м. Размеры ямы определяются исходя из ширины фундамента. Следует помнить, что зона ямы сбоку и сзади фундамента должна быть больше на 0,1-0,15м его поперечных габаритов. Величина ямы спереди о пределяется индивидуально монтером по потребности ,для правильной прокладки кабеля (луч изгиба кабеля).
2.Дно ямы следует выровнить и уплотнить слоем сухого бетона или гравия.
3.После установки и выравнивания корпуса следует засыпать основание фундамента слоем сухого бетона и обсыпать бока и заднюю часть кабельного соединения родным грунтом.
4.После разводки и подключения кабелей, а также монтажа передней части фундамента следует повторно уравнять корпус и засыпать переднюю часть фундамента до высоты обозначенного на нем уровня.
5.После засыпки фундамента снаружи следует засыпать засыпать внутреннюю часть фундамента родным грунтом до высоты 0,2 м ниже уровня земли. Остальную часть засыпать песком не превышая внешнего уровня засыпки.

Uwaga / Attention / Замечание

System wentylacji szafki zapobiega skraplaniu pary wodnej w jej wnetrzu. W miejscach szczególnie wilgotnych zaleca się na warstwie piasku ułożyć płytę steropianową gr 2 cm lub do zasypania wewnetrznej części fundamentu użyć specjalnego wypełniacza pochłaniajacego wilgoć.

The ventilation system of the cabinet prevents the condensation of steam inside. In the extremely humid places it is recommended to place the Styrofoam board 2 cm thick on the sand layer or to fill the inside of footing with the special filling material which absorbs humidity.

Система вентиляции корпуса противодействует конденсировании водного пара во внутренней части корпуса. В местах особенно влажных рекомендуется разместить на слое песка плиту из пенополистирола толщиной 2 см или до засыпания внутренней части фундамента применить материал, который абсорбирует влагу.

INCOBEX®

ul. Grażyńskiego 71
43-300 Bielsko - Biała
tel.: (33) 822-70-63, 82-82-400
fax: (33) 822-70-63 wew. 220
e-mail: office@incobex.pl

Dział handlowy:

Obudowy: tel.+48 (033) 82 82 403
Rozdzielnie: tel.+48 (033) 82 82 404
Wyceny: tel.+48 (033) 82 82 405



www.incobex.pl