ROZDZIELNICE STACJONARNE TYP RSE 01-05



Nr kat. 942060
4 moduły

3x16A 2P+Z

RSE 01

IP54



Nr kat. 942061
4 moduły

1x16A 3P+N+Z
1x16A 2P+Z

IP54



Nr kat. 942062
4 moduły

1x32A 3P+N+Z
1x16A 2P+Z

IP54



Nr kat. 942070
6 modułów

2x16A 3P+N+Z
2x16A 2P+Z

IP54 **RSE 02**



Nr kat. 942071
6 modułów

1x16A 3P+N+Z
1x32A 3P+N+Z
2x16A 2P+Z

IP54



Nr kat. 942072
6 modułów

2x32A 3P+N+Z
2x16A 2P+Z

IP54



Nr kat. 942080
8 modułów

2x16A 3P+N+Z
3x16A 2P+Z

IP54 **RSE 03**



Nr kat. 942081
8 modułów

1x16A 3P+N+Z
1x32A 3P+N+Z
3x16A 2P+Z

IP54



Nr kat. 942082
8 modułów

2x32A 3P+N+Z
3x16A 2P+Z

IP54



Nr kat. 942090
12 modułów

2x16A 3P+N+Z
3x16A 2P+Z

RSE 04

IP54



Nr kat. 942091
12 modułów

1x16A 3P+N+Z
1x32A 3P+N+Z
3x16A 2P+Z

IP54



Nr kat. 942092
12 modułów

Rozł. O-1 40A
1x16A 3P+N+Z
3x16A 2P+Z

IP54



Nr kat. 942100
14 modułów

2x16A 3P+N+Z
4x16A 2P+Z

RSE 05

IP54



Nr kat. 942101
14 modułów

1x16A 3P+N+Z
1x32A 3P+N+Z
4x16A 2P+Z

IP54



Nr kat. 942102
14 modułów

Rozł. O-1 40A
2x16A 3P+N+Z
2x16A 2P+Z

IP54

Możliwość wykonania rozdzielnic z innym układem gniazd lub z zabezpieczeniami wg zamówienia.

ROZDZIELNICE STACJONARNE TYP RSS-01

z przewodami bez zabezpieczeń



- okienko inspekcyjne: 5 **modułów**
- odporność ogniowa obudowy: 750 C^0
- **stopień ochronny IP54 do IP65**
- wymiary: 460x138x160
- możliwość zamykania okienka inspekcyjnego na klucz - opcja
- rozdzielnica okablowana gotowa do podłączenia zabezpieczeń.

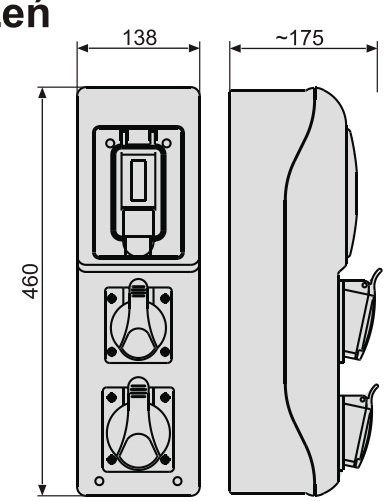



Nr katalogowy 942010

1x32A 3P+N+Z 400V~
1x16A 3P+N+Z 400V~



Nr katalogowy 942014

1x32A 3P+N+Z 400V~
2x16A 2P+Z 250V~



Nr katalogowy 942011

2x16A 3P+N+Z 400V~



Nr katalogowy 942015

1x63A 3P+N+Z 400V~
2x16A 2P+Z 250V~



Nr katalogowy 942012

2x32A 3P+N+Z 400V~



Nr katalogowy 942016

Rozłącznik O-I 25A
1x16A 3P+N+Z 400V~



Nr katalogowy 942013

1x16A 3P+N+Z 400V~
2x16A 2P+Z 250V~



Nr katalogowy 942017

Rozłącznik O-I 25A
1x32A 3P+N+Z 400V~

Możliwość wykonania rozdzielnic z innym układem gniazd lub z zabezpieczeniami wg zamówienia.

ROZDZIELNICE STACJONARNE TYP RSS-02

z przewodami bez zabezpieczeń



- okienko inspekcyjne: **8 modułów**
- odporność ogniowa obudowy: 750 C^0
- **stopień ochronny IP54 do IP65**
- wymiary: 460x236x175
- możliwość zamykania okienka inspekcyjnego na klucz
- rozdzielnica okablowana gotowa do podłączenia zabezpieczeń.

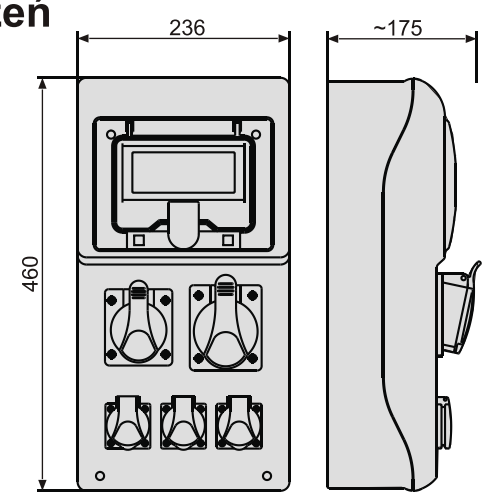



Nr katalogowy 942020

1x32A 3P+N+Z 400V~
1x16A 3P+N+Z 400V~
3x16A 2P+Z 250V~



Nr katalogowy 942024

6x16A 2P+Z 250V~



Nr katalogowy 942021

2x16A 3P+N+Z 400V~
3x16A 2P+Z 250V~



Nr katalogowy 942025

1x63A 3P+N+Z 400V~
1x32 3P+N+Z 400V~
3x16A 2P+Z 250V~



Nr katalogowy 942022

2x32A 3P+N+Z 400V~
3x16A 2P+Z 250V~



Nr katalogowy 942026

1x63A 3P+N+Z 400V~
1x16 3P+N+Z 400V~
3x16A 2P+Z 250V~



Nr katalogowy 942023

1x63A 3P+N+Z 400V~
1x32A 3P+N+Z 400V~
1x16A 3P+N+Z 400V~
2x16A 2P+Z 250V~



Nr katalogowy 942027

Rozłącznik O-I 63A
1x16A 3P+N+Z 400V~
3x16A 2P+Z 250V~

Możliwość wykonania rozdzielnic z innym układem gniazd lub z zabezpieczeniami wg zamówienia.

ROZDZIELNICE STACJONARNE TYP RSS-03

z przewodami bez zabezpieczeń



- okienko inspekcyjne: 12 **modułów**
- odporność ogniowa obudowy: 750 C^0
- **stopień ochronny IP54 do IP65**
- wymiary: 335x340x175
- możliwość zamykania okienka inspekcyjnego na klucz
- rozdzielnica okablowana gotowa do podłączenia zabezpieczeń.

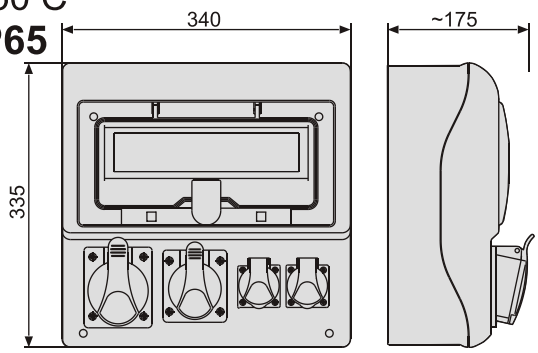



Nr katalogowy 942030

1x32A 3P+N+Z 400V~
1x16A 3P+N+Z 400V~
2x16A 2P+Z 250V~



Nr katalogowy 942034

1x63A 3P+N+Z 400V~
1x16A 3P+N+Z 400V~
2x16A 2P+Z 250V~



Nr katalogowy 942031

2x32A 3P+N+Z 400V~
2x16A 2P+Z 250V~



Nr katalogowy 942035

1x63A 3P+N+Z 400V~
1x32A 3P+N+Z 400V~
1x16A 3P+N+Z 400V~



Nr katalogowy 942032

2x16A 3P+N+Z 400V~
2x16A 2P+Z 250V~



Nr katalogowy 942036

Rozłącznik O-I 63A
1x32A 3P+N+Z 400V~
2x16A 2P+Z 250V~



Nr katalogowy 942033

1x63A 3P+N+Z 400V~
1x32A 3P+N+Z 400V~
2x16A 2P+Z 250V~



Nr katalogowy 942037

Rozłącznik O-I 63A
1x32A 3P+N+Z 400V~
1x16A 3P+N+Z 400V~

Możliwość wykonania rozdzielnic z innym układem gniazd lub z zabezpieczeniami wg zamówienia.

ROZDZIELNICE STACJONARNE TYP RSS-04

z przewodami bez zabezpieczeń



- okienko inspekcyjne: 12 **modułów**
- odporność ogniowa obudowy: 750 C^0
- **stopień ochronny IP54 do IP65**
- wymiary: 460x340x185
- możliwość zamykania okienka inspekcyjnego na klucz
- rozdzielnica okablowana gotowa do podłączenia zabezpieczeń.

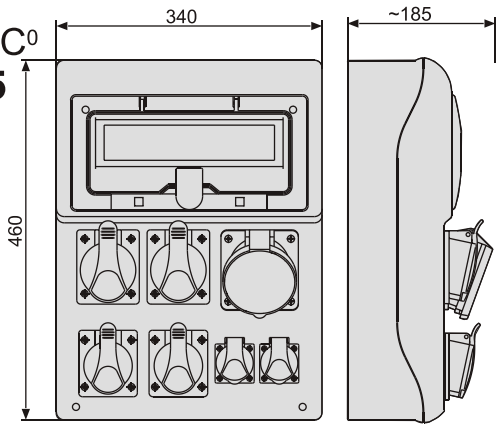



Nr katalogowy 942040

1x63A 3P+N+Z 400V~
2x32A 3P+N+Z 400V~
2x16A 3P+N+Z 400V~
2x16A 2P+Z 250V~



Nr katalogowy 942044

1x63A 3P+N+Z 400V~
1x32A 3P+N+Z 400V~
1x16A 3P+N+Z 400V~
4x16A 2P+Z 250V~



Nr katalogowy 942041

1x63A 3P+N+Z 400V~
2x32A 3P+N+Z 400V~
4x16A 2P+Z 250V~



Nr katalogowy 942045

Rozłącznik O-I 100A
1x32A 2P+N+Z 400V~
1x16A 3P+N+Z 400V~
4x16A 2P+Z 250V~



Nr katalogowy 942042

1x63A 3P+N+Z 400V~
2x16A 3P+N+Z 400V~
4x16A 2P+Z 250V~



Nr katalogowy 942046

Rozłącznik O-I 100A
2x16A 3P+N+Z 400V~
4x16A 2P+Z 250V~



Nr katalogowy 942043

1x32A 3P+N+Z 400V~
1x16A 3P+N+Z 400V~
6x16A 2P+Z 250V~



Nr katalogowy 942047

Rozłącznik O-I 100A
1x32A 3P+N+Z 400V~
2x16A 3P+N+Z 400V~
2x16A 2P+Z 250V~

Możliwość wykonania rozdzielnic z innym układem gniazd lub z zabezpieczeniami wg zamówienia.

ROZDZIELNICE STACJONARNE TYP RSS-05

z przewodami bez zabezpieczeń



- okienko inspekcyjne: 18 **modułów**
- odporność ogniowa obudowy: 750 C^0
- **stopień ochronny IP54 do IP65**
- wymiary: 460x438x185
- możliwość zamykania okienka inspekcyjnego na klucz
- rozdzielnica okablowana gotowa do podłączenia zabezpieczeń.

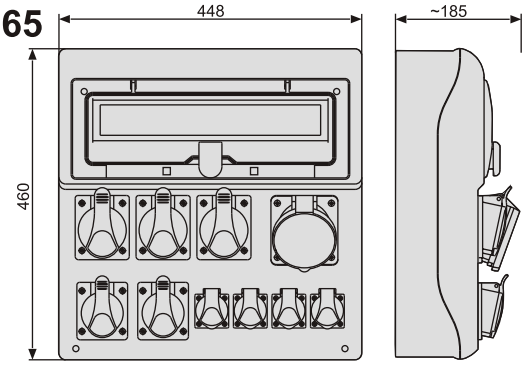



Nr katalogowy 942050

1x63A 3P+N+Z 400V~
2x32A 3P+N+Z 400V~
2x16A 3P+N+Z 400V~
1x32A 2P+Z 250V~6h
4x16A 2P+Z 250V~



Nr katalogowy 942054

1x63A 3P+N+Z 400V~
2x32A 3P+N+Z 400V~
2x16A 3P+N+Z 400V~
2x32A 2P+Z 250V~6h
2x16A 2P+Z 250V~



Nr katalogowy 942051

2x63A 3P+N+Z 400V~
2x32A 3P+N+Z 400V~
2x16A 3P+N+Z 400V~
4x16A 2P+Z 250V~



Nr katalogowy 942055

Rozłącznik O-I 100A
2x32A 3P+N+Z 400V~
2x16A 3P+N+Z 400V~
4x16A 2P+Z 250V~



Nr katalogowy 942052

2x63A 3P+N+Z 400V~
2x16A 3P+N+Z 400V~
2x32A 2P+Z 250V~6h
4x16A 2P+Z 250V~



Nr katalogowy 942056

Rozłącznik O-I 100A
4x16A 3P+N+Z 400V~
4x16A 2P+Z 250V~



Nr katalogowy 942053

1x63A 3P+N+Z 400V~
1x32A 3P+N+Z 400V~
1x16A 3P+N+Z 400V~
1x32A 2P+Z 250V~6h
6x16A 2P+Z 250V~



Nr katalogowy 942057

Rozłącznik O-I 100A
1x63A 3P+N+Z 400V~
2x16A 3P+N+Z 400V~
4x16A 2P+Z 250V~

Możliwość wykonania rozdzielnic z innym układem gniazd lub z zabezpieczeniami wg zamówienia.

ROZDZIELNICE STACJONARNE TYP RSK i RPK

IP54



RPK-1

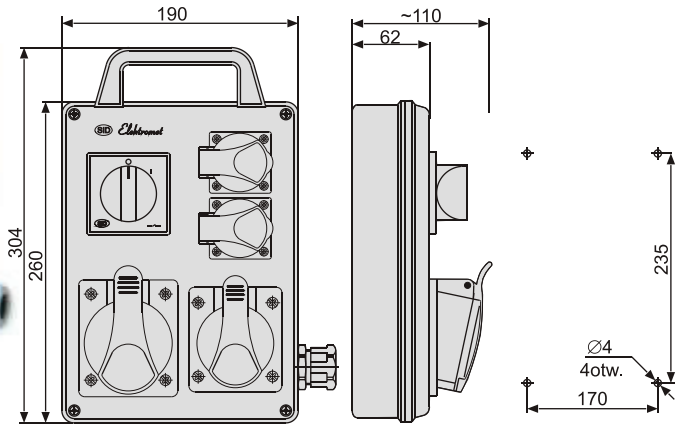

RSK-1

RSK-1 nr kat. 940002
RPK-1 nr kat. 940001
Łuk 40-12
1x32A 3P+N+Z 400V~
1x16A 3P+N+Z 400V~
2x16A 2P+Z 250V~

RSK-1 nr kat. 940004
RPK-1 nr kat. 940007
Łuk 40-12
2x32A 3P+N+Z 400V~
2x16A 2P+Z 250V~

RSK-1 nr kat. 940005
RPK-1 nr kat. 940008
Łuk 40-12
2x16A 3P+N+Z 400V~
2x16A 2P+Z 250V~

IP54



RPK-2

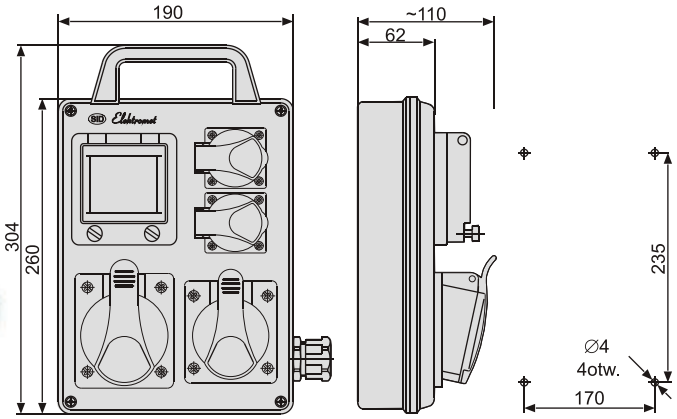

RSK-2

RSK-2 nr kat. 940050
RPK-2 nr kat. 940053
okienko inspekcyjne
1x32A 3P+N+Z 400V~
1x16A 3P+N+Z 400V~
2x16A 2P+Z 250V~

RSK-2 nr kat. 940051
RPK-2 nr kat. 940054
okienko inspekcyjne
2x16A 3P+N+Z 400V~
2x16A 2P+Z 250V~

RSK-2 nr kat. 940052
RPK-2 nr kat. 940055
okienko inspekcyjne
2x32A 3P+N+Z 400V~
2x16A 2P+Z 250V~

IP54



RPK-3

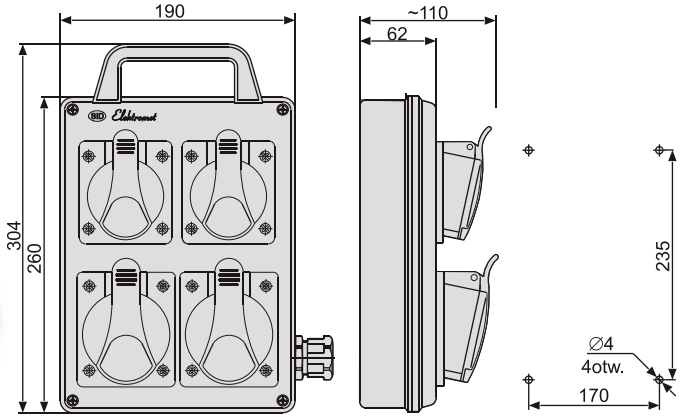

RSK-3

RSK-3 nr kat. 940070
RPK-3 nr kat. 940073
2x32A 3P+N+Z 400V~
2x16A 3P+N+Z 400V~

RSK-3 nr kat. 940071
RPK-3 nr kat. 940074
4x16A 3P+N+Z 400V~

RSK-3 nr kat. 940072
RPK-3 nr kat. 940075
1x32A 3P+N+Z 400V~
2x16A 3P+N+Z 400V~
2x16A 2P+Z 250V~