GNIAZDA I WTYCZKI 3-FAZOWE 16A I 32A

GTS Gniazdo tablicowe skośne



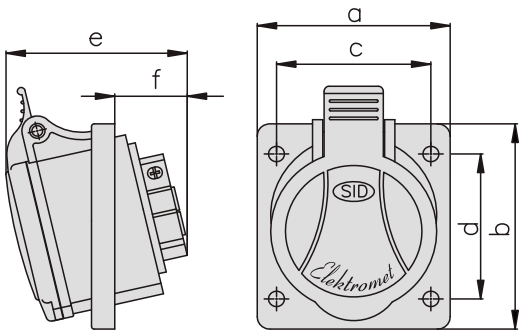

GTS GNIAZDO TABLICOWE SKOŚNE		
Prąd	16A	32A
Zaciski	3P+N+Z	3P+N+Z
Symbol	GSP-16A/5	GSP-32A/5
Kod	921820	921825
a	75,5	80,5
b	85,5	95,5
c	60	60
d	60	70
e	72	85
f	30	40

GTP Gniazdo tablicowe proste



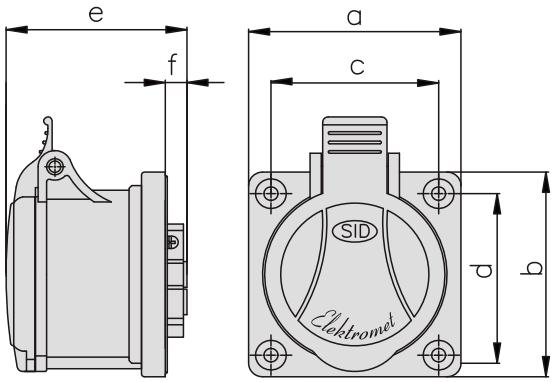

GTP GNIAZDO TABLICOWE PROSTE				
Prąd	16A		32A	
Zaciski	3P+Z	3P+N+Z	3P+Z	3P+N+Z
Symbol	GTP-16A/4	GTP-16A/5	GTP-32A/4	GTP-32A/5
Kod	921831	921830	921836	921835
a	76	76	76	76
b	76	76	76	76
c	60	60	60	60
d	60	60	60	60
e	63	64	78	79
f	9	9	12	12

WTP Wtyczka tablicowa prosta



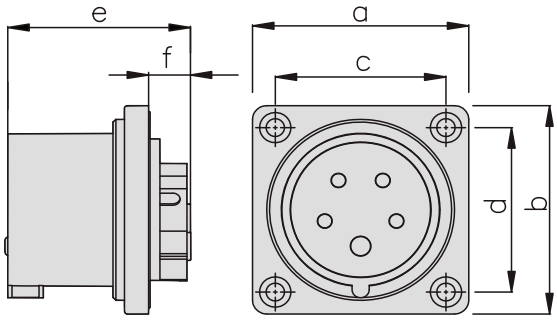

WTP WTYCZKA TABLICOWA PROSTA				
Prąd	16A		32A	
Zaciski	3P+Z	3P+N+Z	3P+Z	3P+N+Z
Symbol	WTP-16A/4	WTP-16A/5	WTP-32A/4	WTP-32A/5
Kod	922031	922030	922036	922035
a	76	76	76	76
b	76	76	76	76
c	60	60	60	60
d	60	60	60	60
e	61	61	75	75
f	13	13	16	16

GSP Gniazdo skośne podtynkowe



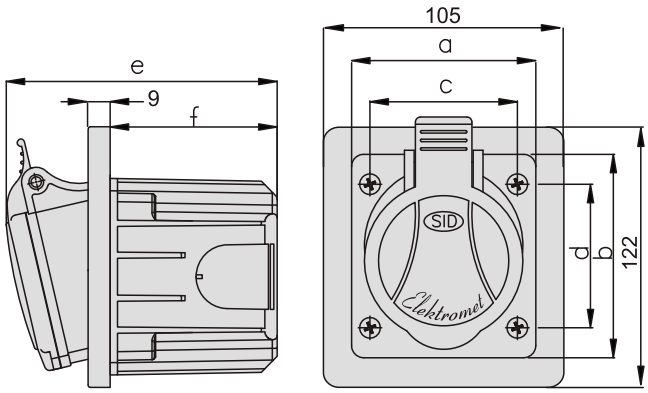

GSP GNIAZDO SKOŚNE PODTYNKOWE		
Prąd	16A	32A
Zaciski	3P+N+Z	3P+N+Z
Symbol	GSP-16A/5	GSP-32A/5
Kod	921850	921855
a	75,5	80,5
b	85,5	95,5
c	60	60
d	60	70
e	112	122
f	68	68

GSM Gniazdo stałe Mini



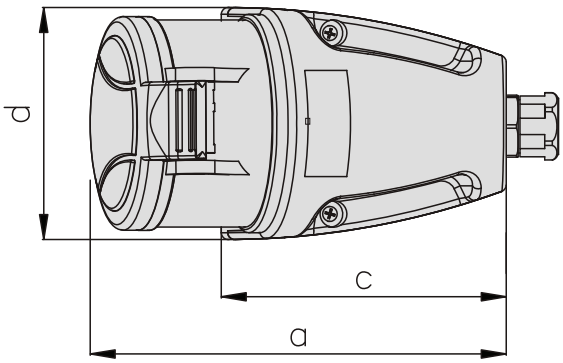

GSM GNIAZDO STAŁE MINI				
Prąd	16A		32A	
Zaciski	3P+Z	3P+N+Z	3P+Z	3P+N+Z
Symbol	GSM-16A/4	GSM-16A/5	GSM-32A/4	GSM-32A/5
Kod	921861	921860	921866	921865
wys.	105	110	120	125
a	126	126	148	148
c	86	86	97	97
d	70	70	80	80

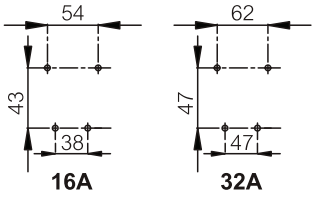

WSM Wtyczka stała Mini



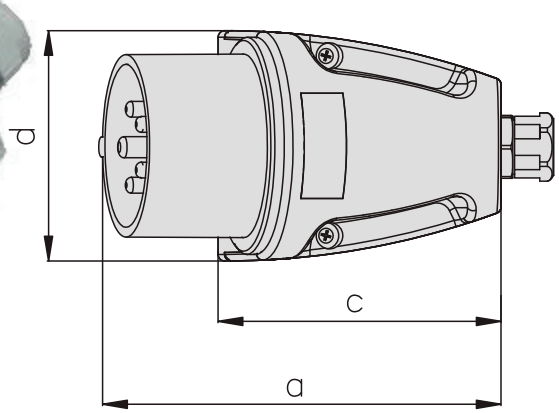

WSM WTYCZKA STAŁA MINI				
Prąd	16A		32A	
Zaciski	3P+Z	3P+N+Z	3P+Z	3P+N+Z
Symbol	WSM-16A/4	WSM-16A/5	WSM-32A/4	WSM-32A/5
Kod	922061	922060	922066	922065
wys.	81	85	92	96
a	120	124	142	148
c	87	87	98	98
d	70	70	80	80

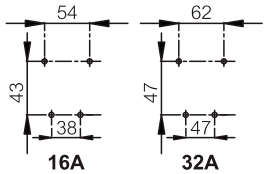

GSC Gniazdo stałe Kombi



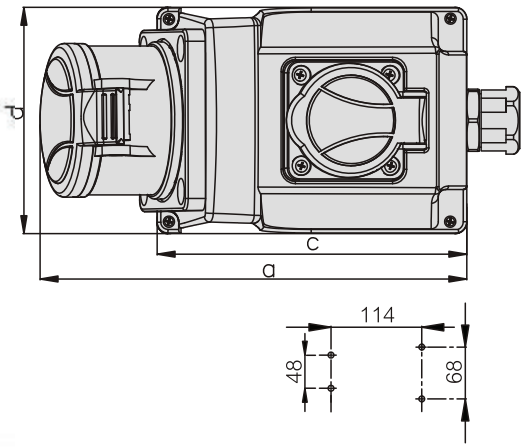

GSC	GNIAZDO STAŁE KOMBI			
Prąd	16A		32A	
Zaciski	3P+Z	3P+N+Z	3P+Z	3P+N+Z
Symbol	GSC-16A/4	GSC-16A/5	GSC-32A/4	GSC-32A/5
Kod	921841	921840	921846	921845
wys.	125	125	134	134
a	180	180	195	195
c	130	130	130	130
d	95	95	95	95

WSC Wtyczka stała Kombi



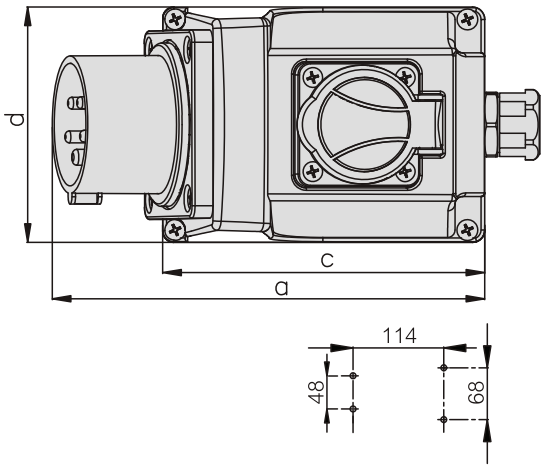

WSC	WTYCZKA STAŁA KOMBI			
Prąd	16A		32A	
Zaciski	3P+Z	3P+N+Z	3P+Z	3P+N+Z
Symbol	WSC-16A/4	WSC-16A/5	WSC-32A/4	WSC-32A/5
Kod	922041	922040	922046	922045
wys.	99	99	110	110
a	168	175	180	185
c	130	130	130	130
d	95	95	95	95

GPP Gniazdo przenośne proste



NOWOŚĆ

Część chwytna pokryta warstwą miękkiego tworzywa

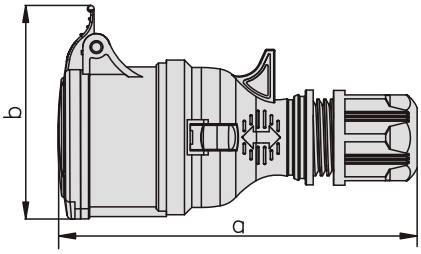

GPP	GNIAZDO PRZENOSNEPROSTE			
Prąd	16A		32A	
Zaciski	3P+Z	3P+N+Z	3P+Z	3P+N+Z
Symbol	GPP-16A/4	GPP-16A/5	GPP-32A/4	GPP-32A/5
Kod	921871	921870	921876	921875
a	160	160	180	180
b	86	95	102	108

WPP Wtyczka przenośna prosta



NOWOŚĆ

Część chwytna pokryta warstwą miękkiego tworzywa

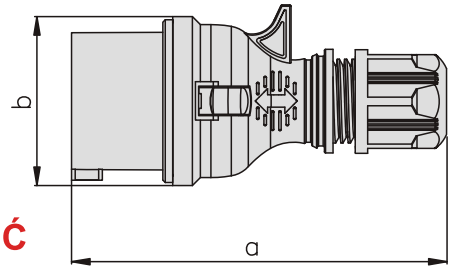

WPP	GNIAZDO PRZENOSNEPROSTE			
Prąd	16A		32A	
Zaciski	3P+Z	3P+N+Z	3P+Z	3P+N+Z
Symbol	WPP-16A/4	WPP-16A/5	WPP-32A/4	WPP-32A/5
Kod	922071	922070	922076	922075
a	155	155	175	175
b	68	68	75	75