ŁĄCZNIKI KRZYWKOWE
RÓZDZIELNICE i ZESTAWY

ISO 9001



Elektromet

SID

Dzierżoniów

ŁĄCZNIKI KRZYWKOWE SERII E - 12A, 16A, 25A



IP65

ŁĄCZNIKI KRZYWKOWE - 16A, 25A, 40A, 63A, 100A



IP65

ROZDZIELNICE

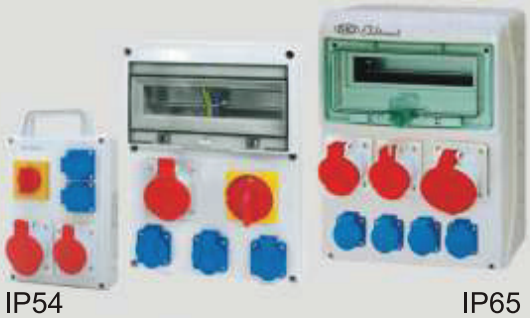

IP54 IP65

ZESTAWY INSTALACYJNE - 16A, 32A, 63A,



IP54
IP65

RĘCZNE OSTRZEGACZE POŻAROWE

ROP A I ROP B stosowany w systemach sygnalizacji pożarowej wg. PN-EN 54-11 badania przeprowadzono w CNBOP, Józefów k/Otwock

WYŁĄCZNIKI ALARMOWE

Stosowane w systemach instalacji alarmowych - wg PN-EN 60947



IP65

WTYCZKA I GNIAZDA JEDNOFAZOWE - 16A



IP54

GNIAZDA I WTYCZKI 3 FAZOWE 16A I 32A

- **przenośne**
- **stałe natynkowe**
- **zatablicowe**
- **podtynkowe**



IP44 IP54

TERMOWENTYLATORY 3/6, 6/12, 9/12/18 KW
KURTYNY POWIETRZNE 3KW
KURTYNY GRZEWCZE 6 KW



DANE TECHNICZNE

NORMY

Łączniki krzywkowe, zestawy i rozdzielnice spełniają wymagania normy **PN-EN60947, PN-EN 60439**. Oraz posiadają certyfikat BBJ-SEP uprawniający do oznaczania wyrobu znakiem bezpieczeństwa **B**.

Określenia				Typ łącznika								
				Łuk							ŁK	
				E12	E16	E25	16	25	40	63	63	100
Kąt zaskoku				30°	45°90°	45°90°	45°	45°	45°	45°	45°90°	45°90°
Znamionowy prąd ciągły $I_u=I_{th}$ Praca ciągła			A	12	16	25	16	25	40	63	80	115
Napięcie znamionowe izolacji U_i			V	690	690	690	690	690	690	690	690	690
Częstotliwość			Hz	~50	~50	~50	~50	~50	~50	~50	~50	~50
Napięcie znamionowe udarowe wytrzymywane U_{imp}			kV	4	6	6	6	6	6	6	6	6
Prąd znamionowy załączalny, zwarciowy I_{cm}			kA	0,5	0,7	1,0	1,0	1,0	1,45	2,0	3,0	3,0
Prąd znamionowy krótkotrwały, wytrzymywany I_{cw}, t_z=1s			kA	0,35	0,5	0,7	0,7	0,7	1,0	1,45	2,0	2,0
Prąd łączeniowy I_e, przy odpowiednich znamionowych napięciach łączeniowych U_e												
Kategoria użytkowania	AC-3	400V	A	-	10,4	-	-	14	-	38	57	-
		500V	A	-	-	-	-	-	-	-	-	80
	AC-4	400V	A	-	6,6	-	-	10	-	23	23	-
		500V	A	-	-	-	-	-	-	-	-	37
	AC-15	230V	A	10	-	-	-	-	-	-	-	-
	AC-22A	400V	A	12	16	25	16	25	40	63	63	-
		500V	A	-	-	-	-	-	-	-	40	-
	AC-23A	500V	A	-	-	-	-	-	-	-	-	90
Moc sterowania silnika P_e, przy odpowiednich znamionowych napięciach łączeniowych U_e												
Kategoria użytkowania	AC-1	400V	kW	-	-	17	-	-	-	-	-	-
	AC-3	230V	kW	2	-	-	2	4	7	-	-	-
		400V	kW	3	5	8,5	4	7	11	19	30	-
		500V	kW	-	-	-	-	7	-	-	26	52
	AC-4	230V	kW	1,5	-	-	-	-	-	-	-	-
		400V	kW	1,5	3	4,5	3	5	7,5	12	12	-
		500V	kW	-	-	-	-	5	-	-	9	24
Przekroje przewodów (mm^2)				1÷2,5	1,5÷4		1,5÷6			4÷10	4÷16	16 lub 35
Stopień ochrony				IP 44 - IP 65			IP 44 - IP 65				IP 44 - IP 65	

Budowa oznaczenia łączników standardowych

Przykład oznaczania łącznika 25A, włącz-wyłącz (0-1)w obudowie:

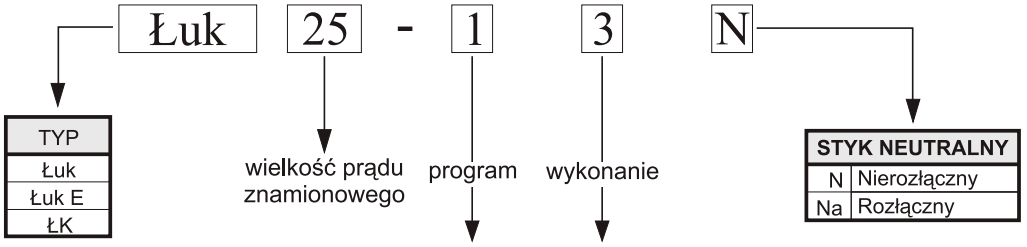

PROGRAMY ŁĄCZEŃ			
	Rozłącznik	O-I	1
	Przełącznik gwiazda-trójkąt	O-Y-Δ	2
	Przełącznik liczby obrotów	O-1-2	3
	Przełącznik kierunku obrotów	L-O-P	4
	Rozłącznik 1-fazowy	O-I	5
	Przełącznik grzejnikowy	O-1-2-3	6
	Przełącznik zmiany źródła zasilania	2-O-1	7
	Przełącznik woltomierzowy		8
	Przełącznik amperomierzowy	O-1-2-3	9

WYKONANIE		
	1	Zatablicowy bez płytki przedniej
	1a	Natablicowy bez płytki przedniej
	2	Z płytką przednią
	3	W obudowie
	4	Na szynę z płytką przednią
	5	Z możliwością zamykania na kłódkę

STANDARDOWE PROGRAMY ŁĄCZEŃ

Program Nr 1

Rozłącznik 3 faz O-I

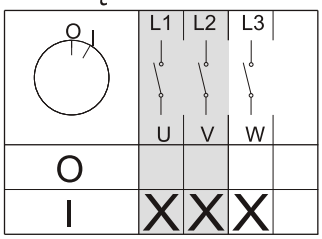

	U	V	W
O			
I	X	X	X

Rozłącznik 3 faz O-I N

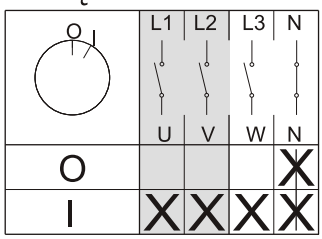

	U	V	W	N
O				X
I	X	X	X	X

Rozłącznik 3 faz O-I Na*

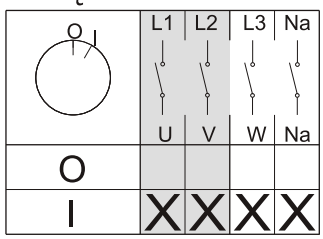

	U	V	W	Na
O				
I	X	X	X	X

Program Nr 2

Rozłącznik gwiazda trójkąt O - Y - Δ

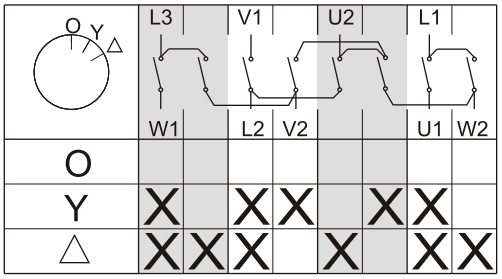

	W1		L2	V2		U1	W2
O							
Y	X		X	X		X	X
Δ	X	X	X		X	X	X

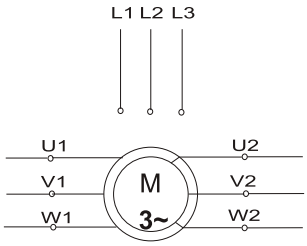

Program Nr 3

- Rozłącznik w układzie Dahlandera zmiana liczby obrotów O-Δ-YY

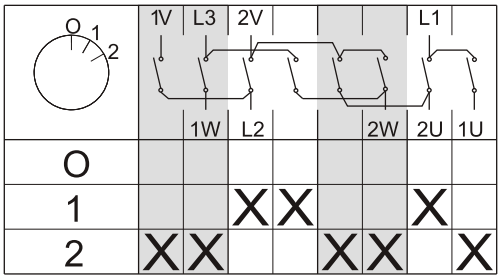

O							
1			X	X		X	
2	X	X			X	X	X

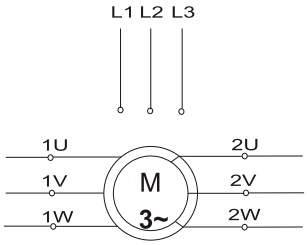

Rozłącznik w układzie Δ-O-YY - patrz wykonania specjalne, schemat nr 15

Program Nr 4

Przełącznik zmiany kierunku obrotów

L-O-P

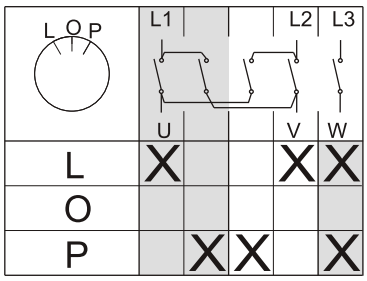

	U			V	W
L	X			X	X
O					
P		X	X		X

L-O-P N

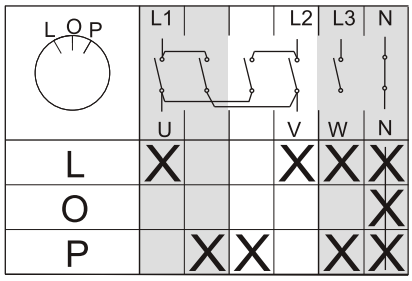

	U			V	W	N
L	X			X	X	X
O						X
P		X	X		X	X

L-O-P Na*

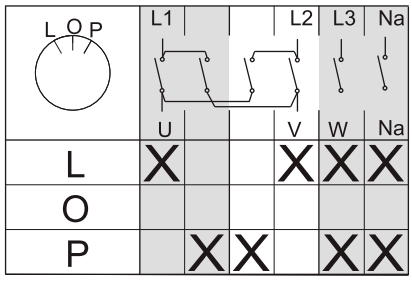

	U			V	W	Na
L	X			X	X	X
O						
P		X	X		X	X

Program Nr 5

Rozłącznik 1-faz O-I

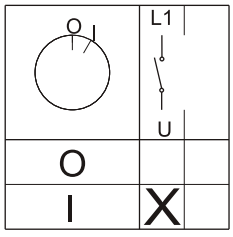

	U
O	
I	X

Rozłącznik 1-faz O-I N

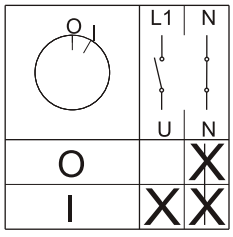

	U	N
O		X
I	X	X

Rozłącznik 1-faz O-I Na*

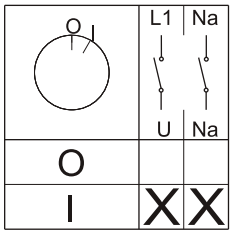

	U	Na
O		
I	X	X

Przełącznik grzejnikowy 3x230V*

Program Nr 6

O-1-2-3

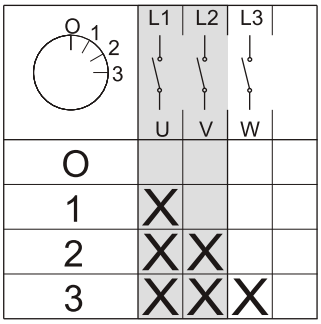

	U	V	W
O			
1	X		
2	X	X	
3	X	X	X

O-1-2-3 N

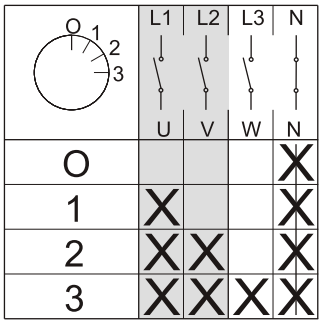

	U	V	W	N
O				X
1	X			X
2	X	X		X
3	X	X	X	X

*Dla grzejników 1-fazowych, 3 grzałkowych - zobacz: wykonania specjalne, schemat nr 16

Przełącznik zmiany źródła zasilania 3-faz.

Program Nr 7

2-O-1

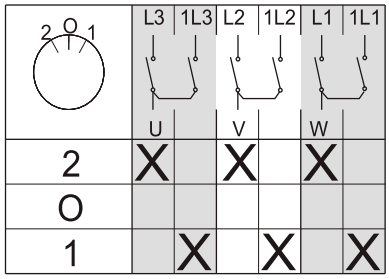

	U		V		W	
2	X		X		X	
O						
1		X		X		X

2-O-1 N

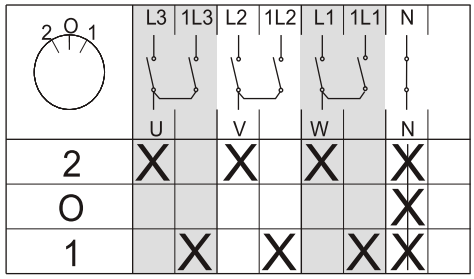

	U		V		W		N
2	X		X		X		X
O							X
1		X		X		X	X

2-O-1 Na*

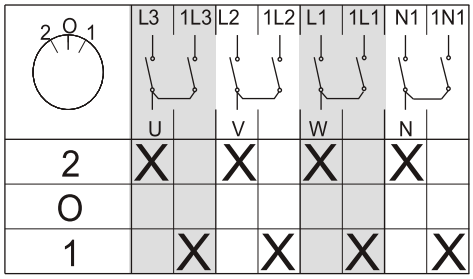

	U		V		W		N	
2	X		X		X		X	
O								
1		X		X		X		X

*Przy załączaniu - Na wyprzedza załączenie fazy, przy rozłączaniu Na jest opóźnione.

Przełącznik woltomierzowy do pomiaru napięć fazowych i międzyfazowych

Program Nr 8

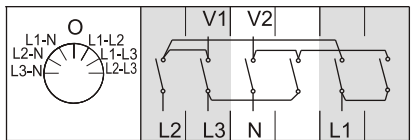

	L2	L3	N		L1	
L2-L3	X			X		
L1-L3		X				X
L1-L2	X					X
O						
L1-N			X		X	
L2-N	X		X			
L3-N		X	X			

Przełącznik amperomierzowy

Program Nr 9

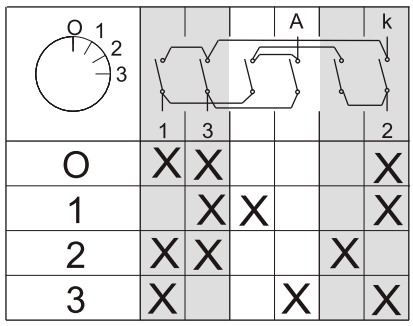

	1	3			2
O	X	X			X
1		X	X		X
2	X	X			
3	X			X	X

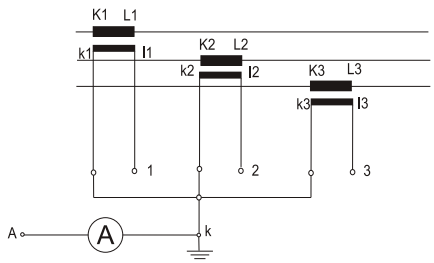

ŁĄCZNIKI SERII E

Łącznik ŁUK E12

zatablicowy z płytką przednią



IP 65 względem pulpitu

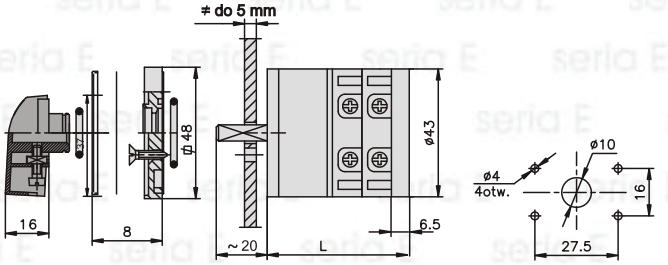

Łączniki zatablicowe z płytką przednią								
Liczba segmentów	1	2	3	4	5	6	7	8
Długość L (mm)	38,5	48	57,5	67	76,5	86	95,5	105



IP 65 względem pulpitu

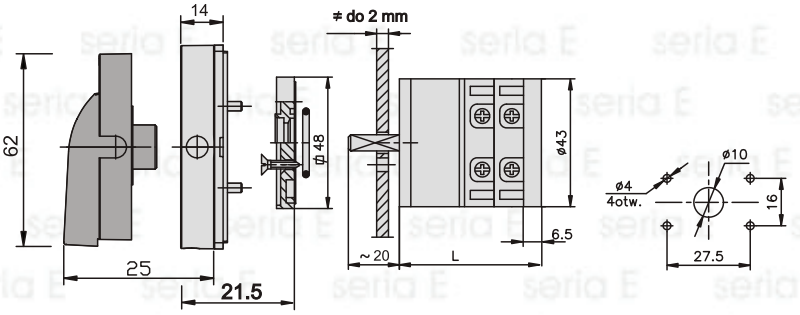

mocowany na szynie



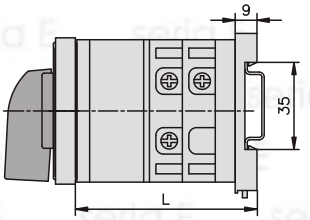

Łączniki mocowane na szynie								
Liczba segmentów	1	2	3	4	5	6	7	8
Długość L (mm)	41	50,5	60	69,5	79	88,5	98	107,5

ŁUK E12 z płytką przednią		ŁUK E12 na szynę		Programy łączeń
Ozna. handlowe	nr katalogowy	Ozna. handlowe	nr katalogowy	
ŁUK E12-12	921201	ŁUK E12-14	921205	włącz-wyłącz O-I
ŁUK E12-15	921204			włącz-wyłącz O-I **płytka na kłódkę**
ŁUK E12-22	921222	ŁUK E12-24	921224	gwiazda-trójkąt O-Y-Δ
ŁUK E12-32	921232	ŁUK E12-34	921208	zmiany liczby obrotów O-1-2
ŁUK E12-42	921202	ŁUK E12-44	921207	zmiany kier. obrotu L-O-P
ŁUK E12-45	921212			zmiany kier. obrotu L-O-P **płytka na kłódkę**
ŁUK E12-52	921252	ŁUK E12-54	921259	włącz-wyłącz O-I jednofazowy
ŁUK E12-62	921262	ŁUK E12-64	921264	grzejnikowy O-1-2-3
ŁUK E12-72	921272	ŁUK E12-74	921211	zmiany zasilania 2-O-1
ŁUK E12-82	921282	ŁUK E12-84	921283	woltomierzowy
ŁUK E12-92	921284	ŁUK E12-94	921285	amperomierzowy
ŁUK E12-10-2	921286	ŁUK E12-10-4	921291	krzyżowy 1-2
ŁUK E12-11-2	921288	ŁUK E12-11-4	921292	schodowy 1-2

Możliwość wykonania z torem N lub Na

w obudowie ŁUK E 12



Z dławnicami PG 13.5
wg rysunku 206.50.00,
max. liczba segmentów - 3

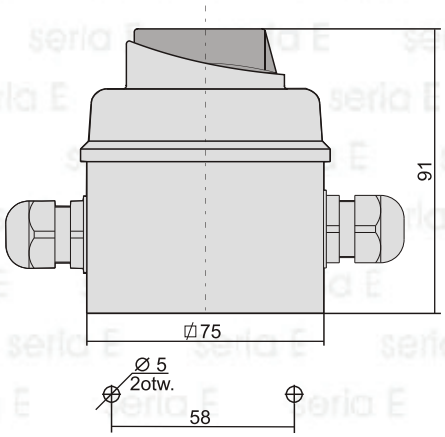

IP 65



Z dławnicami PG 13.5
wg rysunku 206.52.00,
max. liczba segmentów - 2

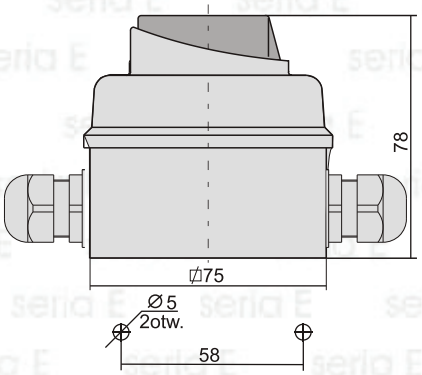

IP 65



Z dławnicami bezgwintowymi
wg rysunku 206.54.00,
max. liczba segmentów - 1

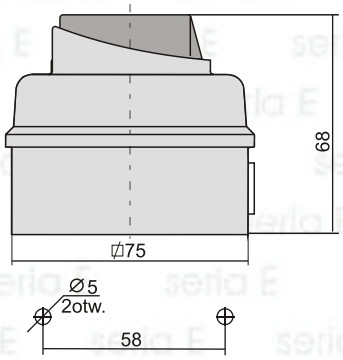

IP 44

UWAGA:
Istnieje możliwość przystosowania obudowy do zamykania na kłódkę,

Oznaczenie handlowe	nr katalogowy	Programy łączeń
ŁUK E12-13	921213	włącz-wyłącz O-I
ŁUK E12-43	921243	zmiany kier. obrotu L-O-P
ŁUK E12-53	921253	włącz-wyłącz O-I jednofazowy
ŁUK E12-63	921263	grzejnikowy O-1-2-3
ŁUK E12-73	921273	zmiany zasilania 2-O-1
ŁUK E12-10-3	921274	krzyżowy 1-2
ŁUK E12-11-3	921290	schodowy 1-2

Możliwość wykonania z torem N lub Na

Łącznik ŁUK E16, E25

zatablicowy z płytką przednią



IP 65 względem pulpitu



Możliwość wykonania ŁUK E16, E25 w wersji z płytką przednią i pokrętłem jak ŁUK E12,

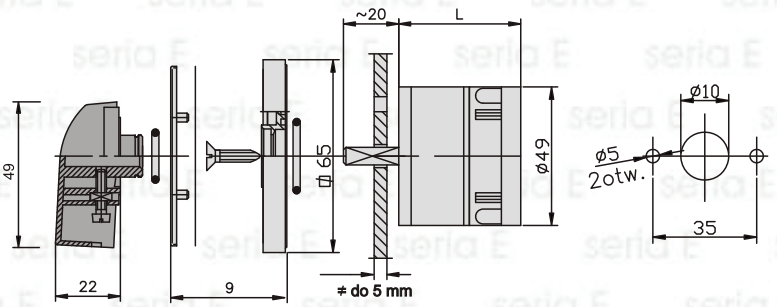

Łączniki zatablicowe z płytką przednią								
Liczba segmentów	1	2	3	4	5	6	7	8
Długość L (mm)	46	58	70	82	94	106	118	130



IP 65 względem pulpitu

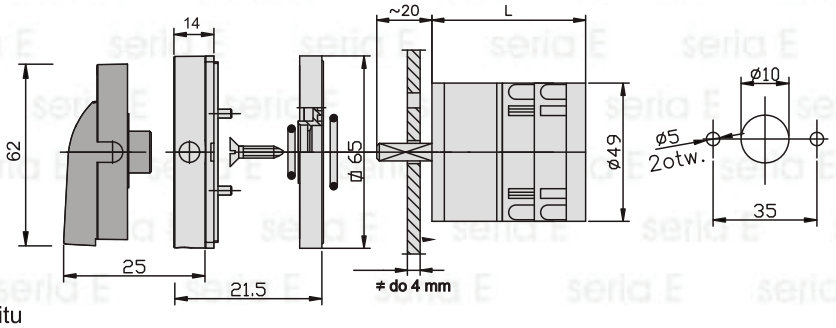

mocowany na szynie



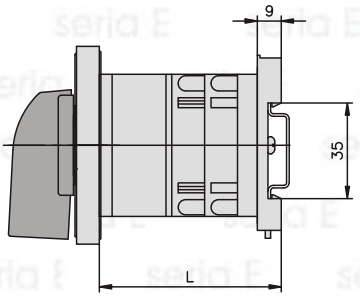

Łączniki mocowane na szynie								
Liczba segmentów	1	2	3	4	5	6	7	8
Długość L (mm)	55	67	79	91	103	115	127	139

ŁUK E16 z płytką przednią		ŁUK E25 z płytką przednią		Programy łączeń
ozna. handlowe	nr katalogowy	ozna. handlowe	nr katalogowy	
ŁUK E16-12	951601	ŁUK E25-12	952501	włącz-wyłącz O-**I**
ŁUK E16-15	951618	ŁUK E25-15	952518	włącz-wyłącz O-**I** **płytka na kłódkę**
ŁUK E16-12 **RG**	951605	ŁUK E25-12 **RG**	952505	rozłącznik główny O-**I** $\prec 90^0$
ŁUK E16-15 **RG**	951619	ŁUK E25-15 **RG**	952519	rozłącznik główny O-**I** **płytka na kłódkę** $\prec 90^0$
ŁUK E16-22	951621	ŁUK E25-22	952521	gwiazda-trójkąt O-Y-Δ
ŁUK E16-32	951631	ŁUK E25-32	952531	zmiany liczby obrotów 0-1-2
ŁUK E16-42	951641	ŁUK E25-42	952541	zmiany kier. obrotu L-O-P
ŁUK E16-45	951648	ŁUK E25-45	952548	zmiany kier. obrotu L-O-P **płytka na kłódkę**
ŁUK E16-52	951651	ŁUK E25-52	952551	włącz-wyłącz O-**I** jednofazowe
ŁUK E16-62	951661	ŁUK E25-62	952561	grzejnikowy 0-1-2-3
ŁUK E16-72	951671	ŁUK E25-72	952571	zmiany zasilania 2-0-1

Możliwość wykonania z torem N lub Na

w obudowie E 16, E 25



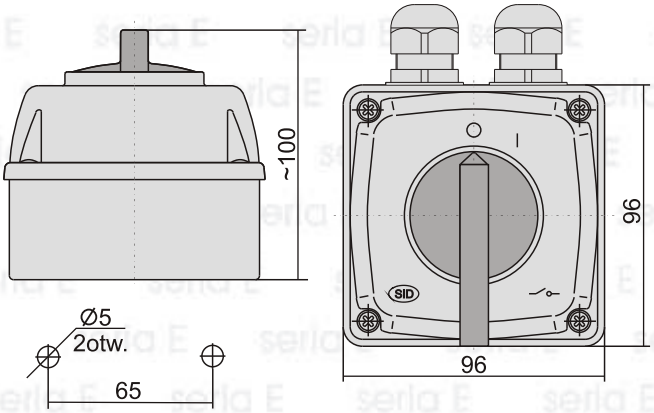

IP 44
IP 65

Z dławnicami PG16 wg rysunku 268.50.00, max. liczba segmentów - 2



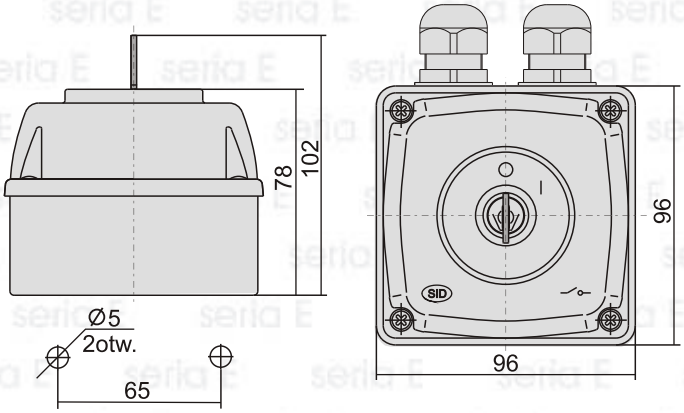

IP 44

Z dławnicami PG16 wg rysunku 291.00.00, max. liczba segmentów - 2



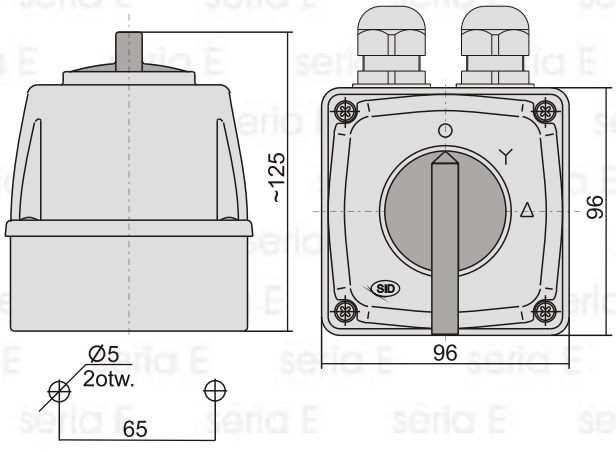

IP 44
IP 65

Z dławnicami PG16 wg rysunku 268.60.00, max. liczba segmentów - 4

ŁUK E16 w obudowie			ŁUK E25 w obudowie			Programy łączeń
oznaczenia handlowe	nr katalogowy		oznaczenia handlowe	nr katalogowy		
	IP 44	IP 65		IP 44	IP 65	
ŁUK E16-13	951611	951612	ŁUK E25-13	952511	952512	włącz-wyłącz O-I
ŁUK E16-13 **RG**	951615	951616	ŁUK E25-13 RG	952515	952516	rozłącznik główny O-I ≺ 90°
ŁUK E16-13 z/z	951680	--------	ŁUK E25-13 z/z	952580	--------	włącz-wyłącz O-I załączany kluczykiem
ŁUK E16-23	951622	951623	ŁUK E25-23	952522	952523	gwiazda-trójkąt O-Y- Δ
ŁUK E16-33	951632	951633	ŁUK E25-33	952532	952533	zmiany liczby obrotów O-1-2
ŁUK E16-43	951642	951643	ŁUK E25-43	952542	952543	zmiany kier. obrotu L-O-P
ŁUK E16-53	951652	951653	ŁUK E25-53	952552	952553	włącz-wyłącz O-I jednofazowy
ŁUK E16-63	951662	951663	ŁUK E25-63	952562	952563	grzejnikowy O-1-2-3
ŁUK E16-73	951672	951673	ŁUK E25-73	952572	952573	zmiany zasilania 2-0-1

Możliwość wykonania z torem N lub Na

Łącznik ŁUK 16, 25, 40, 63

zatablicowy z płytką przednią



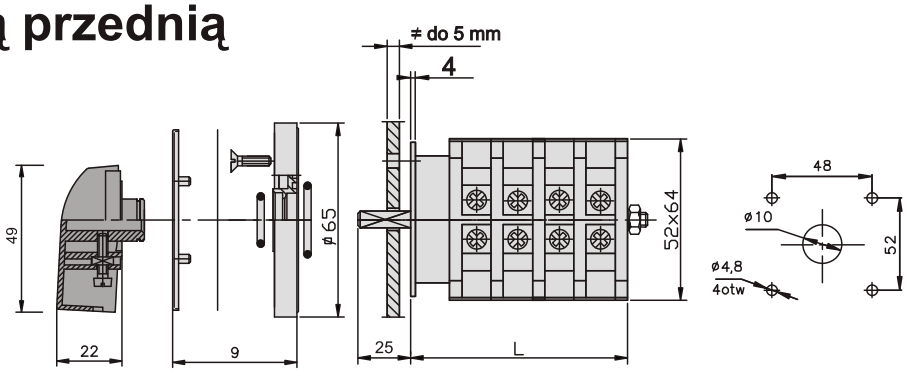

IP 65 względem pulpitu

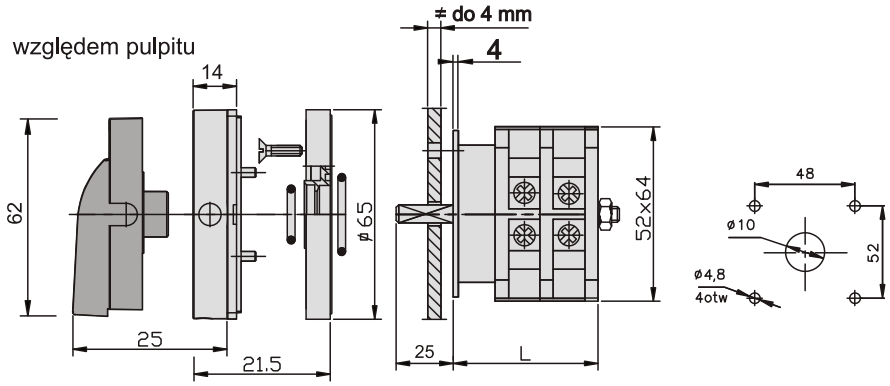



IP 65 względem pulpitu

Łączniki zatablicowe z płytką przednią								
Liczba segmentów	1	2	3	4	5	6	7	8
Długość L (mm)	40	57	74	91	108	125	142	159

mocowany na szynie



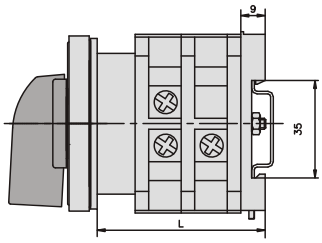

Łączniki mocowane na szynie								
Liczba segmentów	1	2	3	4	5	6	7	8
Długość L (mm)	47	64	81	98	115	132	149	166

ŁUK 16 z płytką przednią		ŁUK 25 z płytką przednią		ŁUK 40 z płytką przednią		ŁUK 63 z płytką przednią		Programy łączeń
Oznaczenie handlowe	numer katalogowy	Oznaczenie handlowe	numer katalogowy	Oznaczenie handlowe	numer katalogowy	Oznaczenie handlowe	numer katalogowy	
ŁUK 16-12	921609	ŁUK 25-12	922503	ŁUK 40-12	924003	ŁUK 63-12	916303	włącz-wyłącz O-I
ŁUK 16-15	921658	ŁUK 25-15	922558	ŁUK 40-15	924058	ŁUK 63-15	916358	włącz-wyłącz O-I **z pł. na kłódkę**
ŁUK 16-22	921610	ŁUK 25-22	922511	ŁUK 40-22	924011	ŁUK 63-22	916311	gwiazda-trójkąt O-Y-Δ
ŁUK 16-32	921611	ŁUK 25-32	922519	ŁUK 40-32	924019	ŁUK 63-32	916319	zmiany liczby obrotów O-1-2
ŁUK 16-42	921612	ŁUK 25-42	922527	ŁUK 40-42	924027	ŁUK 63-42	916327	zmiany kier. obrotu L-O-P
ŁUK 16-45	921657	ŁUK 25-45	922559	ŁUK 40-45	924059	ŁUK 63-45	916359	zmiany kier. obrotu L-O-P **z p. na kłódkę**
ŁUK 16-52	921652	ŁUK 25-52	922552	ŁUK 40-52	924052	ŁUK 63-52	916352	włącz-wyłącz O-I jednofazowy
ŁUK 16-62	921662	ŁUK 25-62	922562	ŁUK 40-62	924062	ŁUK 63-62	916362	grzejnikowy O-1-2-3
ŁUK 16-72	921672	ŁUK 25-72	922572	ŁUK 40-72	924072	ŁUK 63-72	916372	zmiany zasilania 2-O-1

Możliwość wykonania z torem N lub Na

zatablicowy bez płytki przedniej



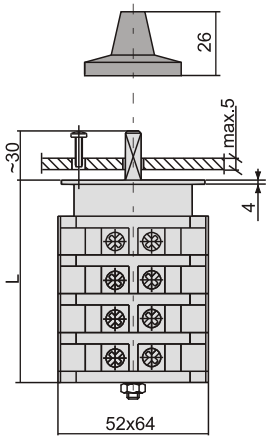

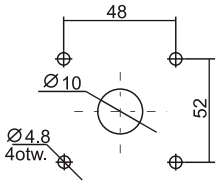

Łączniki zatablicowe							
Liczba segmentów	1	2	3	4	5	6	7
Długość L(mm)	40	57	74	91	108	125	142

ŁUK 16		ŁUK 25		ŁUK 40		ŁUK 63		
Oznaczenie handlowe	numer katalogowy	Oznaczenie handlowe	numer katalogowy	Oznaczenie handlowe	numer katalogowy	Oznaczenie handlowe	numer katalogowy	Funkcja (programy łączeń)
ŁUK 16-11	921601	ŁUK 25-11	922501	ŁUK 40-11	924001	ŁUK 63-11	916301	włącz-wyłącz O-I
ŁUK 16-21	921602	ŁUK 25-21	922509	ŁUK 40-21	924009	ŁUK 63-21	916309	gwiazda-trójkąt O-Y-Δ
ŁUK 16-31	921603	ŁUK 25-31	922517	ŁUK 40-31	924017	ŁUK 63-31	916317	zmiany liczby obrotów 0-1-2
ŁUK 16-41	921604	ŁUK 25-41	922525	ŁUK 40-41	924025	ŁUK 63-41	916325	zmiany kier. obrotu L-O-P
ŁUK 16-51	921651	ŁUK 25-51	922551	ŁUK 40-51	924051	ŁUK 63-51	916351	włącz-wyłącz O-I jednofa.
ŁUK 16-61	921661	ŁUK 25-61	922561	ŁUK 40-61	924061	ŁUK 63-61	916361	grzejnikowy 0-1-2-3

natablicowy bez płytki przedniej

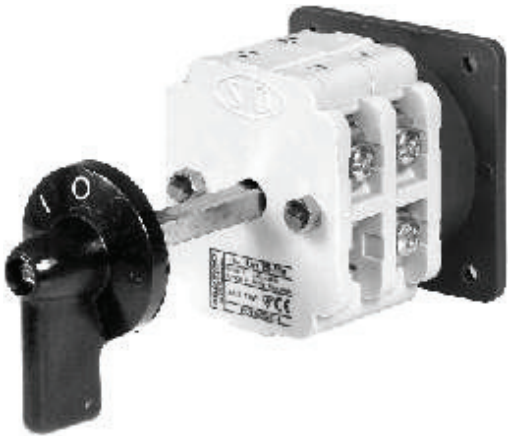

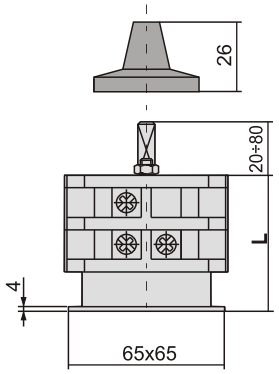

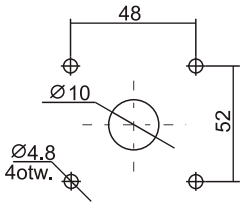

Łączniki natablicowe							
Liczba segmentów	1	2	3	4	5	6	7
Długość L(mm)	40	57	74	91	108	125	142

ŁUK 16		ŁUK 25		ŁUK 40		ŁUK 63		Funkcja (programy łączeń)
Oznaczenie handlowe	numer katalogowy	Oznaczenie handlowe	numer katalogowy	Oznaczenie handlowe	numer katalogowy	Oznaczenie handlowe	numer katalogowy	
ŁUK 16-11a	921605	ŁUK 25-11a	922502	ŁUK 40-11a	924002	ŁUK 63-11a	916302	włącz-wyłącz O-I
ŁUK 16-21a	921606	ŁUK 25-21a	922510	ŁUK 40-21a	924010	ŁUK 63-21a	916310	gwiazda-trójkąt O-Y-Δ
ŁUK 16-31a	921607	ŁUK 25-31a	922518	ŁUK 40-31a	924018	ŁUK 63-31a	916318	zmiany liczby obrotów O-1-2
ŁUK 16-41a	921608	ŁUK 25-41a	922526	ŁUK 40-41a	924026	ŁUK 63-41a	916326	zmiany kier. obrotu L-O-P

w obudowie ŁUK 16, 25, 40, 63



IP 44

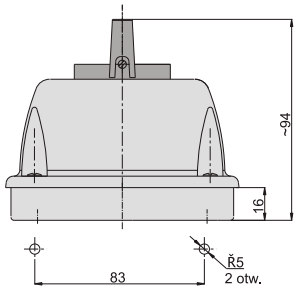

wg rysunku 205.00.00
max. liczba segmantów- 1

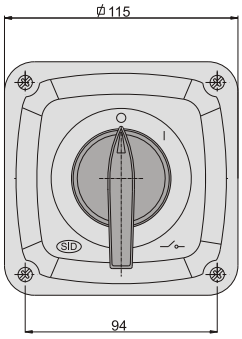



IP 44
IP 65

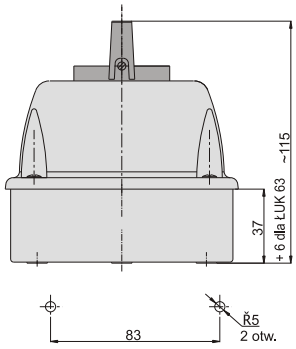

wg rysunku 229.00.00
max. liczba segmentów-2
z dławnicami PG16

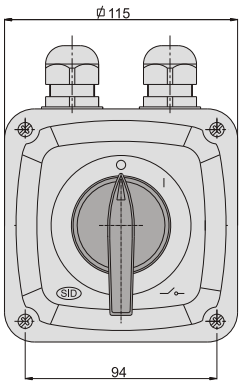



IP 44
IP 65

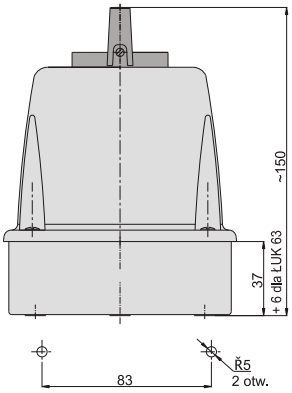

wg rysunku 230.00.00
max. liczba segmentów-4
z dławnicami PG16 dla ŁUK 16, 25, 40
PG 21 dla ŁUK 63

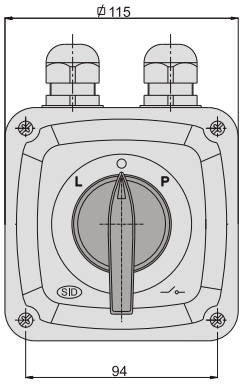

ŁUK 16 w obudowie			ŁUK 25 w obudowie			ŁUK 40 w obudowie			ŁUK 63 w obudowie			Programy łączeń
Oznaczenie handlowe	nr katalogowy		Oznaczenie handlowe	nr katalogowy		Oznaczenie handlowe	nr katalogowy		Oznaczenie handlowe	nr katalogowy		
	IP 44	IP 65		IP 44	IP 65		IP 44	IP 65		IP 44	IP 65	
ŁUK 16-13	921613	921617	ŁUK 25-13	922505	922506	ŁUK 40-13	924005	924006	ŁUK 63-13	916305	916306	wł.-wy. O-I
ŁUK 16-13/5	921627	921628	ŁUK 25-13/5	922508	922516	ŁUK 40-13/5	924016	924024	ŁUK 63-13/5	916316	916324	wł-wy O-I na kłódkę
ŁUK 16-23	921614	921618	ŁUK 25-23	922513	922514	ŁUK 40-23	924013	924014	ŁUK 63-23	916313	916314	gwia.-trój. O-Y-Δ
ŁUK 16-33	921615	921619	ŁUK 25-33	922521	922522	ŁUK 40-33	924021	924022	ŁUK 63-33	916321	916322	zm. licz. obr. O-1-2
ŁUK 16-43	921616	921620	ŁUK 25-43	922529	922530	ŁUK 40-43	924029	924030	ŁUK 63-43	916329	916330	zm. kier. obr. L-O-P
ŁUK 16-43/5	921667	921668	ŁUK 25-43/5	922524	922532	ŁUK 40-43/5	924054	924057	ŁUK 63-43/5	916354	916357	z.k.o. L-O-P na kłódkę
ŁUK 16-53	921653	921650	ŁUK 25-53	922553	922504	ŁUK 40-53	924053	924068	ŁUK 63-53	916353	916368	wł.-wy. O-I jednofa.
ŁUK 16-63	921663	921669	ŁUK 25-63	922563	922507	ŁUK 40-63	924063	924067	ŁUK 63-63	916363	916367	grzejnikowy O-1-2-3
ŁUK 16-73	921673	921674	ŁUK 25-73	922573	922574	ŁUK 40-73	924073	924074	ŁUK 63-73	916373	916374	zmia. zasilania 2-O-1

Możliwość wykonania z torem N lub Na

Łącznik ŁK 63, 100

zatablicowy i natablicowy z płytką przednią

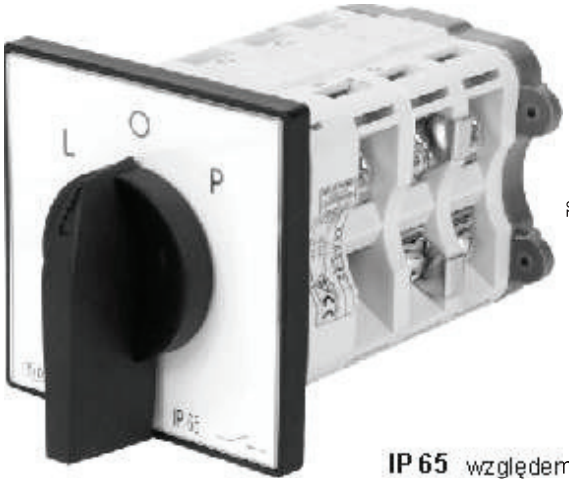

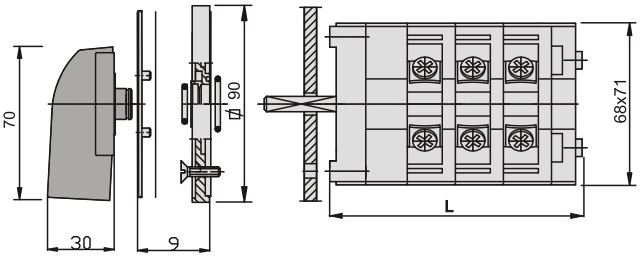

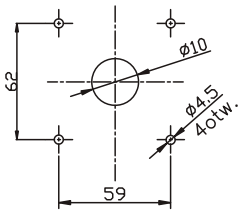

IP 65 względem pulpitu

Przystosowany do podłączenia dwóch przewodów
o przekroju 16 mm^2 do jednego przyłącza



Łączniki zatablicowe i natablicowe						
Liczba segmentów	1	2	3	4	5	6
Długość L (mm)	68	90	112	134	156	178

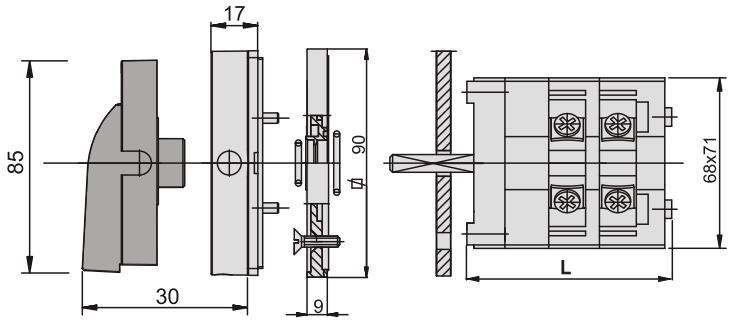

IP 65 względem pulpitu

Przystosowany do podłączenia przewodów
o przekroju 35 mm^2 do przyłącza

ŁK 63 z płytką przednią		ŁK 100 z płytką przednią		Programy łączeń
Ozna. handlowe	nr katalogowy	Ozna. handlowe	nr katalogowy	
ŁK 63-12	926312	ŁK 100-12	910700	włącz-wyłącz O-I
ŁK 63-15	926318	ŁK 100-15	910718	włącz-wyłącz O-I **na kłódkę**
ŁK 63-22	926322	ŁK 100-22	910722	gwiazda-trójkąt O-Y-Δ
ŁK 63-32	926332	ŁK 100-32	910732	zmiany liczby obrotów O-1-2
ŁK 63-42	926342	ŁK 100-42	910742	zmiany kier. obrotu L-O-P
ŁK 63-45	926346	ŁK 100-45	910748	zmiany kier. obrotu L-O-P **na kłódkę**
ŁK 63-62	926362	ŁK 100-62	910762	grzejnikowy O-1-2-3
ŁK 63-72	926372	ŁK 100-72	910772	zmiany zasilania 2-O-1

Możliwość wykonania z torem N lub Na

w obudowie ŁK 63, 100



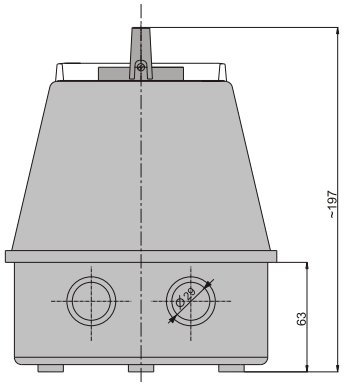

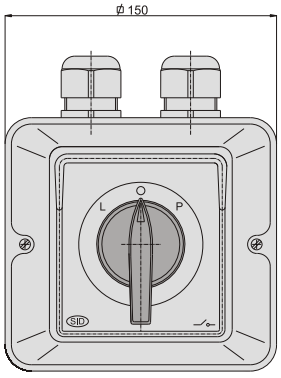

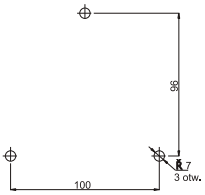

IP 44
IP 65

ŁK 63, 100 w obudowie wg rysunku ŁK 63-3-0
z dławnicami PG21
max. liczba segmentów-4

ŁK 63 w obudowie			ŁK 100 w obudowie			Programy łączeń
Oznaczenie handlowe	numer katalogowy		Oznaczenie handlowe	numer katalogowy		
	IP 44	IP 65		IP 44	IP 65	
ŁK 63-13	926313	926304	ŁK 100-13	910701	910706	włącz-wyłącz O-I
ŁK 63-13/5	926381	926382	ŁK 100-13/5	910781	910782	włącz-wyłącz O-I na kłódkę
ŁK 63-23	926323	926324	ŁK 100-23	910723	910724	gwiazda-trójkąt O-Y- Δ
ŁK 63-33	926333	926334	ŁK 100-33	910733	910734	zmiany liczby obrotów O-1-2
ŁK 63-43	926343	926344	ŁK 100-43	910743	910744	zmiany kier. obrotu L-O-P
ŁK 63-43/5	926347	926348	ŁK 100-43/5	910746	910747	zmiany kier. obrotu L-O-P na kłódkę
ŁK 63-63	926363	926364	ŁK 100-63	910763	910764	grzejnikowy O-1-2-3
ŁK 63-73	926373	926374	ŁK 100-73	910773	910774	zmiany zasilania 2-O-1

Możliwość wykonania z torem N lub Na



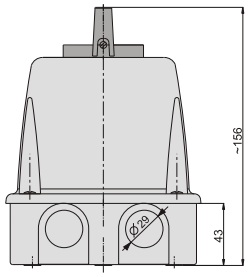

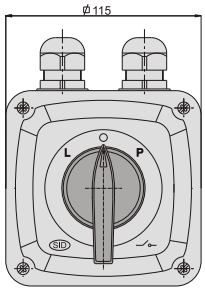

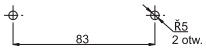

IP 44
IP 65

ŁK 63 w obudowie wg rysunku 237.00.00
z dławnicami PG21 max. liczba segmentów-2

ŁK 63 w obudowie			Programy łączeń
Oznaczenie handlowe	numer katalogowy		
	IP 44	IP 65	
ŁK 63-13	926301	926305	włącz-wyłącz O-I
ŁK 63-13/5	926306	926307	włącz-wyłącz O-I na kłódkę