Wyłączniki alarmowe
Stosowane w systemach instalacji alarmowych - wg PN-EN 60947







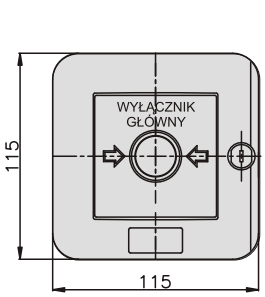

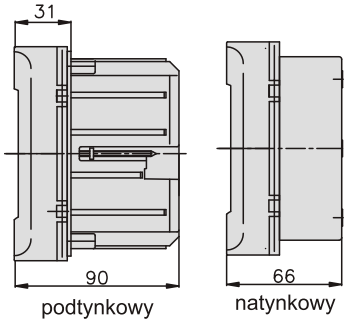

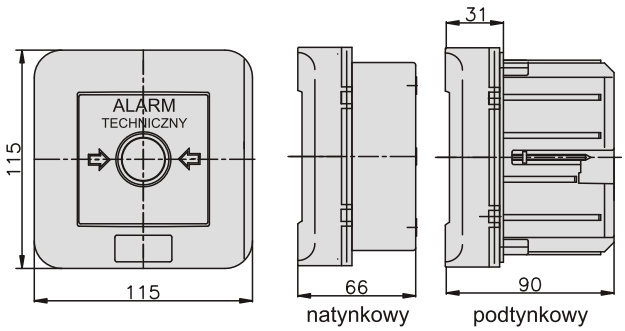

Tabela - wyłączniki alarmowe

Lp.	rodzaj	natynkowa		podtynkowa		Tory prądowe	
		Ozn. handlowe	Nr Katalogowy	Ozn. handlowe	Nr Katalogowy		
1	ALARM TECHNICZNY	WA-1s	921401	WAp-1s	921551	NC-NO	
2		WA-2s	921403	WAp-2s	921553	NO-NO	
3		WA-3s	921405	WAp-3s	921555	NC-NC	
4		WA-4s	921415	WAp-4s	921565	NC-NO	NC-NO
5		WA-5s	921416	WAp-5s	921566	NO-NO	NO-NO
6		WA-6s	921417	WAp-6s	921567	NC-NC	NC-NC
7	WYŁĄCZNIK GŁÓWNY	WG-1s	921440	WGp-1s	921590	NC-NO	
8		WG-2s	921441	WGp-2s	921591	NO-NO	
9		WG-3s	921442	WGp-3s	921592	NC-NC	
10		WG-4s	921428	WGp-4s	921593	NC-NO	NC-NO
11		WG-5s	921429	WGp-5s	921594	NO-NO	NO-NO
12		WG-6s	921430	WGp-6s	921595	NC-NC	NC-NC

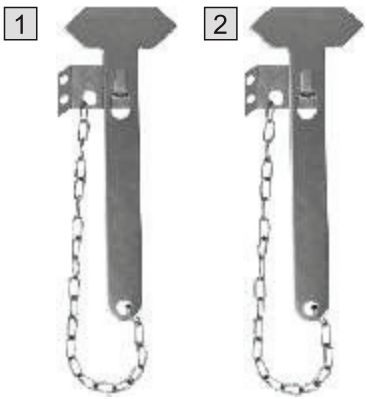

Akcesoria	
1	młotek do wer. z zam. nr kat. 101112
2	młotek do wer. bez zam. nr kat. 101113
szybka nr kat. 010424	

Tabela - wyłączniki alarmowe z zamkiem

Lp.	rodzaj	natynkowa		podtynkowa		Tory prądowe	
		Ozn. handlowe	Nr Katalogowy	Ozn. handlowe	Nr Katalogowy		
1	ALARM TECHNICZNY	WAZ-1s	921451	WAZp-1s	921501	NC-NO	
2		WAZ-2s	921453	WAZp-2s	921503	NO-NO	
3		WAZ-3s	921455	WAZp-3s	921505	NC-NC	
4		WAZ-4s	921465	WAZp-4s	921515	NC-NO	NC-NO
5		WAZ-5s	921466	WAZp-5s	921516	NO-NO	NO-NO
6		WAZ-6s	921467	WAZp-6s	921517	NC-NC	NC-NC
7	WYŁĄCZNIK GŁÓWNY	WGZ-1s	921490	WGZp-1s	921540	NC-NO	
8		WGZ-2s	921491	WGZp-2s	921541	NO-NO	
9		WGZ-3s	921492	WGZp-3s	921542	NC-NC	
10		WGZ-4s	921493	WGZp-4s	921546	NC-NO	NC-NO
11		WGZ-5s	921494	WGZp-5s	921547	NO-NO	NO-NO
12		WGZ-6s	921495	WGZp-6s	921548	NC-NC	NC-NC

UWAGA: z „s" wersja samoczynna
bez „s" wersja przyciskowa