Dane produktu
Charakterystyki

XCSZ21
urządzenie zabezpieczające - do włączników

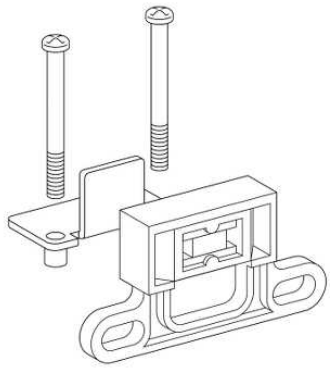

Główne

Gama produktów	Preventa Safety detekcja
Kategoria akcesoriów / części	Akcesoria montażowe i mocujące
Typ akcesoriów / części	Zabezpieczenie
Opis akcesoriów / części	Blokada zabezpieczenia
Przeznaczenie akcesoriów / części	Wyłącznik ochronny

Uzupełnienie

Zgodność produktu	XCSPA XCSTA
Masa produktu	0.08 kg

Środowisko

Oferta zrównoważonego rozwoju

Status oferty zrównoważonego rozwoju	Produkt ekologiczny Green Premium
RoHS (kod daty: RRTT)	Zgodność - od 1019 - Deklaracja zgodności Schneider Electric
REACh	Referencja nie zawiera SVHC powyżej wartości progowej
Profil ekologiczny produktu	Dostępny
Instrukcje dotyczące zakończenia okresu eksploatacji produktu	Dostępny

Contractual warranty

Okres	18 miesięcy

Informacje zawarte w tej dokumentacji zawiera ogólne opisy lub charakterystyki technicznej wykonania produktów zawartych w niniejszym dokumencie. Dokumentacja ta nie jest przeznaczona jako substytut i nie może być stosowana do określenia przydatności lub niezawodności tych produktów dla konkretnych aplikacji użytkownika. Obowiązkiem każdego takiego użytkownika lub integratora jest wykonanie odpowiedniej i pełnej analizy ryzyka, oceny i testowania produktów w odniesieniu do określonej aplikacji lub odpowiedniego stosowania korzystania z niej. Ani Schneider Electric Industries SAS, ani żaden z jej oddziałów lub spółek zależnych są ponosi odpowiedzialności za niewłaściwe wykorzystanie informacji w nim zawartych.