Mocowania i akcesoria do kamer serii AutoDome

www.boschsecurity.pl

BOSCH
Technologia bliżej nas



- Moduły zasilaczy 24 VAC, 120 VAC i 230 VAC
- Uchwyty do montażu ściennego, narożnego, dachowego, na masztach i na rurach
- Zestawy pomocnicze do montażu wpuszczanego w sufitach podwieszanych oraz do uzyskania certyfikatu IP54
- Analogowe i sieciowe światłowodowe moduły komunikacyjne
- Wytrzymałe kopułki poliwęglanowe i kopułki akrylowe pozwalające uzyskać wysoką rozdzielczość

Kamery serii AutoDome stanowią najnowsze osiągnięcie w dziedzinie dozoru wizyjnego. Producent dostarcza je całkowicie zmontowane i wyposażone w obudowę do zawieszania lub do montażu wpuszczanego w sufitach.
Oferta firmy Bosch zawiera bogaty wybór mocowań, modułów zasilaczy i akcesoriów, które pozwalają dostosować kształt instalacji do różnych zastosowań i środowisk pracy. Dostępne elementy są sprzedawane oddzielnie, co umożliwia klientom nabycie tylko tych, które są im rzeczywiście potrzebne. Pozwala to obniżyć koszty i uprościć procedurę zakupu.

Przegląd systemu

Opcje montażu i zestawy pomocnicze
Firma Bosch udostępnia różne sposoby montażu i oferuje zestawy pomocnicze, które pozwalają dostosować instalacje z kamerami AutoDome do różnych środowisk pracy.

Mocowania zawieszane
Obudowy zawieszane kamer AutoDome przeznaczone do zastosowań wewnętrznych lub zewnętrznych mogą być montowane na wysięgnikach, dachach i rurach. Wysięgniki do zawieszania kamer mogą być dostarczane wraz z podłączonym modułem zasilacza lub jako same wysięgniki z podłączonymi przewodami. Wszystkie wysięgniki do zawieszania kamer można łączyć z adapterami do montażu narożnego lub montażu na maszcie (słupie), co rozszerza zakres możliwości instalowania.
Oprócz wysięgników montażowych firma Bosch posiada także mocowania do montażu na rurze i gzymsie dachu. Mocowania do montażu na rurze umożliwiają połączenie obudów zawieszanych kamer AutoDome z rurami o średnicy 1,5 cala (NPS) (dostarczonymi przez użytkownika). Zestaw do montażu na gzymsie dachu to wykonany z aluminium słupek, który mocuje zawieszaną obudowę kamery AutoDome do powierzchni dachu. Dodatkowo dostępne są akcesoria do montażu uchwytów dachowych na powierzchni dachów płaskich.

Zestawy pomocnicze do montażu wpuszczanego w sufitach
Obudowy AutoDome przeznaczone do montażu w sufitach mogą być montowane w sufitach z płyt gipsowo-kartonowych bez użycia dodatkowych akcesoriów. Dostępne są jednak zestawy pomocnicze pozwalające sprostać określonym wymogom instalacji.

Firma Bosch oferuje zestaw do montażu w sufitach podwieszanych, który umożliwia zamocowanie obudowy wpuszczanej do panelu sufitowego.
W ofercie znajduje się także zestaw zapewniający stopień ochrony IP54 do instalacji montowanych w sufitach podwieszanych.

Zasilacze
W ofercie firmy Bosch znajdują się różne rodzaje modułów autonomicznych zasilaczy dostępnych bez transformatora (do zasilania ze źródła 24 VAC) oraz z transformatorami 120 VAC lub 230 VAC. Wszystkie moduły zasilaczy zapewniają moc wyjściową 100 W, a ich obudowy posiadają stopień ochrony NEMA.
Klienci mogą też zakupić osłony poprawiające estetykę modułów zasilaczy oraz zapasowe pokrywy modułów.

Zestawy światłowodów
Zestaw VGA-FIBER-AN (wielomodowy) to analogowy, światłowodowy zestaw przejściowy przeznaczony do użycia z kamerami AutoDome serii 100 i 600. Jest to moduł nadajnika sygnału wizyjnego / odbiornika danych przeznaczony do montażu bezpośrednio w module zasilacza systemu AutoDome.
VG4-SFPSCKT to wyjątkowy moduł konwertera transmisji, przeznaczony do użytku z kamerami AutoDome serii 700 i 800. Budowa tego konwertera transmisji umożliwia zastosowanie szerokiej gamy modułów SFP 10/100 Mb/s do użytku ze światłowodami jednomodowymi lub wielomodowymi ze złączami LC lub SC. Konwerter i moduł SFP są podłączane bezpośrednio do modułu zasilacza kamery AutoDome, zapewniając zintegrowane rozwiązanie światłowodowe.

Kopułki
Firma Bosch oferuje różnego rodzaju kopułki do obudów do zawieszania lub do montażu wpuszczanego w sufitach.
Kopułki do kamer AutoDome są wykonane z odpornego na uderzenia, wytrzymałego tworzywa poliwęglanowego i chronią kamerę przed aktami wandalizmu. Wytrzymałe kopułki, zaprojektowane z myślą o spełnieniu wymagań najbardziej rygorystycznych norm wytrzymałości bez pogorszenia przejrzystości, wytrzymują uderzenia o sile odpowiadającej tej, jaka powstaje przy upuszczeniu ciężaru o wadze 4,5 kg z wysokości 3 m.
Dostępne są także kopułki do kamer AutoDome wykonane z akrylu o niskiej odporności na uderzenia, które pozwalają uzyskać wyraźniejszy obraz o wysokiej rozdzielczości.
Zarówno wytrzymałe kopułki poliwęglanowe, jak i akrylowe kopułki o wysokiej rozdzielczości, są dostępne w wersji przezroczystej i przydymionej. Kopułka przezroczysta zapewnia maksymalną czułość, ponieważ przepuszcza najwięcej światła. Kopułki przydymione zapewniają dużą dyskrecję, ponieważ utrudniają obserwatorom z zewnątrz dostrzeżenie kierunku patrzenia kamery.

Akcesoria do stosowania w niskich temperaturach
Opcjonalny zestaw VG4-SHTR-XT umożliwia pracę urządzeń AutoDome serii 600 przeznaczonych do zawieszania na zewnątrz budynków w temperaturze do -60°C, co zapewnia niezawodną pracę nawet w najcięższych warunkach.

Planowanie

Kamery AutoDome są dostarczane w postaci całkowicie zmontowanych modułów do zawieszania lub montażu w sufitach. Ich opakowanie nie zawiera osprzętu montażowego ani akcesoriów, co pozwala klientom wybrać tylko te części, których wymaga konkretne zastosowanie i środowisko pracy.

Mocowania zawieszane
Przy mocowaniu obudów do zawieszania na wysięgnikach lub rurach należy korzystać z jednej z wymienionych poniżej metod. Do nabycia dostępne są także rozmaite akcesoria montażowe, które pozwalają rozszerzyć zakres możliwych opcji instalacji na potrzeby różnych zastosowań.

VG4-A-PA0	Wysięgnik z modułem zasilacza, bez transformatora
VG4-A-PA1	Wysięgnik z modułem zasilacza, z transformatorem 120 VAC
VG4-A-PA2	Wysięgnik z modułem zasilacza, z transformatorem 230 VAC
VGA-PEND-ARM	Wysięgnik z okablowaniem, bez transformatora
VG4-A-9543	Uchwyt do montażu na rurze o średnicy 1,5 cala (NPS)
VG4-A-9230	Uchwyt do montażu na dachu z gzymsem i uchwyt do montażu na rurze VG4-A-9543
VGA-ROOF-MOUNT	Osobny uchwyt do montażu na dachu z gzymsem

Akcesoria do zawieszania

Akcesoria	Opis	Do użycia z następującymi elementami
VGA-PEND-WPLATE	Podstawa montażowa	VGA-PEND-ARM
VG4-A-9541	Adapter do montażu na maszcie	VG4-A-PA0 VG4-A-PA1 VG4-A-PA2 VGA-PEND-ARM
VG4-A-9542	Adapter do montażu narożnego	VG4-A-PA0 VG4-A-PA1 VG4-A-PA2 VGA-PEND-ARM
LTC 9230/01	Adapter do montażu na dachu płaskim	VG4-A-9230 VGA-ROOF-MOUNT

Zestawy pomocnicze do montażu wpuszczanego w sufitach

W sufitach podwieszanych z płyt gipsowo-kartonowych obudowy do montażu wpuszczanego mogą być instalowane bez dodatkowych przygotowań. Firma Bosch oferuje jednak także różne rodzaje zestawów służących do mocowania obudów w sufitach podwieszanych. Dostępne są także zestawy umożliwiające zapewnienie przez obudowy stopnia IP54 ochrony przed wpływami atmosferycznymi.

Zestaw pomocniczy	Opis	Do użycia z następującym i elementami
VGA-IC-SP	Wspornik do sufitów podwieszanych (AutoDome serii 100/600)	VG5-161-CT0 VG5-162-CT0 VG5-163-CT0 VG5-164-CT0 VG5-613-CCS VG5-613-CTS
VJR-A3-SP	Wspornik do sufitów podwieszanych (AutoDome serii 700/800)	VG5-723-CCE2 VG5-713-CCE2 VG5-825-CCEV
VGA-IP54K-IC	Zestaw do uszczelniania na potrzeby certyfikacji IP54 (AutoDome serii 100/600)	VG5-161-CT0 VG5-162-CT0 VG5-163-CT0 VG5-164-CTO VG5-613-CCS VG5-613-CTS
VGA-IP54K-IC78	Zestaw do uszczelniania na potrzeby certyfikacji IP54 (AutoDome serii 700/800)	VG5-723-CCE2 VG5-713-CCE2 VG5-825-CCEV

Moduły zasilaczy

Firma Bosch oferuje moduły zasilaczy odpowiednie do wszystkich rodzajów montażu oraz akcesoria do zasilaczy, które poprawiają wygląd obudów.

Zasilacz	Opis	Do użycia z następującymi elementami
VG4-A-PSU0	Bez transformatora (napięcie wejściowe 24 VAC), 100 W, stopień ochrony NEMA	VGA-PEND-ARM VG4-A-9543 VG4-A-9230
VG4-A-PSU1	Transformator 120 VAC, 100 W, stopień ochrony NEMA	VGA-ROOF-MOUNT
VG4-A-PSU2	Transformator 230 VAC, 100 W, stopień ochrony NEMA	

Akcesoria do modułów zasilaczy

Akcesoria	Opis	Do użycia z następującymi elementami
VG4-A-TSKIRT	Osłona zasilacza	VG4-A-PSU0 VG4-A-PSU1 VG4-A-PSU2
VGA-SBOX-COVER	Zamienna pokrywa zasilacza	

Zestawy światłowodów

Zestawy światłowodów wydłużają dystans odbioru poleceń i przesyłania sygnału wizyjnego oraz danych przez kamery AutoDome. Obydwa zestawy zostały zaprojektowane tak, aby wraz ze wszystkimi wymaganymi złączami mieściły się w obudowie zasilacza kamery AutoDome.

Zestaw	Opis	Do użycia z następującymi elementami
VGA-FIBER-AN	Analogowy zestaw światłowodowy (wielomodowy)	AutoDome serii 100/600
VG4-SFPSCKT	Zestaw konwertera transmisji światłowód-Ethernet	AutoDome serii 700/800

Akcesoria do urządzeń AutoDome serii 600

Wymienione akcesoria są przeznaczone do montażu w obudowach określonych urządzeń AutoDome serii 600 i zapewniają dodatkowe opcje ich instalowania i wykorzystania.

Akcesoria	Opis	Do użycia z następującymi elementami
VG4-SHTR-XF	Moduł grzejnika rozszerzający zakres temperatur pracy	VG5-613-ECS VG5-614-ECS VG5-623-ECS VG5-624-ECS
VG4-MTRN-C	Moduł komunikacyjny z obsługą alternatywnych protokołów	Wszystkie obudowy urządzeń AutoDome serii 600

Kopułki

Kopułka	Opis	Do użycia z następującymi elementami
Sufitowe		
VGA-BUBBLE-CCLR	Przezroczysta, wzmacniana	AutoDome serii 100/600/700

VGA-BUBBLE-CTIR	Przydymiona, wzmacniana	
VGA-BUBBLE-CCLA	Przezroczysta, wysokiej rozdzielczości	AutoDome serii 800
VGA-BUBBLE-CTIA	Przydymiona, wysokiej rozdzielczości	
Do zawieszania		
VGA-BUBBLE-PCLR	Przezroczysta, wzmacniana	Wszystkie obudowy urządzeń AutoDome do zawieszania
VGA-BUBBLE-PTIR	Przydymiona, wzmacniana	
VGA-BUBBLE-PCLA	Przezroczysta, wysokiej rozdzielczości	
VGA-BUBBLE-PTIA	Przydymiona, wysokiej rozdzielczości	

Uwagi:

1. Kopułki wzmocnione są wykonane z odpornego na uderzenia poliwęglanu.
2. Kopułki pozwalające uzyskać obraz o wysokiej rozdzielczości są wykonane z akrylu o niskiej odporności na uderzenia.

Dane techniczne

Mocowania zawieszane

Wymiary

Mocowania do zawieszania do zastosowań wewnętrznych[1] (szer. x wys. x gł.)

VG4-A-PA0 VG4-A-PA1 VG4-A-PA2	169,5 x 366,4 x 469,1 mm
VGA-PEND-ARM	169,5 x 366,4 x 460,1 mm

Mocowania do zawieszania do zastosowań zewnętrznych[1] (szer. x wys. x gł.)

VG4-A-PA0 VG4-A-PA1 VG4-A-PA2	224 x 366,4 x 549,6 mm
VGA-PEND-ARM	224 x 366,4 x 477,6 mm

Akcesoria do zawieszania

VGA-PEND-WPLATE (szer. x wys.)	169,5 x 216,4 mm
VG4-A-9541 (szer. x wys. x gł.)	175 x 183 x 58,9 mm
VG4-A-9542 (szer. x wys. x gł.)	219,1 x 236 x 216,4 mm
VGA-ROOF-MOUNT (szer. x wys.)	1022,4 x 1190,8 mm
LTC 9230/01 (szer. x wys.)	254 x 254 mm

1. Podane wymiary obejmują uchwyt wraz z zamocowaną obudową do zawieszania.

Zasilacze

Model	Wejście	Obciążalność wyjściowa	Bezpieczniki na wejściu	Bezpieczniki na wyjściu	
				Kamera	Grzejnik
VG4-A-PA0 VG4-A-PSU0	24 VAC, 50/60 Hz	24 V, 96 VA	5,0 A	2,0 A	3,15 A
VG4-A-PA1 VG4-A-PSU1	120 VAC, 50/60 Hz	24 V, 96 VA	1,6 A	2,0 A	3,15 A
VG4-A-PA2 VG4-A-PSU2	230 VAC, 50/60 Hz	24 V, 96 VA	0,8 A	2,0 A	3,15 A

Parametry mechaniczne	
Certyfikaty	UL, CE, NEMA, Plenum
Wymiary (szer. x wys. x gł.), wszystkie modele[2]	170 x 216,4 x 105 mm
Materiał	Odlewane aluminium
Standardowy kolor	Biały (RAL9003)
Standardowe wykończenie	Pokrycie proszkowe, wykończenie piaskowe

2. Wymiary zasilaczy obejmują pokrywę.

Parametry środowiskowe	
Temperatura pracy	–60°C ÷ 50°C
Wilgotność	0 – 100%, z możliwością kondensacji
Klasa ochrony przed wpływami atmosferycznymi	IP 66, IK 8 (IEC 62262)

Zestawy światłowodów

VGA-FIBER-AN	
Opis	Moduł światłowodowy wielomodowy
Kompatybilny odbiornik	Seria LTC 4629
Światłowód Zgodność	50 / 125 µm, 62,5 / 125 µm, niskostratny wielomodowy światłowód o znamionowej minimalnej szerokości pasma 20 MHz

Maks. dystans	4,0 km
Stratność optyczna	14 dB
Złącze	Jedno (1) złącze ST
Długość fali (sygnał wizyjny / dane)	850 nm / 1310 nm

VG4-SFPSCKT	
Opis	Zestaw konwertera transmisji światłowód-Ethernet. Wymagany moduł SFP (dostępny oddzielnie).
Interfejs danych	Sieć Ethernet
Przepływność	10/100 Mb/s Zgodność ze standardem IEEE 802.3 Złącze elektryczne Full Duplex lub Half Duplex Złącze optyczne Full Duplex
Kompatybilny odbiornik	CNFE2MC
Instalacja	Instalacja wewnątrz modułów zasilaczy VG4-A-PA1, VG4-A-PA2, VG4-A-PSU1 lub VG4-A-PSU2 przy użyciu dostarczonego osprzętu montażowego

Moduły SFP	
Opis	Zamienne moduły przeznaczone do użytku ze światłowodem MMF lub SMF.
Interfejs danych	Sieć Ethernet
Przepływność	10/100 Mb/s Zgodność ze standardem IEEE 802.3
Parametry mechaniczne	
Wymiary (szer. x wys. x gł.)	
• SFP-2 i SFP-3	13,5 x 8,5 x 55,5 mm
• SFP-23, SFP-24, SFP-25, SFP-26	13,5 x 8,5 x 63,8 mm
Ciężar (wszystkie moduły SFP)	0,23 kg

	Typ	Złącze	Długość fali (transmisja/ odbiór)	Maks. Długość
SFP-2	MMF	Duplex LC	1310 nm / 1310 nm	2 km
SFP-3	SMF	Duplex LC	1310 nm / 1310 nm	20 km
SFP-23	SMF	Pojedyncze SC	1310 nm / 1550 nm	60 km
SFP-24	SMF	Pojedyncze SC	1550 nm / 1310 nm	60 km
SFP-25	MMF	Pojedyncze SC	1310 nm / 1550 nm	2 km
SFP-26	MMF	Pojedyncze SC	1550 nm / 1310 nm	2 km

Zgodność światłowodów	
Zgodność światłowodów, MMF	MMF 50/125 µm. W przypadku światłowodów 50/125 µm należy odjąć 4 dB od podanej wartości stratności optycznej. Konieczne jest co najmniej spełnianie wymagań standardu światłowodów ITU-T G.651.
Zgodność światłowodów, SMF	SMF 8–10/125 µm. Konieczne jest co najmniej spełnianie wymagań standardu światłowodów ITU-T G.652.
Parametry techniczne zasięgu transmisji optycznej	Podany w specyfikacji zasięg transmisji jest ograniczony przez stratność optyczną światłowodu oraz dodatkowe straty na złączach, połączeniach i tablicach połączeń. Moduły zostały zaprojektowane z myślą o pracy w pełnym zakresie stratności optycznej, w związku z czym nie ma określonej wartości minimalnej.

Moduł grzejnika

VG4-SHTR-XT	Dodatkowy moduł grzejnika rozszerzający zakres temperatur pracy do -60°C; tylko do obudów do zawieszania urządzeń AutoDome serii 600

Wymiary: Kamery AutoDome do zastosowań wewnętrznych z dodatkowymi elementami do montażu

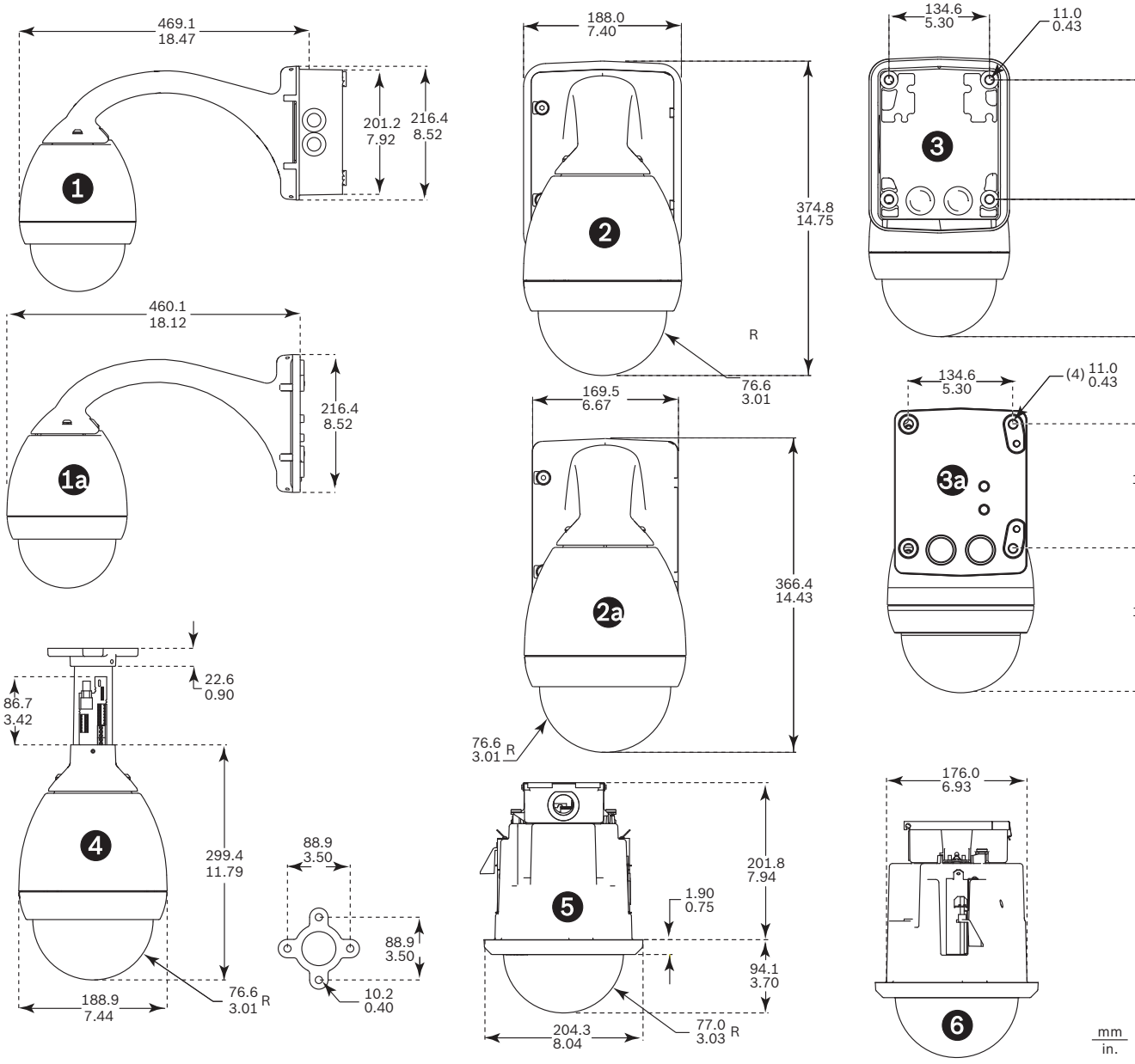

Wymiary systemu do zastosowań wewnętrznych

Lp.	Opis
1	Montaż ścienny – widok z boku z zasilaczem
1a	Montaż ścienny lub na maszcie – widok z boku z elementem VGA-PEND-WPLATE
2	Montaż ścienny – widok z przodu z zasilaczem i osłoną
2a	Montaż ścienny – widok z przodu z zasilaczem
3	Montaż ścienny – widok z tyłu z zasilaczem i osłoną
3a	Montaż ścienny – widok z tyłu z zasilaczem
4	Montaż na rurze
5	Montaż wpustowy w suficie – widok z przodu
6	Montaż wpustowy w suficie – widok z boku

Wymiary: Kamery AutoDome do zastosowań zewnętrznych z dodatkowymi elementami do montażu i modułem zasilacza

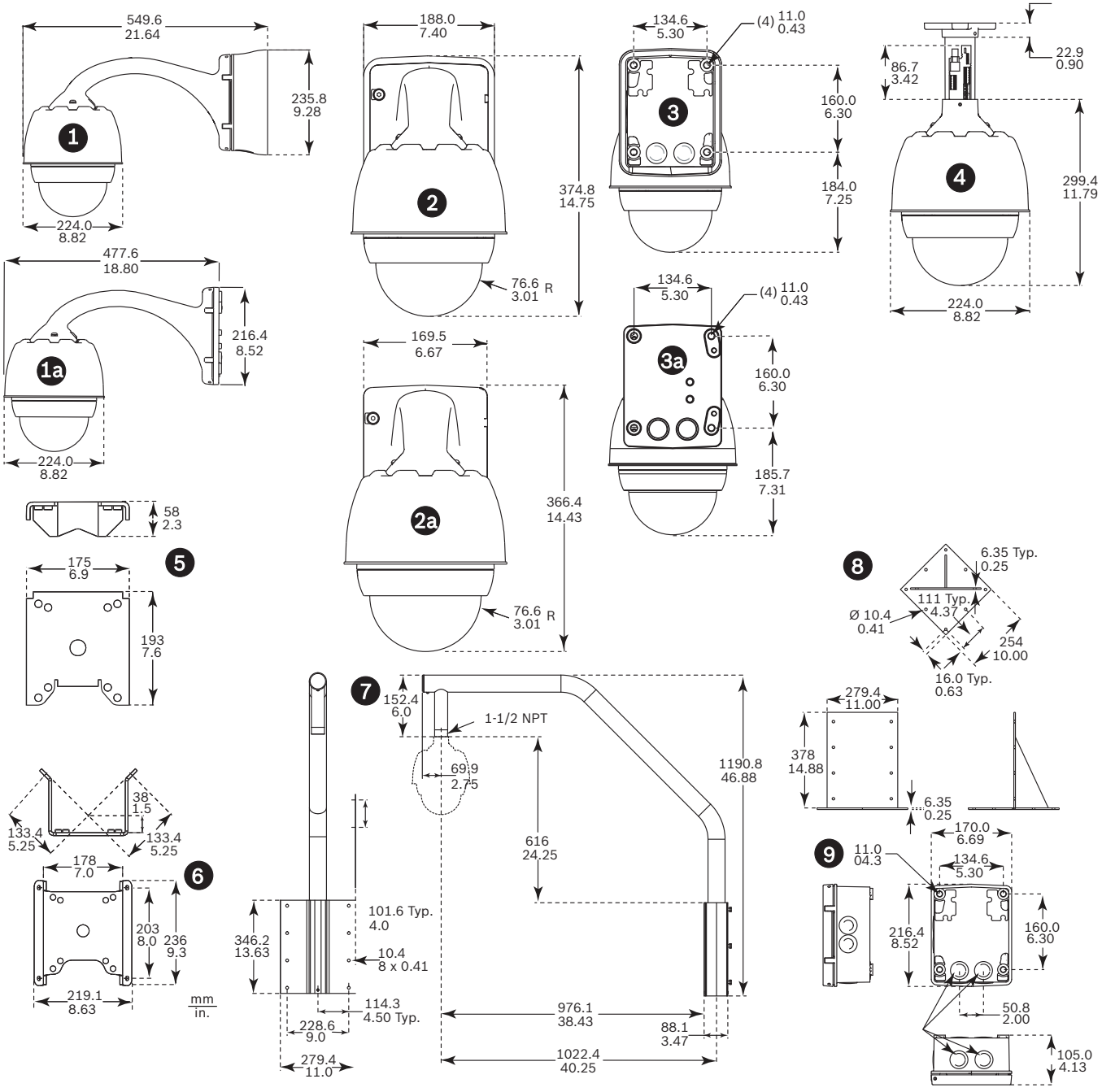

Wymiary systemu do zastosowań zewnętrznych

Lp.	Opis
1	Montaż ścienny – widok z boku z zasilaczem i osłoną
1a	Montaż ścienny lub na maszcie – widok z boku z elementem VGA-PEND-WPLATE
2	Montaż ścienny – widok z przodu z zasilaczem i osłoną
2a	Montaż ścienny – widok z przodu z zasilaczem
3	Montaż ścienny – widok z tyłu z zasilaczem i osłoną
3a	Montaż ścienny – widok z tyłu z zasilaczem
4	Montaż na rurze
5	Montaż na maszcie
6	Montaż narożny
7	Montaż dachowy
8	Adapter do montażu dachowego
9	Zasilacz przy montażu na rurze i na dachu

Zamówienia - informacje

VG4-A-PA0 Uchwyt do mocowania na wysięgniku
Uchwyt do mocowania na wysięgniku z modułem zasilacza do kamer serii AutoDome, bez transformatora, kolor biały
Numer zamówienia **VG4-A-PA0**

VG4-A-PA1 Uchwyt do mocowania na wysięgniku, z transformatorem 120 VAC
Uchwyt do mocowania na wysięgniku z modułem zasilacza do kamer AutoDome, z transformatorem 120 VAC, kolor biały
Numer zamówienia **VG4-A-PA1**

VG4-A-PA2 Zestaw do montażu na wysięgniku z transformatorem 230 VAC
Uchwyt do mocowania na wysięgniku z modułem zasilacza do kamer AutoDome, z transformatorem 230 VAC, kolor biały
Numer zamówienia **VG4-A-PA2**

VGA-PEND-ARM Wysięgnik z okablowaniem
Zgodny z obudowami urządzeń serii AutoDome do zawieszania
Numer zamówienia **VGA-PEND-ARM**

VGA-PEND-WPLATE Płyta montażowa
Płyta montażowa do elementów VGA-PEND-ARM, zgodna z kamerami serii AutoDome
Numer zamówienia **VGA-PEND-WPLATE**

VGA-ROOF-MOUNT Uchwyt do mocowania na dachu
Uchwyt do mocowania na gzymsie dachu, kolor biały (wymagana zaślepka do montażu na rurze VG4-A-9543, dostępna osobno).
Numer zamówienia **VGA-ROOF-MOUNT**

LTC 9230/01 Adapter do montażu na płaskim dachu
Do montażu urządzenia w pozycji pionowej na płaskiej powierzchni za pomocą uchwytu do mocowania na gzymsie dachu VGA-ROOF-MOUNT
Numer zamówienia **LTC 9230/01**

VG4-A-9541 Adapter do montażu na maszcie
Adapter do montażu na maszcie do wysięgników serii AutoDome lub kamer noktowizyjnych Dinion VEI-30 i NEI-30, przystosowany do masztów o średnicy 100–380 mm, kolor biały
Numer zamówienia **VG4-A-9541**

VG4-A-9542 Adapter do montażu narożnego
Adapter do montażu narożnego do wysięgników serii AutoDome lub kamer noktowizyjnych Dinion VEI-30 i NEI-30
Numer zamówienia **VG4-A-9542**

VG4-A-9543 Uchwyt do mocowania na rurze
Uchwyt do mocowania na rurze, kolor biały, do zawieszanych obudów AutoDome
Numer zamówienia **VG4-A-9543**

VGA-IP54K-IC IP54 Zestaw uszczelnień do montażu sufitowego do urządzeń AutoDome serii 100/600
Zestaw uszczelnień do mocowań do montażu sufitowego AutoDome serii 100 i 600, wymagany do uzyskania stopnia ochrony IP54
Numer zamówienia **VGA-IP54K-IC**

VGA-IP54K-IC78 IP54 Zestaw uszczelnień do montażu sufitowego do urządzeń AutoDome serii 700/800
Zestaw uszczelnień do mocowań do montażu sufitowego AutoDome serii 700 i 800, wymagany do uzyskania stopnia ochrony IP54
Numer zamówienia **VGA-IP54K-IC78**

VGA-IC-SP Zestaw pomocniczy do montażu sufitowego do urządzeń AutoDome 100/600
Zestaw pomocniczy do montażu na sufitach podwieszanych, do mocowań sufitowych AutoDome serii 100 i 600
Numer zamówienia **VGA-IC-SP**

VJR-A3-SP Zestaw pomocniczy do montażu sufitowego do urządzeń AutoDome 700/800 i AutoDome Junior HD
Zestaw pomocniczy do montażu na sufitach podwieszanych do mocowań sufitowych AutoDome serii 700 i 800 i AutoDome Junior HD
Numer zamówienia **VJR-A3-SP**

VG4-A-PSU0 Moduł zasilacza 24 VAC
24 VAC, 100 W, stopień ochrony NEMA, kolor biały, do kamer serii AutoDome
Numer zamówienia **VG4-A-PSU0**

VG4-A-PSU1 Zasilacz 120 VAC
120 VAC, 100 W, stopień ochrony NEMA, kolor biały, do kamer serii AutoDome
Numer zamówienia **VG4-A-PSU1**

VG4-A-PSU2 Zasilacz 230 VAC
230 VAC, 100 W, stopień ochrony NEMA, kolor biały, do kamer serii AutoDome
Numer zamówienia **VG4-A-PSU2**

VGA-SBOX-COVER Pokrywa modułów zasilaczy AutoDome
Numer zamówienia **VGA-SBOX-COVER**

VG4-SFIBER-MM Analogowy zestaw światłowodowy wielomodowy
Analogowy zestaw światłowodowy wielomodowy nadajnika sygnału wizyjnego / odbiornika danych
Numer zamówienia **VG4-SFIBER-MM**

VGA-FIBER-AN Analogowy zestaw światłowodowy (wielomodowy)
Analogowy zestaw światłowodowy wielomodowy nadajnika sygnału wizyjnego / odbiornika danych
Numer zamówienia **VGA-FIBER-AN**

VG4-SFPSCKT Zestaw konwertera transmisji światłowód-Ethernet
Zestaw światłowodowy konwertera transmisji nadajnika wizyjnego/odbiornika danych w sieci Ethernet
Numer zamówienia **VG4-SFPSCKT**

VG4-A-TSKIRT Osłona modułu zasilacza AutoDome
Osłona do następujących modułów zasilaczy AutoDome:
VG4-A-PSU0F, VG4-A-PSU1, VG4-A-PSU1F, VG4-A-PSU2, VG4-A-PSU2F,
VG4-SBOX-24VAC, VG4-SBOX-120VAC i VG4-SBOX-230VAC
Numer zamówienia **VG4-A-TSKIRT**

VG4-SHTR-XT Moduł grzejnika
Dodatkowy moduł grzejnika rozszerzający zakres temperatur pracy do -60°C. Tylko do obudów zawieszanych EnviroDome i AutoDome serii 600 do zastosowań zewnętrznych
Numer zamówienia **VG4-SHTR-XT**

VGA-BUBBLE-CCLR Wzmacniana kopułka przezroczysta do obudów do montażu w sufitach
Odporna na uderzenia kopułka poliwęglanowa
Numer zamówienia **VGA-BUBBLE-CCLR**

VGA-BUBBLE-CTIR Przydymiona kopułka wzmacniana do obudów do montażu w sufitach
Odporna na uderzenia kopułka poliwęglanowa
Numer zamówienia **VGA-BUBBLE-CTIR**

VGA-BUBBLE-PCLR Przezroczysta kopułka wzmacniana do obudów zawieszanych
Odporna na uderzenia kopułka poliwęglanowa
Numer zamówienia **VGA-BUBBLE-PCLR**

VGA-BUBBLE-PCLA Przezroczysta kopułka o wysokiej rozdzielczości do obudów zawieszanych
Kopułka akrylowa o niskiej odporności na uderzenia
Numer zamówienia **VGA-BUBBLE-PCLA**

VGA-BUBBLE-PTIR Przydymiona kopułka wzmacniana do obudów zawieszanych
Odporna na uderzenia kopułka poliwęglanowa
Numer zamówienia **VGA-BUBBLE-PTIR**

VGA-BUBBLE-PTIA Przydymiona kopułka o wysokiej rozdzielczości do obudów zawieszanych
Kopułka akrylowa o niskiej odporności na uderzenia
Numer zamówienia **VGA-BUBBLE-PTIA**

VG4-MTRN-C Moduł komunikacyjny z obsługą alternatywnych protokołów
Numer zamówienia **VG4-MTRN-C**

Reprezentowana przez:

Poland
Robert Bosch Sp. z o.o.
Jutrzenki 105 str.
02-231 Warszawa
Phone: +48 22 715 4101
Fax: +48 22 715 4105
pl.securitysystems@bosch.com
www.boschsecurity.pl

© Robert Bosch Sp. z o.o./ Security Systems 2012 | Zastrzega się możliwość wprowadzania zmian
2478531851 | pl, V7, 24. Kwi 2012