1

Obudowy stalowe
Steel enclosures
Стальные шкафы

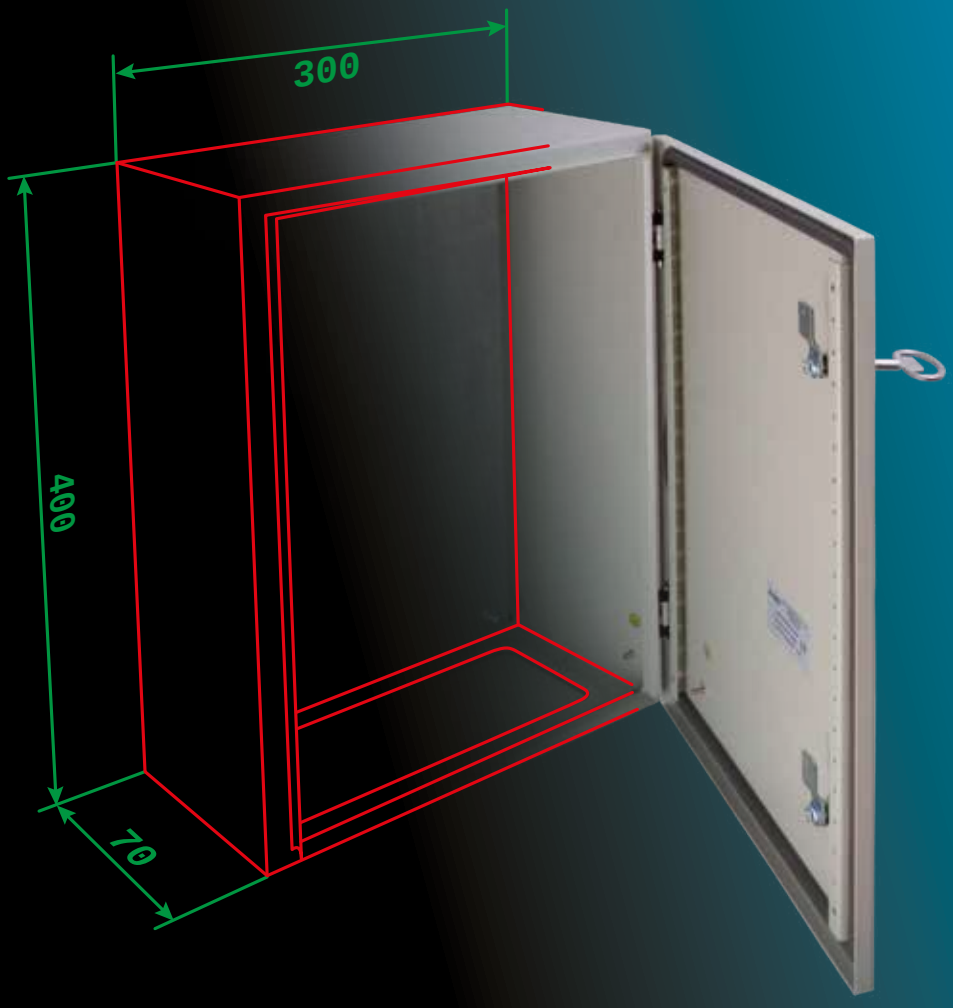

ERGOM®

	**Obudowy stalowe serii RN, RNM i RS**	**Steel enclosures RN, RNM and RS series**	**Стальные шкафы серии RN, RNM и RS**	**9**
	**Płyty montażowe**	**Mounting plates**	**Монтажные панели**	**12**
	**Moduły montażowe**	**Installation modules**	**Монтажные модули**	**16**
	**Miedziane plecionki uziemiające PU**	**Copper earthing connections PU type**	**Медные заземляющие плетенки**	**18**
	**Linki uziemiające typ LU**	**Thin Earthing lines LU type**	**Заземляющие провода тип LU**	**18**
	**Inne wykonania obudów na zamówienie**	**Other enclosures**	**Другие исполнения корпусов по заказу**	**19**
	**Obudowy składane – zestawy typ RZ**	**Enclosures for assembly – sets, RZ type**	**Сборно-разборные металлокорпуса – комплекты, тип RZ**	**20**
	**Obudowy modułowe podtynkowe typ RM**	**Recess mounted modular enclosures RM type**	**Встраиваемые модульные корпуса тип RM**	**28**
	**Obudowy modułowe natynkowe typ RMN**	**Surface mounted modular enclosures RMN type**	**Настенные модульные корпуса тип RMN**	**30**
	**Obudowy monoblok typ RN 2000**	**Enclosures monoblok type RN 2000**	**Шкафы моноблок тип RN 2000**	**32**

Wykaz oznaczeń / Symbol list / Список обозначений

	Wymiary [mm]		Dimensions [mm]		Размеры [мм]
	Masa [kg]		Weight [kg]		Вес [кг]
	Liczba zamków		No. of locks		Количество замков
	Opakowanie [szt.]		Packaging [pc.]		Упаковка [шт.]
	Zakres temperatur otoczenia [°C]		The temperature of surroundings [°C]		Диапазон окружающей температуры [°C]
	Przekrój [mm²]		Cross section [mm²]		Сечение [мм²]

Obudowy stalowe serii RN, RNM i RS

Przeznaczenie

Do montażu urządzeń elektrycznych w celu ochrony przed dotykiem, zapyleniem lub wilgocią. Do zastosowań w warunkach wnętrzowych.

Warunki pracy

Zgodnie z normą PN-EN 60439-1.

Stopień ochrony

IP 65 dla obudów jednodrzwiowych;
IP 55 dla dwudrzwiowych, zgodnie z normą IEC 60529.

Wykonanie

zgodnie z normą PN-EN 62208.

Certyfikaty

PRS – Ocena zgodności z dyrektywą 2006/95/WE;
PRS – Dopuszczenie do stosowania na statkach.

Obudowa

Materiał: blacha stalowa, grubość w zależności od rozmiaru 1,2 lub 1,5 mm;
Wykończenie powierzchni: farba proszkowa poliestrowa, kolor RAL 7032.

Steel enclosures RN, RNM and RS series

Application

For installation of electrical devices, to keep them away from touch, dust and humidity. For indoors applications.

Working conditions

According to standard EN 60439-1.

Protection level

IP 65 for single door enclosures;
IP 55 for two-door enclosures, according to standard IEC 60529.

Design

According to standard EN 62208.

Certificates

PRS – Assessment of Conformity with Directive 2006/95/WE;
PRS – Permit for use on ships.

Enclosure

Material: steel plate, thickness dependent on the size 1.2 or 1.5 mm;
Surface finish: Polyester powder paint, colour RAL 7032.

Стальные шкафы серии RN, RNM и RS

Предназначение

Для монтажа электрического оборудования, для защиты от влаги, пыли и случайного прикосновения к электроприводам. Применяются внутри помещений.

Условия работы

Согласно норме EN 60439-1.

Степень защиты

IP 65 для однодверных шкафов;
IP 55 для двухдверных шкафов, согласно норме IEC 60529.

Исполнение

Согласно норме EN 62208.

Сертификаты

PRS (ПСР) – оценка соответствия директиве 2006/95/WE;
PRS (ПСР) – допущен к применению на судах.

Шкаф

Материал: листовая сталь, толщина в зависимости от размера 1,2 или 1,5 мм;
Покрытие: порошковая полиэфирная краска, цвет RAL 7032.









W drzwiach szyba ze szkła hartowanego
The glass door of tempered glass
Стеклянные двери из закаленного стекла



Drzwi

Materiał: blacha stalowa, grubość w zależności od rozmiaru: 1,5 lub 2 mm;
Wykończenie powierzchni: farba proszkowa poliestrowa, kolor RAL 7032;
Kąt otwarcia: 120°;
Możliwość mocowania po obu stronach obudowy.
Uszczelka: wylewana, materiał poliuretan;
Zamek: 1 lub 2 sztuki – zgodnie z tabelą na str. 14. Obudowy dwudrzwiowe wyposażone są w trzypunktowy system zamykania. Standardowo obudowy dostarczane są z zamkiem typu "petwa" (ZMRN-W) osadzonym w drzwiach. W komplecie jest odpowiedni klucz. Istnieje możliwość uzgodnienia typu wkładki w zamku (str. 59).
Obudowy RS: W drzwiach szyba ze szkła hartowanego o grubości 3 mm. Warstwa kleju montażowego na bazie silikonu, użytego do mocowania szyby, zapewnia ochronę przed pyłem i wilgocią na poziomie IP 65.

Door

Material: steel plate, thickness dependent on the size: 1.5 or 2 mm;
Surface finish: Polyeaster powder paint, colour RAL 7032.
Opening angle: 120; doors can be mounted on either sides of enclosure;
Seal: casted, material – polyurethanes;
Lock: 1 or 2 pcs – according to table presented on page 14. Two-door enclosures are equipped with three-point closing system.
Enclosures are delivered with lock mounted in door as a standard. Key is in the set. We can provide different type of lock's insert on special request. (page 59).
RS enclosures: Door includes 3 mm toughened glass. Glass is installed with silicon-based glue which shelters from dust and humidity with IP 65 level.

Дверцы

Материал: листовая сталь, толщина в зависимости от размера 1,5 или 2 мм;
Покрытие: порошковая полиэфирная краска, цвет RAL 7032;
Угол открытия: 120°;
Можно устанавливать дверцы с обеих сторон шкафа;
Прокладка: литая, материал полиуретан;
Замок: 1 или 2 – согласно таблице на стр. 14. Двухдверные шкафы оснащены трехточечной замочной системой. Стандартно, шкафы поставляются со встроенным в дверцах замком. В комплекте имеется соответствующий ключ. Есть возможность выбора типа замка (стр. 59).
Корпусы RS: в дверцах окно из закаленного стекла толщиной 3 мм. Слой монтажного клея на основе силикона, используемого для закрепления окна, обеспечивает защиту от пыли и влаги на уровне IP 65.



Mocowanie płyty montażowej

Na 4 kołkach M8x30.

Installation of mounting plate

On 4 bolts M8x30.

Крепление монтажной панели

На 4 болта M8x30.

Zaciski do przewodów ochronnych

W obudowie zamontowane są 2 zaciski M6x12 po przeciwnych stronach obudowy, tak aby połączenie drzwi z obudową przewodem ochronnym mogło być realizowane tym samym przewodem.

Clamps for protection wires

There are 2 clamps M6x12 mounted inside enclosure on opposite sides, so that connection between enclosure and door can be made with single wire.

Зажимы защитных проводов

В корпусе, с противоположных сторон шкафа, замонтированы 2 зажима M6x12, для того, чтобы соединение двери с корпусом могло быть сделано одним и тем же защитным проводом.



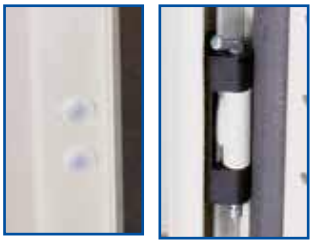

Zawias uniwersalny

Możliwość montażu drzwi po obu stronach obudowy.

Universal hinge

It is possible to mount door on either side of enclosure.

Универсальные петли

Двери можно замонтировать с обеих сторон шкафа.

Aby zapewnić dobrą jakość pokrycia powierzchni, obudowy przed malowaniem poddawane są specjalnemu procesowi przygotowawczemu. Najpierw są fosforanowane, w celu zmniejszenia współczynnika tarcia na powierzchni blachy i utworzenia na niej powłoki odpornej na działanie wysokich temperatur. Powłoka taka stanowi doskonały podkład pod farbę proszkową. Po fosforanowaniu obudowy są płukane w wodzie, co zapobiega powstawaniu zacieków na powierzchni, a następnie suszone. Po dokładnym wysuszeniu powierzchnia obudów pokrywana jest farbą proszkową poliestrową.

To ensure good quality surface covering, enclosures are specially prepared before painting process. Firstly they are phosphatized in order to make surface rough and to create layer that is resistant to high temperatures. This layer is ideal for paint primer. After phosphatizing, enclosures are rinsed in water to prevent stains. After careful drying process enclosures are covered with polyester powder paint.

Для обеспечения высокого качества покрытия поверхности, корпусы перед покраской проходят специальную подготовительную обработку. Вначале, для уменьшения коэффициента трения на поверхности стального листа и для создание устойчивого к воздействию высоких температур слоя – процесс фосфоризации. Возникшая оболочка создает идеальное основание для нанесения порошковой краски. Затем корпусы ополаскиваются в воде, что предохраняет от возникновения подтеков, после чего сушатся. После высушивания на поверхность корпусов наносится порошковая полиэфирная краска.

Rynienka ochronna

Chroni przed przedostaniem się do wnętrza obudowy wody i zanieczyszczeń podczas otwierania drzwi.

Fold protection

Prevents water and contamination from entering cabinet during door opening.

Защитный желобок

Предохраняет от попадания внутрь корпуса воды и загрязнений во время открывания дверцы.



Obudowy jednodrzwiowe

Single door enclosures

Однодверные шкафы

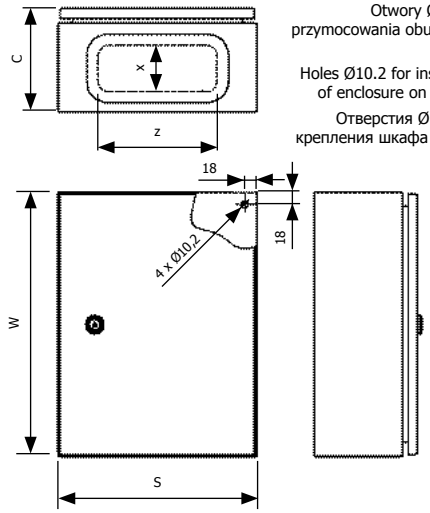

Otwory Ø10,2 do przymocowania obudowy na ścianie.

Holes Ø10.2 for installation of enclosure on the wall.

Отверстия Ø10,2 для крепления шкафа к стене.

Obudowy dwudrzwiowe*

z dwoma przepustami kablowymi i z trzypunktowym systemem zamykania.

2-door enclosures*

with two snap bushings and 3-point closing system.

Двухдверные шкафы*

с двумя люками для подвода кабелей и трехточечной замочной системой.

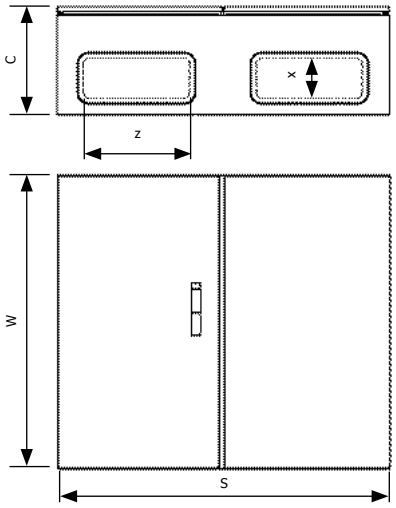

Blokada drzwi

Obudowy typoszeregu RN mogą być wyposażone w blokadę drzwi.

Door block

We can provide additional door block system for RN series enclosures.

Блокировка двери

Корпусы RN могут быть оснащены блокировкой двери.



Blokada mechaniczna
Mechanical door block
Механическая блокировка



Blokada pneumatyczna
Pneumatic door block
Пневматическая блокировка

Patrz str. 59
see page 59
смотри стр. 59

Trzypunktowy system zamykania (dotyczy obudów 2-drzwiowych). W standarcie wkładka trójkątna. Możliwość zakupu systemu zamykania również z wkładką z zamkiem pod klucz lub typu "płetwa".

3-point closing system (for 2-door enclosures). Triangle insert as a standard. Closing system with insert with lock is possible to buy, type with key or "fin" type.

Трехточечная замочная система (касается двухдверных шкафов). В стандарте треугольная замочная вставка. Можно заказать замочную систему с другой вставкой.









Wykonanie morskie RMN

Obudowy RNM są wyposażone w zewnętrzny bolec uziemiający, wymagany dla obudów stosowanych na statkach.

On-ship release RMN type

RNM enclosures are equipped with additional external earthing bolt which is required for use on ships.

Морское исполнение тип RMN

Корпусы RMN имеют наружную заземляющую шпильку, необходимую для использования корпусов на кораблях.

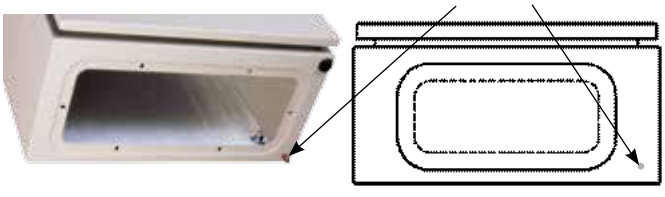

Bolec uziemiający
Earthing-bolt
Заземляющая шпилька

Pokrywa przepustu

Dzięki przetłoczeniu w dolnej ścianie pokrywa chowa się w obudowie. Pokrywa posiada uszczelki dzięki czemu zachowany jest stopień szczelności.

Cover of snap bushing

Due to overpass in bottom wall, cover lays within the enclosure shape. The cover has seal that maintains protection level.

Крышка люка для подвода кабелей

Благодаря выемке в нижней стенке, крышка прячется в корпусе. Прокладка на крышке гарантирует степень защиты.



Mocowanie obudowy na ścianie

Mocowanie obudowy na ścianie przy pomocy 4 kołków, przez otwory Ø10,2 w tylnej ścianie obudowy. Możliwość zastosowania uchwytów ściennych WSRN-1.

Enclosure mounting on the wall

Enclosure mounting on the wall with 4 bolts, through holes Ø10.2 in the rear cover. It is also possible to apply wall holders WSRN-1 type.

Крепление корпуса к стене

Корпус крепится к стене при помощи 4 болтов, через 4 отверстия Ø10,2 в задней стенке. Возможность применения настенных крепежей WSRN-1.

Płyty montażowe — Mounting plates — Монтажные панели

Płyta montażowa pełna typ P1

Materiał: blacha stalowa pokryta alucynkiem, grubość 2 mm.

Full mounting plate P1 type

Material: steel plate covered with Al-Zn, thickness 2 mm.

Цельная монтажная панель P1

Материал: стальной лист покрытый алюцинком, толщина 2 мм.

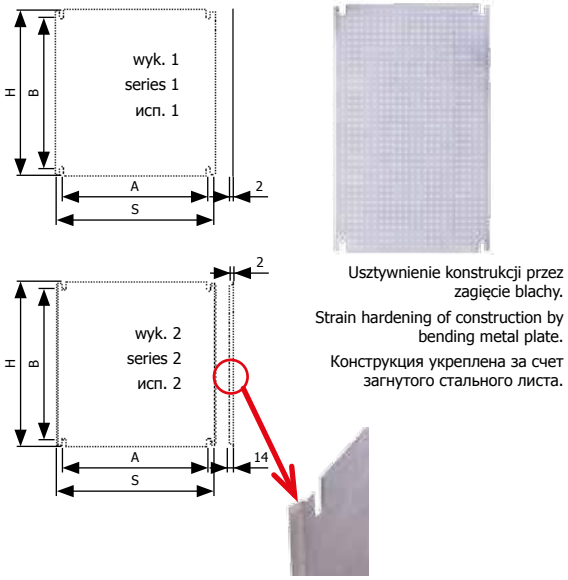

Usztywnienie konstrukcji przez zagięcie blachy.

Strain hardening of construction by bending metal plate.

Конструкция укреплена за счет загнутого стального листа.

Płyta montażowa z mikroperforacją typ P2

Materiał: blacha stalowa pokryta alucynkiem, grubość 2 mm.

Mounting plate with micro-perforation P2 type

Material: steel plate covered with Al-Zn, thickness 2 mm.

Монтажная панель с микроперфорацией P2

Материал: стальной лист покрытый алюцинком, толщина 2 мм.

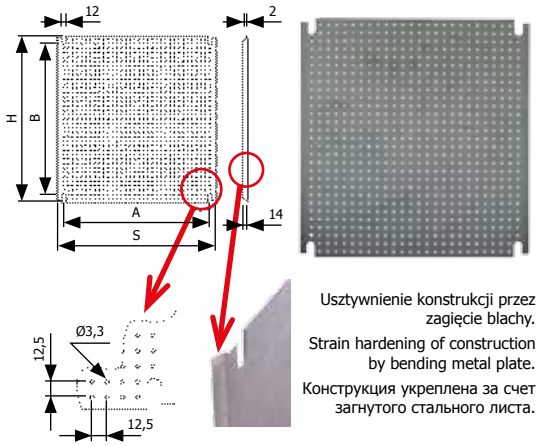

Usztywnienie konstrukcji przez zagięcie blachy.

Strain hardening of construction by bending metal plate.

Конструкция укреплена за счет загнутого стального листа.

Płyta montażowa perforowana typ P3

Materiał: stal ocynkowana, grubość 2 mm.

Perforated mounting plate P3 type

Material: galvanized steel, thickness 2 mm.

Перфорированная монтажная панель тип P3

Материал: оцинкованная сталь, толщина 2 мм.

Płyta montażowa izolacyjna typ P4

Materiał: płyta papierowo-fenolowa, grubość 6 mm.

Insulating mounting plate P4 type

Material: paper-phenolic plate, thickness 6 mm.

Изоляционная монтажная панель тип P4

Материал: лист из феноловой бумаги, толщина 6 мм.

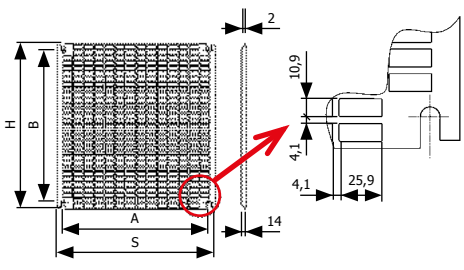

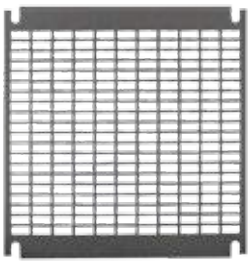

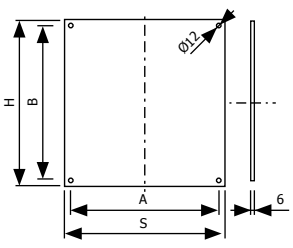



Uwaga!
Wszystkie wyroby w zestawach dostarczane są z normaliami niezbędnymi do montażu.

Attention!
All products in sets are delivered with items necessary needed for installation.

Внимание!
Все изделия в комплектах поставляются с нормализированными деталями для монтажа.

Notatki

Note

Записки

Obudowy

Enclosures

Шкафы







W drzwiach szyba ze szkła hartowanego

The glass door of tempered glass

Стеклянные двери из закаленного стекла

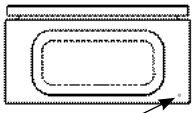

Dodatkowy bolec uziemiający

Additional earthing bolt

Дополнительная заземляющая шпилька

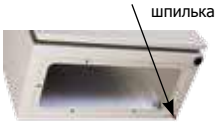

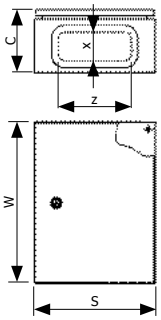

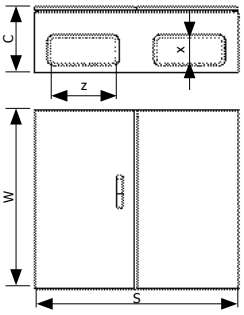

RN z płytą montażową P1 RN with P1 mounting plate RN с монтажной панелью P1 Typ/Type/Тип Art. nr/Item No./Арт. №	RN bez płyty montażowej RN without mounting plate RN без монтажной панели Typ/Type/Тип Art. nr/Item No./Арт. №	RS bez płyty montażowej RS without mounting plate RS без монтажной панели Typ/Type/Тип Art. nr/Item No./Арт. №	RNM bez płyty montażowej RNM without mounting plate RNM без монтажной панели Typ/Type/Тип Art. nr/Item No./Арт. №	S	W	C	x	z	
RN 203015 R30RS-01010100100	**RN 203015 BP** R30RS-01010104100	**–**	**RNM 203015** R30RS-01010110100	200	300	160	–	–	1
RN 303015 R30RS-01010100200	**RN 303015 BP** R30RS-01010104200	**RS 303015** R30RS-01010200200	**RNM 303015** R30RS-01010110200	300	300	160	70	180	1
RN 303021 R30RS-01010100300	**RN 303021 BP** R30RS-01010104300	**RS 303021** R30RS-01010200300	**RNM 303021** R30RS-01010110300	300	300	220	70	180	1
RN 403015 R30RS-01010100400	**RN 403015 BP** R30RS-01010104400	**RS 403015** R30RS-01010200400	**RNM 403015** R30RS-01010110400	400	300	160	70	180	1
RN 403021 R30RS-01010100500	**RN 403021 BP** R30RS-01010104500	**RS 403021** R30RS-01010200500	**RNM 403021** R30RS-01010110500	400	300	220	120	320	1
RN 304015 R30RS-01010100600	**RN 304015 BP** R30RS-01010104600	**RS 304015** R30RS-01010200600	**RNM 304015** R30RS-01010110600	300	400	160	70	180	1
RN 304021 R30RS-01010100700	**RN 304021 BP** R30RS-01010104700	**RS 304021** R30RS-01010200700	**RNM 304021** R30RS-01010110700	300	400	220	70	180	1
RN 404021 R30RS-01010100800	**RN 404021 BP** R30RS-01010104800	**RS 404021** R30RS-01010200800	**RNM 404021** R30RS-01010110800	400	400	220	120	320	1
RN 604021 R30RS-01010100900	**RN 604021 BP** R30RS-01010104900	**RS 604021** R30RS-01010200900	**RNM 604021** R30RS-01010110900	600	400	220	100	515	1
RN 604025 R30RS-01010101000	**RN 604025 BP** R30RS-01010105000	**RS 604025** R30RS-01010201000	**RNM 604025** R30RS-01010111000	600	400	260	100	515	1
RN 305021 R30RS-01010101100	**RN 305021 BP** R30RS-01010105100	**RS 305021** R30RS-01010201100	**RNM 305021** R30RS-01010111100	300	500	220	70	180	2
RN 405021 R30RS-01010101200	**RN 405021 BP** R30RS-01010105200	**RS 405021** R30RS-01010201200	**RNM 405021** R30RS-01010111200	400	500	220	120	320	2
RN 405025 R30RS-01010101300	**RN 405025 BP** R30RS-01010105300	**RS 405025** R30RS-01010201300	**RNM 405025** R30RS-01010111300	400	500	260	120	320	2
RN 505021 R30RS-01010101400	**RN 505021 BP** R30RS-01010105400	**RS 505021** R30RS-01010201400	**RNM 505021** R30RS-01010111400	500	500	220	120	320	2
RN 505025 R30RS-01010101500	**RN 505025 BP** R30RS-01010105500	**RS 505025** R30RS-01010201500	**RNM 505025** R30RS-01010111500	500	500	260	120	320	2
RN 406021 R30RS-01010101600	**RN 406021 BP** R30RS-01010105600	**RS 406021** R30RS-01010201600	**RNM 406021** R30RS-01010111600	400	600	220	120	320	2
RN 406025 R30RS-01010101700	**RN 406025 BP** R30RS-01010105700	**RS 406025** R30RS-01010201700	**RNM 406025** R30RS-01010111700	400	600	260	120	320	2
RN 606021 R30RS-01010101800	**RN 606021 BP** R30RS-01010105800	**RS 606021** R30RS-01010201800	**RNM 606021** R30RS-01010111800	600	600	220	100	515	2
RN 606025 R30RS-01010101900	**RN 606025 BP** R30RS-01010105900	**RS 606025** R30RS-01010201900	**RNM 606025** R30RS-01010111900	600	600	260	100	515	2
RN 606030 R30RS-01010102000	**RN 606030 BP** R30RS-01010106000	**RS 606030** R30RS-01010202000	**RNM 606030** R30RS-01010112000	600	600	310	150	500	2
RN 806030 R30RS-01010102100	**RN 806030 BP** R30RS-01010106100	**RS 806030** R30RS-01010202100	**RNM 806030** R30RS-01010112100	800	600	310	120	330	2
RN 608021 R30RS-01010102200	**RN 608021 BP** R30RS-01010106200	**RS 608021** R30RS-01010202200	**RNM 608021** R30RS-01010112200	600	800	220	100	515	2
RN 608025 R30RS-01010102300	**RN 608025 BP** R30RS-01010106300	**RS 608025** R30RS-01010202300	**RNM 608025** R30RS-01010112300	600	800	260	100	515	2
RN 608030 R30RS-01010102400	**RN 608030 BP** R30RS-01010106400	**RS 608030** R30RS-01010202400	**RNM 608030** R30RS-01010112400	600	800	310	150	500	2
RN 808025 R30RS-01010102500	**RN 808025 BP** R30RS-01010106500	**RS 808025** R30RS-01010202500	**RNM 808025** R30RS-01010112500	800	800	260	120	330	2
RN 808030 R30RS-01010102600	**RN 808030 BP** R30RS-01010106600	**RS 808030** R30RS-01010202600	**RNM 808030** R30RS-01010112600	800	800	310	120	330	2
RN 6010025 R30RS-01010102700	**RN 6010025 BP** R30RS-01010106700	**RS 6010025** R30RS-01010202700	**RNM 6010025** R30RS-01010112700	600	1000	260	100	515	2
RN 8010025 R30RS-01010102800	**RN 8010025 BP** R30RS-01010106800	**RS 8010025** R30RS-01010202800	**RNM 8010025** R30RS-01010112800	800	1000	260	120	330	2
RN 8010030 R30RS-01010102900	**RN 8010030 BP** R30RS-01010106900	**RS 8010030** R30RS-01010202900	**RNM 8010030** R30RS-01010112900	800	1000	310	120	330	2
RN 8010040 R30RS-01010103000	**RN 8010040 BP** R30RS-01010107000	**RS 8010040** R30RS-01010203000	**RNM 8010040** R30RS-01010113000	800	1000	410	120	330	2
RN 10010030* R30RS-01010103100	**RN 10010030 BP*** R30RS-01010107100	**RS 10010030*** R30RS-01010203100	**RNM 10010030*** R30RS-01010113100	1000	1000	310	100	415	1
RN 8012030 R30RS-01010103200	**RN 8012030 BP** R30RS-01010107200	**RS 8012030** R30RS-01010203200	**RNM 8012030** R30RS-01010113200	800	1200	310	120	330	2
RN 8012040 R30RS-01010103300	**RN 8012040 BP** R30RS-01010107300	**RS 8012040** R30RS-01010203300	**RNM 8012040** R30RS-01010113300	800	1200	410	120	330	2
RN 10012030* R30RS-01010103400	**RN 10012030 BP*** R30RS-01010107400	**RS 10012030*** R30RS-01010203400	**RNM 10012030*** R30RS-01010113400	1000	1200	310	100	415	1

* Obudowy dwudrzwiowe

* 2-door enclosures

* Двухдверные шкафы.

Płyty montażowe | Mounting plates | Монтажные панели

P1

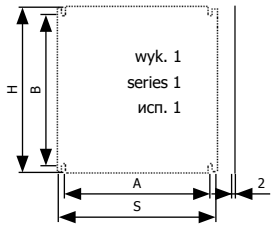

P1

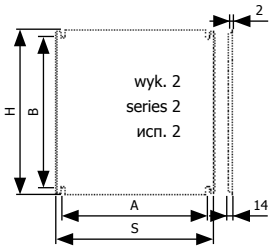

P2

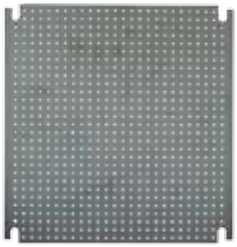

P3

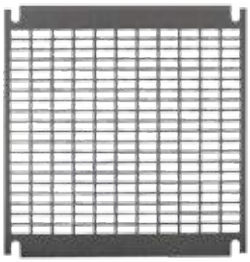

P4



P1 Płyta pełna Full plate Цельная панель Typ/Type/Тип Art. nr/Item No./Арт. №	P2 Płyta z mikroperforacją Plate with micro-perforation Панель с микроперфорацией Typ/Type/Тип Art. nr/Item No./Арт. №	P3 Płyta perforowana Perforated plate Перфорированная панель Typ/Type/Тип Art. nr/Item No./Арт. №	P4 Płyta izolacyjna Insulating plate Изоляционная панель	S	H	A	B
P1-2030 (wyk. 1) R30RS-01020100100	**P2-2030** R30RS-01020110100	**P3-2030** R30RS-01020120100	**P4-2030** R30RS-01020130100	150	270	114	232
P1-3030 (wyk. 1) R30RS-01020100200	**P2-3030** R30RS-01020110200	**P3-3030** R30RS-01020120200	**P4-3030** R30RS-01020130200	250	270	214	232
P1-3030 (wyk. 1) R30RS-01020100200	**P2-3030** R30RS-01020110200	**P3-3030** R30RS-01020120200	**P4-3030** R30RS-01020130200	250	270	214	232
P1-4030 (wyk. 1) R30RS-01020100300	**P2-4030** R30RS-01020110300	**P3-4030** R30RS-01020120300	**P4-4030** R30RS-01020130300	350	270	314	232
P1-4030 (wyk. 1) R30RS-01020100300	**P2-4030** R30RS-01020110300	**P3-4030** R30RS-01020120300	**P4-4030** R30RS-01020130300	350	270	314	232
P1-3040 (wyk. 1) R30RS-01020100400	**P2-3040** R30RS-01020110400	**P3-3040** R30RS-01020120400	**P4-3040** R30RS-01020130400	250	370	214	332
P1-3040 (wyk. 1) R30RS-01020100400	**P2-3040** R30RS-01020110400	**P3-3040** R30RS-01020120400	**P4-3040** R30RS-01020130400	250	370	214	332
P1-4040 (wyk. 1) R30RS-01020100500	**P2-4040** R30RS-01020110500	**P3-4040** R30RS-01020120500	**P4-4040** R30RS-01020130500	350	370	314	332
P1-6040 (wyk. 2) R30RS-01020100600	**P2-6040** R30RS-01020110600	**P3-6040** R30RS-01020120600	**P4-6040** R30RS-01020130600	550	370	514	332
P1-6040 (wyk. 2) R30RS-01020100600	**P2-6040** R30RS-01020110600	**P3-6040** R30RS-01020120600	**P4-6040** R30RS-01020130600	550	370	514	332
P1-3050 (wyk. 1) R30RS-01020100700	**P2-3050** R30RS-01020110700	**P3-3050** R30RS-01020120700	**P4-3050** R30RS-01020130700	250	47	214	432
P1-4050 (wyk. 1) R30RS-01020100800	**P2-4050** R30RS-01020110800	**P3-4050** R30RS-01020120800	**P4-4050** R30RS-01020130800	350	470	314	432
P1-4050 (wyk. 1) R30RS-01020100800	**P2-4050** R30RS-01020110800	**P3-4050** R30RS-01020120800	**P4-4050** R30RS-01020130800	350	470	314	432
P1-5050 (wyk. 2) R30RS-01020100900	**P2-5050** R30RS-01020110900	**P3-5050** R30RS-01020120900	**P4-5050** R30RS-01020130900	450	470	414	432
P1-5050 (wyk. 2) R30RS-01020100900	**P2-5050** R30RS-01020110900	**P3-5050** R30RS-01020120900	**P4-5050** R30RS-01020130900	450	470	414	432
P1-4060 (wyk. 2) R30RS-01020101000	**P2-4060** R30RS-01020111000	**P3-4060** R30RS-01020121000	**P4-4060** R30RS-01020131000	350	570	314	532
P1-4060 (wyk. 2) R30RS-01020101000	**P2-4060** R30RS-01020111000	**P3-4060** R30RS-01020121000	**P4-4060** R30RS-01020131000	350	570	314	532
P1-6060 (wyk. 2) R30RS-01020101100	**P2-6060** R30RS-01020111100	**P3-6060** R30RS-01020121100	**P4-6060** R30RS-01020131100	550	570	514	532
P1-6060 (wyk. 2) R30RS-01020101100	**P2-6060** R30RS-01020111100	**P3-6060** R30RS-01020121100	**P4-6060** R30RS-01020131100	550	570	514	532
P1-6060 (wyk. 2) R30RS-01020101100	**P2-6060** R30RS-01020111100	**P3-6060** R30RS-01020121100	**P4-6060** R30RS-01020131100	550	570	514	532
P1-8060 (wyk. 2) R30RS-01020101200	**P2-8060** R30RS-01020111200	**P3-8060** R30RS-01020121200	**P4-8060** R30RS-01020131200	750	570	714	532
P1-6080 (wyk. 2) R30RS-01020101300	**P2-6080** R30RS-01020111300	**P3-6080** R30RS-01020121300	**P4-6080** R30RS-01020131300	550	770	514	732
P1-6080 (wyk. 2) R30RS-01020101300	**P2-6080** R30RS-01020111300	**P3-6080** R30RS-01020121300	**P4-6080** R30RS-01020131300	550	770	514	732
P1-6080 (wyk. 2) R30RS-01020101300	**P2-6080** R30RS-01020111300	**P3-6080** R30RS-01020121300	**P4-6080** R30RS-01020131300	550	770	514	732
P1-8080 (wyk. 2) R30RS-01020101400	**P2-8080** R30RS-01020111400	**P3-8080** R30RS-01020121400	**P4-8080** R30RS-01020131400	750	770	714	732
P1-8080 (wyk. 2) R30RS-01020101400	**P2-8080** R30RS-01020111400	**P3-8080** R30RS-01020121400	**P4-8080** R30RS-01020131400	750	770	714	732
P1-60100 (wyk. 2) R30RS-01020101500	**P2-60100** R30RS-01020111500	**P3-60100** R30RS-01020121500	**P4-60100** R30RS-01020131500	550	970	514	932
P1-80100 (wyk. 2) R30RS-01020101600	**P2-80100** R30RS-01020111600	**P3-80100** R30RS-01020121600	**P4-80100** R30RS-01020131600	750	970	714	932
P1-80100 (wyk. 2) R30RS-01020101600	**P2-80100** R30RS-01020111600	**P3-80100** R30RS-01020121600	**P4-80100** R30RS-01020131600	750	970	714	932
P1-80100 (wyk. 2) R30RS-01020101600	**P2-80100** R30RS-01020111600	**P3-80100** R30RS-01020121600	**P4-80100** R30RS-01020131600	750	970	714	932
P1-100100 (wyk. 2) R30RS-01020101700	**P2-100100** R30RS-01020111700	**P3-100100** R30RS-01020121700	**P4-100100** R30RS-01020131700	950	970	914	932
P1-80120 (wyk. 2) R30RS-01020101800	**P2-80120** R30RS-01020111800	**P3-80120** R30RS-01020121800	**P4-80120** R30RS-01020131800	750	1170	714	1132
P1-80120 (wyk. 2) R30RS-01020101800	**P2-80120** R30RS-01020111800	**P3-80120** R30RS-01020121800	**P4-80120** R30RS-01020131800	750	1170	714	1132
P1-100120 (wyk. 2) R30RS-01020101900	**P2-100120** R30RS-01020111900	**P3-100120** R30RS-01020121900	**P4-100120** R30RS-01020131900	950	1170	914	1132

* Obudowy dwudrzwiowe | * 2-door enclosures | * Двухдверные шкафы.

Moduły montażowe Installation modules Монтажные модули

Zestaw modułu montażowego standard typ PTS

Skład zestawu: Profil TS wg PN-EN 60715; profil pionowy 2 szt.

Installation module set – standard PTS type

In the set: TS profile acc. to PN-EN 60715; vertical profile 2 pcs.

Комплект стандартных монтажных модулей тип PTS

В комплекте: Профиль TS согласно PN-EN 60715; вертикальный профиль 2 шт.

Zestaw modułu montażowego ze wspornikiem typ PTSW

Skład zestawu: Profil TS wg PN-EN 60715; wspornik do profilu TS – 2 szt.; profil pionowy – 2 szt. Wspornik umożliwia regulację położenia szyn TS względem powierzchni drzwi obudowy.

Installation module set with bracket PTSW type

Bracket enables adjusting placing of DIN rails with regard to enclosure's depth. **In the set:** TS profile acc. PN-EN 60715; bracket for TS – 2 pcs.; profile vertical profile – 2 pcs.

Комплект монтажных модулей с кронштейном тип PTSW

Кронштейн позволяющий регулировать глубину монтажа профиля TS. **В комплекте:** Профиль TS согласно PN-EN 60715; кронштейн для профиля TS – 2 шт.; вертикальный профиль – 2 шт.



PTS

Profil TS wg PN-EN 60715 (po 1 szt.)
TS profile acc. PN-EN 60715 (1 pc)
Профиль TS согласно PN-EN 60715 (по 1 шт.)

Wspornik do profilu TS (po 2 szt.)
Bracket for TS profile (2 pcs)
Кронштейн для профиля TS (по 2 шт.)

Profil pionowy (w zestawie 2 szt.)
Vertical profile (2 pcs in the set)
Вертикальный профиль (в комплекте 2 шт.)

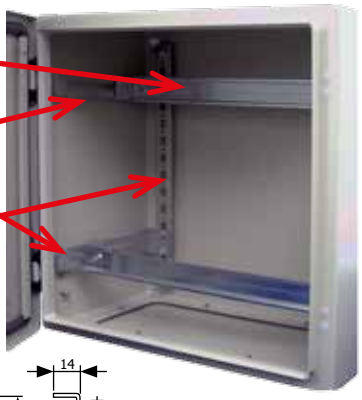

PTSW

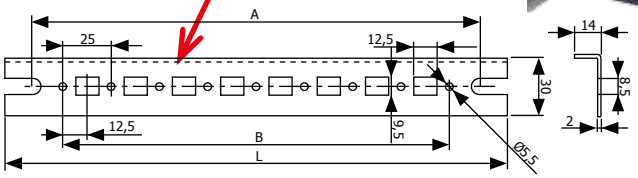

Obudowa Enclosure Корпус RN, RS, RNM Typ / Type / Тип	Moduł montażowy standard Installation module set – standard Стандартный монтажный модуль			Liczba modułów w rzędzie* Number of modules in row* Количество модулей в ряду*	Moduł montażowy ze wspornikiem Installation module set with bracket Монтажный модуль с кронштейном			Liczba modułów w rzędzie* Number of modules in row* Количество модулей в ряду*
	Typ Type Тип	Art. nr Item No. Арт. №	Liczba szyn TS No. of bus bars Кол. комплектов профилей TS		Typ Type Тип	Art. nr Item No. Арт. №	Liczba szyn TS No. of bus bars Кол. комплектов профилей TS	
203015	PTS-2030	R30RS-01040100100	2	6	PTSW-203015	R30RS-01040110100	2	6
303015	PTS-3030	R30RS-01040100200	2	12	PTSW-303015	R30RS-01040110200	2	12
303021	PTS-3030	R30RS-01040100200	2	12	PTSW-303021	R30RS-01040110230	2	12
403015	PTS-4030	R30RS-01040100300	2	18	PTSW-403015	R30RS-01040110300	2	18
403021	PTS-4030	R30RS-01040100300	2	18	PTSW-403021	R30RS-01040110330	2	18
304015	PTS-3040	R30RS-01040100400	2	12	PTSW-304015	R30RS-01040110400	2	12
304021	PTS-3040	R30RS-01040100400	2	12	PTSW-304021	R30RS-01040110430	2	12
404021	PTS-4040	R30RS-01040100500	2	18	PTSW-404021	R30RS-01040110500	2	18
604021	PTS-6040	R30RS-01040100600	2	29	PTSW-604021	R30RS-01040110600	2	29
604025	PTS-6040	R30RS-01040100600	2	29	PTSW-604025	R30RS-01040110630	2	29
305021	PTS-3050	R30RS-01040100700	3	12	PTSW-305021	R30RS-01040110700	3	12
405021	PTS-4050	R30RS-01040100800	3	18	PTSW-405021	R30RS-01040110800	3	18
405025	PTS-4050	R30RS-01040100800	3	18	PTSW-405025	R30RS-01040110830	3	18
505021	PTS-5050	R30RS-01040100900	3	23	PTSW-505021	R30RS-01040110900	3	23
505025	PTS-5050	R30RS-01040100900	3	23	PTSW-505025	R30RS-01040110930	3	23
406021	PTS-4060	R30RS-01040101000	4	18	PTSW-406021	R30RS-01040111000	4	18
406025	PTS-4060	R30RS-01040101000	4	18	PTSW-406025	R30RS-01040111030	4	18
606021	PTS-6060	R30RS-01040101100	4	29	PTSW-606021	R30RS-01040111100	4	29
606025	PTS-6060	R30RS-01040101100	4	29	PTSW-606025	R30RS-01040111130	4	29
606030	PTS-6060	R30RS-01040101100	4	29	PTSW-606030	R30RS-01040111150	4	29
806030	PTS-8060	R30RS-01040101200	4	40	PTSW-806030	R30RS-01040111200	4	40
608021	PTS-6080	R30RS-01040101300	5	29	PTSW-608021	R30RS-01040111300	5	29
608025	PTS-6080	R30RS-01040101300	5	29	PTSW-608025	R30RS-01040111330	5	29
608030	PTS-6080	R30RS-01040101300	5	29	PTSW-608030	R30RS-01040111350	5	29
808025	PTS-8080	R30RS-01040101400	5	40	PTSW-808025	R30RS-01040111400	5	44
808030	PTS-8080	R30RS-01040101400	5	40	PTSW-808030	R30RS-01040111430	5	40
6010025	PTS-60100	R30RS-01040101500	6	29	PTSW-6010025	R30RS-01040111500	6	29
8010025	PTS-80100	R30RS-01040101600	6	40	PTSW-8010025	R30RS-01040111600	6	40
8010030	PTS-80100	R30RS-01040101600	6	40	PTSW-8010030	R30RS-01040111630	6	40
8010040	PTS-80100	R30RS-01040101600	6	40	PTSW-8010040	R30RS-01040111650	6	40
10010030	PTS-100100	R30RS-01040101700	6	52	PTSW-10010030	R30RS-01040111700	6	52
8012030	PTS-80120	R30RS-01040101800	8	40	PTSW-8012030	R30RS-01040111800	8	40
8012040	PTS-80120	R30RS-01040101800	8	40	PTSW-8012040	R30RS-01040111830	8	40
10012030	PTS-100120	R30RS-01040101900	8	52	PTSW-10012030	R30RS-01040111900	8	52

* Bez zastosowania osłony modułowej. Przyjęto szerokość jednego modułu 17,5 mm./ Without the use of module shields. Assumed width of one assembly module 17.5 mm./ Без применения модульной защиты. Из расчета ширины одного модуля 17,5 мм

Zestaw szyny typ TS

Profil TS wg normy PN-EN 60715. Cynkowane antykorozyjnie Fe//Zn5//C wg PN-EN 12329.

Set with TS type bus bar

TS profile acc. to standard EN 60715. Galvanized with anticorrosive Fe//Zn5//C acc. to EN 12329.

Комплект профилей тип TS

Профиль TS согласно норме EN 60715. Антикоррозийная оцинковка Fe//Zn5//C согласно EN12329.

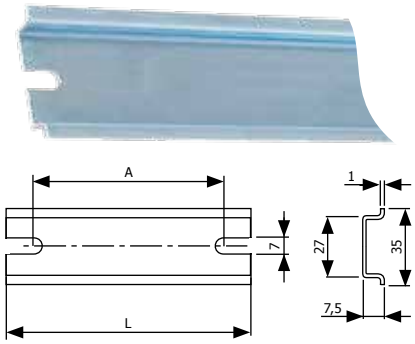

Osłona modułowa – zestawy typ OMZ

Materiał: stal. Lakierowane proszkowo RAL 7032.
Skład zestawu: ściany boczne; szyny TS; normalia montażowe; osłony modułowe.

Module shield – sets OMZ type

Material: steel. Powder lacquered RAL 7032.

Защита модулей – комплекты тип OMZ

Материал: сталь. Порошковое покрытие RAL 7032.



Cokół typ CK1

Dla obudów o głębokości od 30 cm i szerokości od 60 cm oferujemy cokoły do montażu na podłodze.
Wysokość: 100 mm. **Materiał:** stal. Lakierowane proszkowo.

Plinth CK1 type

For enclosures 30 cm deep and 60 cm wide, sockles can be provided for floor installation.
Height: 100 mm. **Material:** steel. Powder lacquered.

Цоколь тип CK1

Предлагаем цоколи для установки на полу шкафов глубиной от 30 см и шириной от 60 см.
Высота: 100 мм. **Материал:** сталь. Порошковое покрытие.



Zaślepka do osłony modułowej

– patrz str. 60.

Cover for module shield

– see page 60.

Заглушка защиты модулей

– смотри стр. 60.



Zestaw szyny TS DIN rails set Комплект профилей TS				Liczba modułów w rzędzie* Number of modules in row* Количество модулей в ряду*	Osłona modułowa – zestawy Module shield – sets Защита модулей – комплекты					Cokół Plinth Цоколь	
Typ Type Тип	Art. nr Item No. Арт. №	L [mm/мм]	A [mm/мм]		Typ Type Тип	Art. nr Item No. Арт. №	Liczba modułów No. of modules Кол. модулей	Liczba rzędów No. of rows	Liczba modułów w rzedzie	Typ Type Тип	Art. nr Item No. Арт. №
TSM-20	R30RS-01040120100	150	114	6	–	–	–	–	–	–	–
TSM-30	R30RS-01040120200	250	214	12	–	–	–	–	–	–	–
TSM-30	R30RS-01040120200	250	214	12	–	–	–	–	–	–	–
TSM-40	R30RS-01040120300	350	314	18	–	–	–	–	–	–	–
TSM-40	R30RS-01040120300	350	314	18	–	–	–	–	–	–	–
TSM-30	R30RS-01040120200	250	214	12	**OMZ-304015**	R30RS-01050100400	20	2	10	–	–
TSM-30	R30RS-01040120200	250	214	12	**OMZ-304021**	R30RS-01050100430	20	2	10	–	–
TSM-40	R30RS-01040120300	350	314	18	**OMZ-404021**	R30RS-01050100500	32	2	16	–	–
TSM-60	R30RS-01040120600	550	514	29	**OMZ-604021**	R30RS-01050100600	54	2	27	–	–
TSM-60	R30RS-01040120600	550	514	29	**OMZ-604025**	R30RS-01050100630	54	2	27	–	–
TSM-30	R30RS-01040120200	250	214	12	**OMZ-305021**	R30RS-01050100700	30	2	15	–	–
TSM-40	R30RS-01040120300	350	314	18	**OMZ-405021**	R30RS-01050100800	48	3	16	–	–
TSM-40	R30RS-01040120300	350	314	18	**OMZ-405025**	R30RS-01050100830	48	3	16	–	–
TSM-50	R30RS-01040120400	450	414	23	**OMZ-505021**	R30RS-01050100900	63	3	21	–	–
TSM-50	R30RS-01040120400	450	414	23	**OMZ-505025**	R30RS-01050100930	63	3	21	–	–
TSM-40	R30RS-01040120300	350	314	18	**OMZ-406021**	R30RS-01050101000	64	4	16	–	–
TSM-40	R30RS-01040120300	350	314	18	**OMZ-406025**	R30RS-01050101030	64	4	16	–	–
TSM-60	R30RS-01040120600	550	514	29	**OMZ-606021**	R30RS-01050101100	108	4	27	–	–
TSM-60	R30RS-01040120600	550	514	29	**OMZ-606025**	R30RS-01050101130	108	4	27	–	–
TSM-60	R30RS-01040120600	550	514	29	**OMZ-606030**	R30RS-01050101150	108	4	27	**CK1-6030**	R30RS-01060101100
TSM-80	R30RS-01040120800	750	714	40	**OMZ-806030**	R30RS-01050101200	148	4	37	**CK1-8030**	R30RS-01060101300
TSM-60	R30RS-01040120600	550	514	29	**OMZ-608021**	R30RS-01050101300	135	5	27	–	–
TSM-60	R30RS-01040120600	550	514	29	**OMZ-608025**	R30RS-01050101330	135	5	27	–	–
TSM-60	R30RS-01040120600	550	514	29	**OMZ-608030**	R30RS-01050101350	135	5	27	**CK1-6030**	R30RS-01060101100
TSM-80	R30RS-01040120800	750	714	40	**OMZ-808025**	R30RS-01050101400	185	5	37	–	–
TSM-80	R30RS-01040120800	750	714	40	**OMZ-808030**	R30RS-01050101430	185	5	37	**CK1-8030**	R30RS-01060101300
TSM-60	R30RS-01040120600	550	514	29	**OMZ-6010025**	R30RS-01050101500	162	6	27	–	–
TSM-80	R30RS-01040120800	750	714	40	**OMZ-8010025**	R30RS-01050101600	222	6	37	–	–
TSM-80	R30RS-01040120800	750	714	40	**OMZ-8010030**	R30RS-01050101630	222	6	37	**CK1-8030**	R30RS-01060101300
TSM-80	R30RS-01040120800	750	714	40	**OMZ-8010040**	R30RS-01050101660	222	6	37	**CK1-8040**	R30RS-01060101400
TSM-100	R30RS-01040121000	950	914	52	–	–	–	–	–	**CK1-10030**	R30RS-01060101500
TSM-80	R30RS-01040120800	750	714	40	–	–	–	–	–	**CK1-8030**	R30RS-01060101300
TSM-80	R30RS-01040120800	750	714	40	–	–	–	–	–	**CK1-8040**	R30RS-01060101400
TSM-100	R30RS-01040121000	950	914	52	–	–	–	–	–	**CK1-10030**	R30RS-01060101500

Miedziane plecionki uziemiające PU

Przeznaczenie: Połączenia wyrównawcze lub/i ochronne w szafach rozdzielczych.
Materiał: Plecionka miedziana cynowana zakończona miedzianymi, cynowanymi końcówkami.

Copper earthing connections PU type

Application: Equalizing/protective connection in control boxes.
Material: galvanized copper earthing braid with galvanized copper terminals at both ends.

Медные заземляющие плетенки

Предназначение: Используется в качестве заземляющего проводника в распределительных шкафах.
Материал: Медная луженая плетенка оканчивающаяся медными луженными наконечниками.

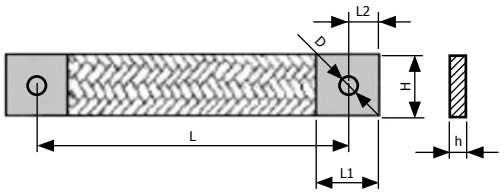





Typ Type Тип	Przekrój [mm²/мм²]	L	D	H	L1	L2	h		Art. nr Item No. Арт. №
PU620/6	6	200	6,5	16	17	5,6	2	1	R30RS-04050000101
PU1017/6*	10	170	6,5	16	17	5,6	2	1	R30RS-04050000151
PU1020/6	10	200	6,5	16	17	5,6	2	1	R30RS-04050000201
PU1620/8	16	200	8,5	19	19	10	3	1	R30RS-04050000301
PU2520/8	25	200	8,5	20	20	10	3,5	1	R30RS-04050000401
PU3520/8	35	200	8,5	20	20	10	4	1	R30RS-04050000501
PU5020/8	50	200	8,5	28	28	14	4,5	1	R30RS-04050000601

* Plecionka dedykowana do obudów stalowych RN.

* Braids dedicated to steel enclosures RN type.

* Плетенка предназначена для стальных корпусов RN.

Linki uziemiające typ LU

Zastosowanie: Rozdzielnice NN, szafy sterownicze.
Opis: Linki uziemiające LU przeznaczone są do wykonania połączeń ochronnych lub/i wyrównawczych pomiędzy częściami przewodzącymi.
Materiał: Linka miedziana w izolacji polwinitowej.
Skład zestawu: Linka uziemiająca – 1szt; Nakrętka M6 – 2 szt.; Podkładka zwykła M6,4 – 2 szt.; Podkładka sprężysta M6,1 – 2 szt.

Thin Earthing lines LU type

Application: NN type distribution boxes, control boxes.
Description: Thin earthing lines LU type are designed for equalizing and protective connections between electricity conducting elements.
Material: Thin copper line in PCV isolation.
The composition of kit: Thin earthing line – 1 pc.; Nut M6 – 2 pcs.; Standard Washer M6.4 – 2 pcs.; Elastic washer M6.1 – 2 pcs.

Заземляющие провода тип LU

Применение: Распределительные щиты низкого напряжения, шкафы управления.
Описание: Заземляющие провода LU предназначены для осуществления защитных либо/и выравнивающих соединений между проводящими элементами.
Материал: Медный провод в поливиниловой изоляции.
Состав комплекта: Заземляющий провод – 1шт.; Гайка M6 – 2шт.; Шайба плоская M6,4 – 2шт.; Шайба пружинистая M6,1 – 2шт.

Typ / Type / Тип		LU 6/170/M6*	LU 6/300/M6
Typ końcówki The type of ending Тип наконечника		KOI 6/6	
Kolor / Colour / Цвет		Żółto-zielony / Yellow-green / Желто-зеленый	
		-25÷+55	
		6	
	L	170	300
	D	6,5	
		1	1
Art. nr / Item No. / Арт. №		R30RS-04060061700	R30RS-04060063000

* Linka dedykowana do obudów stalowych RN.

* Line dedicated to steel enclosures RN type.

* Провод предназначен для стальных корпусов RN.





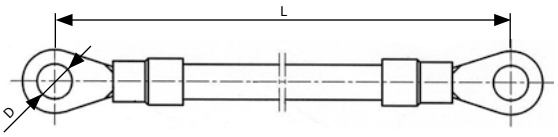

Inne wykonania obudów na specjalne zamówienie klienta

- Obudowy RN z ogranicznikiem (rys. 1) – możliwość zablokowania otwartych drzwi;
- RNS – obudowy ze stali nierdzewnej (rys. 2);
- RNA – obudowy aluminiowe lakierowane proszkowo;
- Obudowy RN o niekatalogowych wymiarach
- Obudowy malowane na dowolny inny kolor (zależne od zamawianej ilości);
- Obudowy RN z drzwiami w wykonaniu specjalnym – drzwi z wnęką, dodatkowo otworowanie, z innym rodzajem zamka lub systemu zamykania (rys. 3);
- Obudowy RN bez przepustu kablowego i/lub z dodatkowymi otworami o dowolnym kształcie w dnie, na bokach lub plecach obudowy;
- Obudowy wykonywane zgodnie z dokumentacją przekazaną przez klienta.

Other enclosures acc. to customer's specifications

- RN type enclosures with door block (pic. 1) – abbility to block door in open position;
- RNS – enclosures made of stainless steel;
- RNA – aluminium enclosures powder lacquered;
- RN type enclosures of different dimensions;
- Enclosures painted with different colour (depends on quantity);
- RN type enclosures specially manufactured – doors with niche, additional holes, different type of lock or locking mechanism (pic. 3);
- RN type enclosures without snap bushing and/or with additional holes of determined shape at the bottom, side or at the back of enclosure;
- Enclosures manufactured according to customer's specifications/documentation.

Другие исполнения корпусов по заказу

- Корпусы RN с блокировкой (рис. 1) – возможно заблокировать открытые дверцы;
- RNS – корпусы из нержавеющей стали (рис. 2);
- RNA – алюминиевые корпусы с порошковым покрытием;
- Корпусы RN нестандартных размеров;
- Окрашивание корпусов в любой цвет (зависит от заказанного количества);
- Корпусы RN с дверцами специального исполнения – с углублением, дополнительными отверстиями, с другим типом замка или целой замочной системы (рис. 3);
- Корпусы RN без кабельного ввода и/или с дополнительными отверстиями любой формы в боковой, задней стенке, или в дне корпуса;
- Изготовление корпусов согласно документации, предоставленной клиентом.

Ograniczniki

– patrz str. 59.

Door blocks

– see page 59.

Ограничители

– смотри стр. 59.





Inny typ ogranicznika
Other type of door block
Другой вид ограничителей

Rys. 1 / Pic. 1 / Рис. 1



Rys. 2 / Pic. 2 / Рис. 2



Rys. 3 / Pic. 3 / Рис. 3

Obudowy składane – zestawy typ RZ

Enclosures for assembly – sets, RZ type

Сборно-разборные металлокорпуса – комплекты, тип RZ



Przeznaczenie: Do montażu urządzeń elektrycznych, w celu ochrony przed dotykiem. Do zastosowań w warunkach wnętrzowych.
Warunki pracy: Zgodnie z normą PN-EN 62208.
Stopień ochrony: IP 30, zgodnie z normą IEC 60529.
Certyfikaty: PRS – Ocena zgodności z dyrektywą 2006/95/WE.

Application: For installation of electrical devices, to keep them away from touch. For indoor applications.
Working conditions: According to standard EN 62208.
Protection level: IP 30, according to standard IEC 60529.
Certificates: Assessment of Conformity with Directive 2006/95/EC by PRS.

Предназначение: Для монтажа электрооборудования, для защиты от случайного прикосновения. Применяются внутри помещений.
Условия работы: Согласно норме EN 62208.
Степень защиты: IP 30, согласно норме IEC 60529.
Сертификаты: PRS – Оценка соответствия директиве 2006/95/WE.

Wykonanie podstawowe

Obudowy dostarczane są w zestawach do samodzielnego montażu. W skład zestawu wchodzą:
1. Ściany boczne (materiał: blacha stalowa grubość 1,5 mm, wykończenie powierzchni: farba proszkowa poliestrowa, kolor RAL 7032) – 2 szt.;
2. Ściana tylna (materiał: blacha stalowa grubość 1,5 mm, wykończenie powierzchni: alucynk) – 1 szt.;
3. Profile nośne (materiał: blacha stalowa grubość 2 mm, wykończenie powierzchni: alucynk): pionowe – 2 szt., i poziome – 4 szt.;
4. Pokrywa dolna (materiał: blacha stalowa grubość 1,5 mm, wykończenie powierzchni: farba proszkowa poliestrowa, kolor RAL 7032) – 1 szt.;
5. Pokrywa górna (materiał: blacha stalowa grubość 1,5 mm, wykończenie powierzchni: farba proszkowa poliestrowa, kolor RAL 7032) – 1 szt.;
6. Pokrywa przepustu (materiał: blacha stalowa grubość 1,5 mm, wykończenie powierzchni: farba proszkowa poliestrowa, kolor RAL 7032) – 1 lub 2 sztuki, w zależności od szerokości obudowy;
7. Drzwi (materiał: blacha stalowa grubość 1,5 mm, wykończenie powierzchni: farba proszkowa poliestrowa, kolor RAL 7032) – 1 sztuka.
8. Zawiasy do zawieszenia drzwi (kryte, uniwersalne – lewe/prawe) – 2 lub 3 sztuki, w zależności od wysokości obudowy, wg tabeli poniżej;
9. Zamek – 2 szt., klucz – 1 szt.

Base release

Enclosures are supplied in sets to assembly. Each set consists of:
1. Side covers (material: steel plate, thickness 1.5 mm; surface: polyester powder paint, colour RAL 7032) – 2 pcs;
2. Rear cover (material: steel plate, thickness 1.5 mm; surface: Al-Zn) – 1 pc;
3. Supporting profiles (material: steel plate, thickness 1.5 mm; surface: Al-Zn): vertical – 2 pcs, horizontal – 4 pcs;
4. Bottom plate (material: steel plate, thickness 1.5 mm; surface: polyester powder paint, colour RAL 7032) – 1 pc;
5. Top plate (material: steel plate, thickness 1.5 mm; surface: polyester powder paint, colour RAL 7032) – 1 pc;
6. Cover of snap bushing (material: steel plate, thickness 1.5 mm; surface: polyester powder paint, colour RAL 7032) – 1 or 2 pcs, depending on enclosure's width;
7. Door (material: steel plate, thickness 1.5 mm; surface: polyester powder paint, colour RAL 7032) – 1 pc;
8. Door hinges (covered, universal – left/right) – 2 or 3 pcs, dependently on enclosure height, according to the chart;
9. Lock – 2 pcs., key – 1 pc.

Основное исполнение

Корпуса поставляются в комплектах для самостоятельной сборки. В состав комплекта входят:
1. Боковые стенки (материал: листовая сталь толщиной 1,5 мм, покрытие: порошковая полиэфирная краска, цвет по RAL 7032) – 2 шт.;
2. Задняя стенка (материал: листовая сталь толщиной 1,5 мм, покрытие: алюцинк) – 1 шт.;
3. Несущие стойки (материал: листовая сталь толщиной 2,0 мм, покрытие: алюцинк): вертикальные – 2 шт., и горизонтальные – 4 шт.;
4. Нижняя крышка (материал: листовая сталь толщиной 1,5 мм, покрытие: порошковая полиэфирная краска, цвет по RAL 7032) – 1 шт.;
5. Верхняя крышка (материал: листовая сталь толщиной 1,5 мм, покрытие: порошковая полиэфирная краска, цвет по RAL 7032) – 1 шт.;
6. Крышка люка (материал: листовая сталь толщиной 1,5 мм, покрытие: порошковая полиэфирная краска, цвет по RAL 7032) – 1 или 2 шт, в зависимости от размера корпуса;
7. Дверцы – (материал: листовая сталь, покрытие: порошковая полиэфирная краска, цвет по RAL 7032) – 1 шт.;
8. Петли для дверей (крытые, универсальные – левые/правые) – 2 или 3 штуки, в зависимости от размера корпуса, согл. Таблицы представленной ниже;
9. Замок – 2 шт., ключ – 1 шт.

Wyposażenie dodatkowe

10	Płyty montażowe typ RZP1;
11	Uchwyty montażowe typ RZUM;
12	Ściany montażowe typ RZSM;
13	Osłony modułowe typ RZOM;
14	Osłony pełne typ RZOP;
15	Zestawy szyn TS typ RZ-TS, RZ-TSW;
16	Zestawy do łączenia obudów typ RZ-ZL;
17	Zestaw RZ-TSW.

Additional accessories

10	Mounting plates RZP1 type;
11	Fixing brackets RZUM type;
12	Mounting walls RZSM type;
13	Module shield RZOM type;
14	Blind shield RZOP type;
15	Sets of DIN rails RZ-TS, RZ-TSW type;
16	Sets for enclosures joining RZ-ZL type;
17	Set of RZ-TSW type.

Дополнительное оснащение

10	Монтажные панели тип RZP1;
11	Монтажные крепежи тип RZUM;
12	Монтажные стенки тип RZSM;
13	Защита модулей тип RZOM;
14	Закрытая защита модулей тип RZOP;
15	Комплекты шин TS тип RZ-TS, RZ-TSW;
16	Комплекты для соединения корпусов тип RZ-TSW;
17	Комплект RZ-TSW.

Obudowa RZ z płytami bocznymi
Enclosure RZ type with side plates
Корпус RZ с боковыми панелями

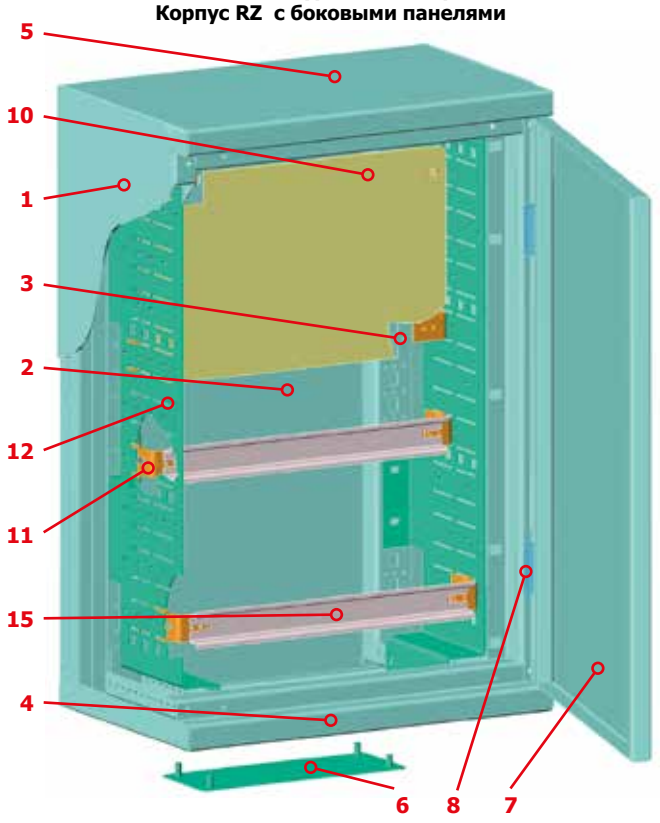

Obudowa RZ z wyposażeniem
Enclosure RZ type with accessories
Корпус RZ с оснащением

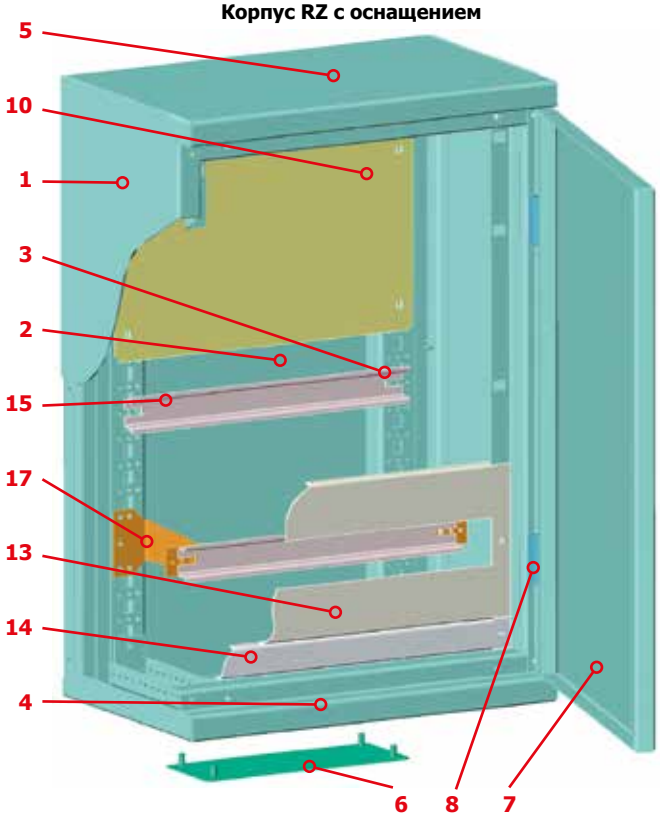

Obudowy RZ połączone
Connected enclosures RZ type
Соединенные корпусы RZ

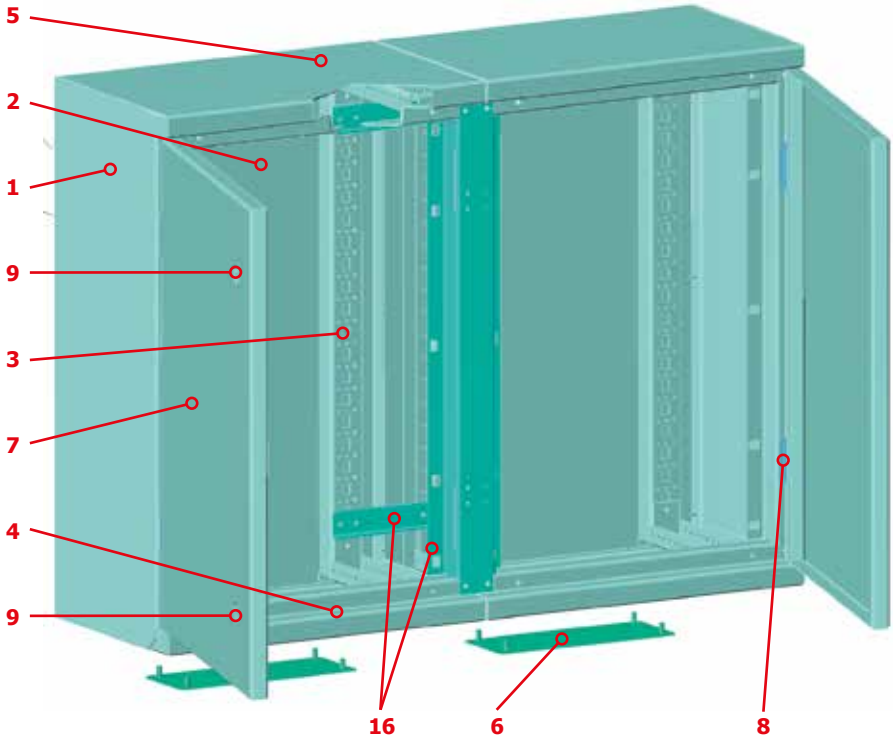

Mocowanie obudowy na ścianie

Mocowanie obudowy na ścianie przy pomocy 4 kołków, przez otwory Ø10,2 w tylnej ścianie obudowy. Możliwość zastosowania uchwytów ściennych WSRN-1 (str. 59).

Enclosure mounting on the wall

With 4 bolts, through holes Ø10.2 in the rear cover. It is also possible to apply wall holders WSRN-1 type (page 59).

Крепление корпуса к стене

Корпус крепится к стене при помощи 4 болтов, через 4 отверстия Ø10,2 в задней стенке. Возможность применения настенных крепежей WSRN-1 (стр. 59).

Drzwi Door Дверцы

Usztywnione (listwa usztywniająca i dodatkowe gięcie).
Pojedyncze, kąt otwarcia 120°.
Możliwość mocowania po obu stronach obudowy.
Zamek: 2 sztuki, standardowo obudowy dostarczane są z zamkiem typu ZMRN-W. Istnieje możliwość uzgodnienia typu wkładki w zamku. W komplecie dostarczany jest odpowiedni klucz.
Zacisk do przewodów ochronnych: Na wewnętrznej powierzchni drzwi, miedziowany, M6x12.
Zawias: Uniwersalny, kryty. Możliwość montażu po obu stronach obudowy.

Stiffened (edge bending and stringer on the door).
Single, open angle 120°.
It is possible to fix on each side (left or right) of the enclosure.
Lock: 2 pcs, enclosures are supplied with locks ZMRN-W type. Enclosures with other lock inserts on special request. Key is in the set.
There is copper plated bolt for protection wire M6x12 on inside surface of the door.
Clamp for protection wires: On the inside part of door, copper plated, M6x12.
Hinge: Universal, covered. It is possible to mount hinges on each side (right or left) of enclosure.

Усиленные рейкой жесткости и дополнительным загибом.
Одинарные, угол открытия 120°.
Возможность установки с обеих сторон корпуса.
Замок: 2 шт, стандартные корпус поставляются с замком типа ZMRN-W. Есть возможность подобрать тип сердцевины замка. В комплекте поставляется соответствующий ключ.
Зажим для защитных проводов: На внутренней стороне дверцы есть медная заземляющая шпилька M6x12.
Петли: Универсальные, закрытые. Возможность установки с обеих сторон корпуса.



Otwór do mocowania obudowy.
Hole for enclosure mounted.
Отверстие для крепления корпуса.



Zawias uniwersalny. Możliwość mocowania po obu stronach obudowy.
Universal hinge. Possibility to mount the door on each side of enclosure.
Универсальные петли. Возможность установки с обеих сторон корпуса.



Bolec uziemiający
Earthing bolt
Зазаемляющая шпилька.





Usztywnienie drzwi – listwa i dodatkowe zagięcie
Stiffened door – edge bending and stringer
Усиление двери – рейка жесткости и дополнительный загиб

Mocowanie płyty montażowej

Do profili nośnych, przy pomocy wkrętów samogwintujących lub na ścianach montażowych przy pomocy uchwytów RZUM.

Mounting plate fixing

To bearing profiles, with self-tapping screws or to mounting walls, with fixing brackets RZUM type.

Установка монтажной панели

К несущим стойкам, при помощи самонарезных винтов или на монтажных стенках при помощи крепежей RZUM.

Zaciski do przewodów ochronnych

Miedziowane zaciski M6x12 osadzone są na wewnętrznej powierzchni drzwi i na wewnętrznych powierzchniach ścian bocznych.

Clamps for protection wires

Copper plated bolts on M6x12 on inside surfaces of door and side covers.

Зажимы для защитных проводов

Омедненные заземляющие шпильки M6x12 на внутренних поверхностях дверцы и боковых стенок.

Przepust kablowy

W zależności od rozmiarów obudowy, 1 lub 2 otwory w pokrywie dolnej. Możliwość zastosowania płyt kablowych membranowych.

Snap bushing

Depending on enclosure size, 1 or 2 holes in the bottom plate. It is possible to apply flanges.

Люк для подвода кабелей

В зависимости от размеров корпуса, 1 или 2 люка в нижней крышке. Есть возможность применения мембранной крышки.



Mocowanie płyty montażowej przy pomocy ściany montażowej i uchwytu RZUM.
Mounting plate fixed with fixing brackets.
Устанавливание монтажной панели при помощи монтажной стенки и крепежа RZUM



Przepust kablowy
Snap bushing
Люк для подвода кабелей



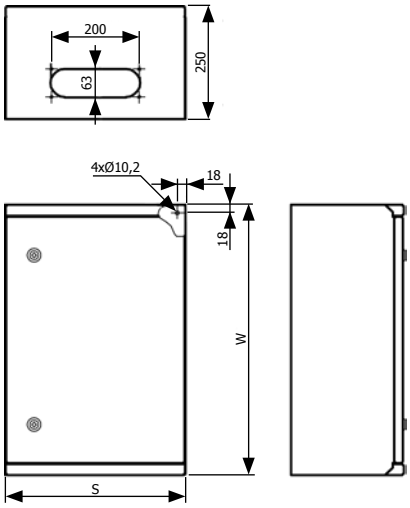

Typ Type Тип	Art. nr Item No. Арт. №	Maksymalna liczba modułów w rozdzielnicy Max. no. of modules Максимальное количество модулей	Liczba przepustów No. of snap bushings Количество люков для подвода кабелей	Liczba zawiasów No. of hinges Количество петель	S	W	C
RZ 4060	R30RS-05010100100	51	1	2	400	600	250
RZ 4070	R30RS-05010100200	68	1	3	400	750	250
RZ 40100	R30RS-05010100300	102	1	3	400	1050	250
RZ 40120	R30RS-05010100400	119	1	3	400	1200	250
RZ 6060	R30RS-05010100500	84	2	2	600	600	250
RZ 6070	R30RS-05010100600	112	2	3	600	750	250
RZ 60100	R30RS-05010100700	168	2	3	600	1050	250
RZ 60120	R30RS-05010100800	196	2	3	600	1200	250
RZ 8070	R30RS-05010100900	156	2	3	800	750	250
RZ 80100	R30RS-05010101000	234	2	3	800	1050	250
RZ 80120	R30RS-05010101100	273	2	3	800	1200	250

10 Płyty montażowe

Materiał: blacha stalowa pokryta alucynkiem, grubość blachy 1,5 mm.
Możliwości montażu: do profili nośnych, przy pomocy wkrętów samogwintujących lub do ścian montażowych przy pomocy uchwytów montażowych RZUM. W komplecie normalia montażowe.

Mounting plates

Material: steel plate, thickness 1.5 mm; surface finish: Al-Zn.
Can fix to: supporting profiles, with self-tapping screws or to mounting walls, with fixing brackets RZUM type. Fasteners in the set.

Монтажные панели

Материал: Листовая сталь покрытая алюцинком, толщина листа 1,5 мм.
Возможность монтажа: к несущим стойкам, при помощи самонарезных винтов или к монтажным стенкам при помощи крепежей RZUM. В комплекте монтажные элементы.

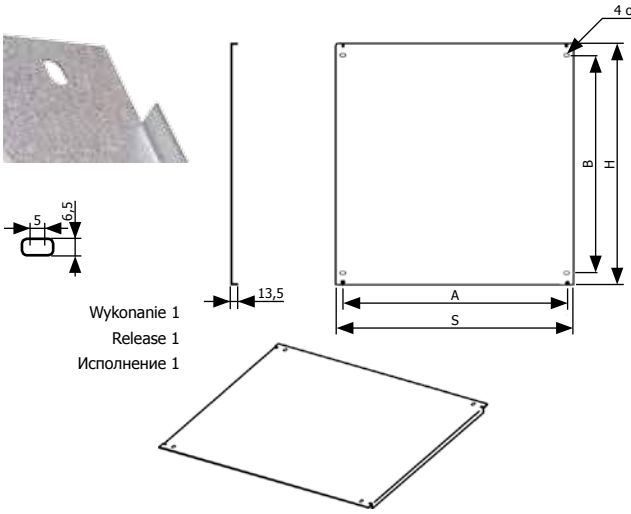

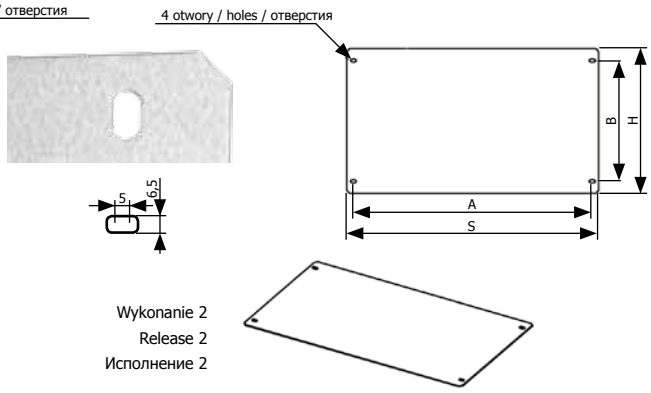

Obudowa Enclosure Корпус	Typ Type Тип	Art. nr Item No. Арт. №	Wykonanie Release Исполнение	S	H	A	B
RZ 4060, RZ 4070, RZ 40100, RZ 40120	**RZP1 4020**	R30RS-05010200100	1	321	200	294	150
	RZP1 4030	R30RS-05010201100	1	321	300	294	250
RZ 6060, RZ 6070, RZ 60100, RZ 60120	**RZP1 6020**	R30RS-05010200200	1	521	200	494	150
	RZP1 6030	R30RS-05010201200	1	521	300	494	250
	RZP1 6050	R30RS-05010202100	2	521	500	494	450
RZ 8070, RZ 80100, RZ 80120	**RZP1 8020**	R30RS-05010200300	1	721	200	694	150
	RZP1 8030	R30RS-05010201300	1	721	300	694	250
	RZP1 8050	R30RS-05010202200	2	721	500	694	450

11 Uchwyty montażowe RZUM

Materiał: blacha stalowa pokryta alucynkiem, grubość 2 mm. W komplecie 2 sztuki uchwytów z normaliami montażowymi.
Art. Nr: R30RS-05070100100.

Fixing brackets RZUM type

Material: steel plate, thickness 2 mm; surface: Al-Zn. Set consists of 2 fixing brackets and mounting fasteners.
Item No: R30RS-05070100100.

Монтажные крепежи RZUM

Материал: Листовая сталь покрытая алюцинком, толщина 2,0 мм. В комплекте 2 крепежа с монтажными элементами.
Арт.№: R30RS-05070100100.

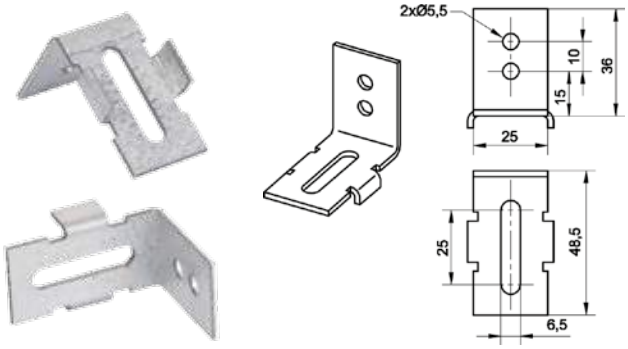

12 Ściany montażowe

Do montażu szyn TS i płyt montażowych.
Materiał: Blacha stalowa pokryta alucynkiem, grubość 2 mm.
Ściany montażowe dostarczane są w kompletach złożonych z 2 identycznych ścian i kompletu normaliów montażowych. Do montażu wyposażenia do ścian montażowych przeznaczone są uchwyty montażowe RZUM.

Mounting walls

For DIN rails and mounting plates assembly.
Material: steel plate, thickness 2 mm; surface: Al-Zn.
Mounting walls are supplied in sets consisting of 2 identical walls and fasteners. Fixing brackets RZUM type are designed for fixing accessories to mounting walls.

Монтажные стенки

Для установки шин TS и монтажных панелей.
Материал: Листовая сталь покрытая алюцинком, толщина 2,0 мм.
Монтажные стенки поставляются в комплектах состоящих из 2 одинаковых стенок и набора монтажных элементов. Для крепления оборудования к монтажным стенкам используются монтажные крепежи RZUM.



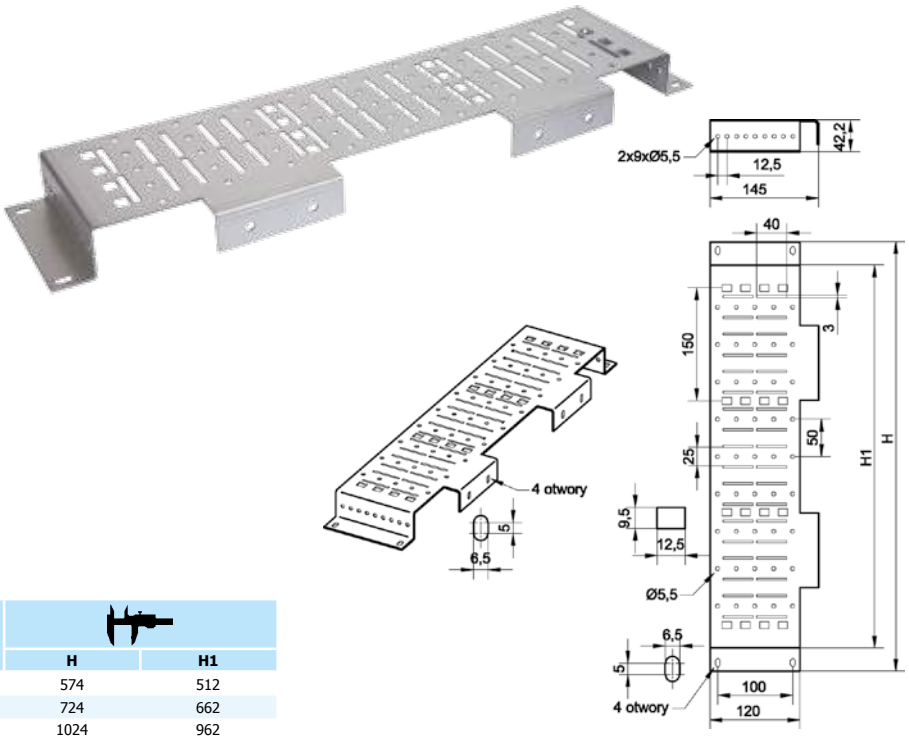

Obudowa Enclosure Корпус	Typ Type Тип	Art. nr Item No. Арт. №	H	H1
RZ 4060	**RZSM 60**	R30RS-05020000100	574	512
RZ 4070	**RZSM 70**	R30RS-05020000200	724	662
RZ 40100	**RZSM 100**	R30RS-05020000300	1024	962
RZ 40120	**RZSM 120**	R30RS-05020000400	1174	1112
RZ 6060	**RZSM 60**	R30RS-05020000100	574	512
RZ 6070	**RZSM 70**	R30RS-05020000200	724	662
RZ 60100	**RZSM 100**	R30RS-05020000300	962	962
RZ 60120	**RZSM 120**	R30RS-05020000400	1174	1112
RZ 8070	**RZSM 70**	R30RS-05020000200	724	662
RZ 80100	**RZSM 100**	R30RS-05020000300	962	962
RZ 80120	**RZSM 120**	R30RS-05020000400	1174	1112

13 14 Osłony modułowe

W każdej obudowie stosuje się 2 identyczne, odpowiednio dopasowane osłony RZOP. Mocowane są powyżej pierwszej i poniżej ostatniej osłony RZOM.
Materiał: blacha stalowa, grubość 1,2 mm.
Wykończenie powierzchni: farba proszkowa poliestrowa.
Kolor: RAL 7032.
Osłony dostarczane są w komplecie z normaliami montażowymi.

Shields

In each enclosure, 2 identical RZOP shields are mounted: below the lowest module shield RZOM type and above the highest one.
Material: steel plate, thickness 1.2 mm
Surface: polyester powder paint.
Colour: RAL 7032
Shields are supplied with fasteners in set.

Защита модулей

В каждом корпусе используются 2 идентичные, соответствующе подобранные защиты RZOP. Крепятся они над первой и под последней защитой RZOM.
Материал: Листовая сталь покрытая алюцинком, толщина 1,2 мм.
Покрытие: порошковая полиэфирная краска.
Цвет: RAL 7032.
Защита поставляется в комплекте с монтажными элементами.

Osłona pełna
Blind shield
Закрытая защита
RZOP



Osłona modułowa
Module shield
Защита модулей
RZOM

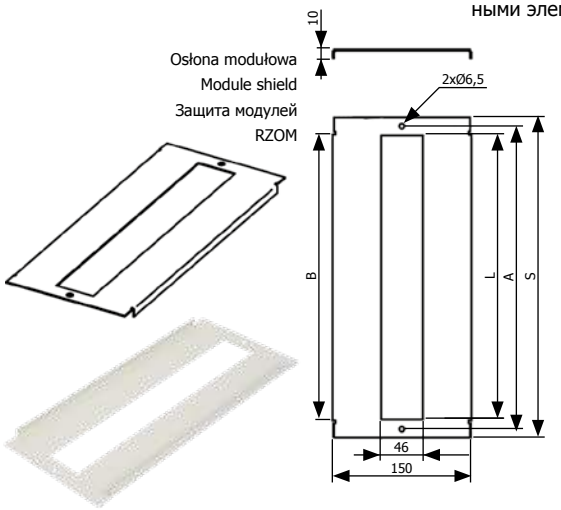

Typ Type Тип	Typ Type Тип	A	B	S	L
RZOM 40	**RZOP 40**	328,5	310	347	308
RZOM 40	**RZOP 40**	328,5	310	347	308
RZOM 40	**RZOP 40**	328,5	310	347	308
RZOM 40	**RZOP 40**	328,5	310	347	308
RZOM 60	**RZOP 60**	528,5	510	547	504
RZOM 60	**RZOP 60**	528,5	510	547	504
RZOM 60	**RZOP 60**	528,5	510	547	504
RZOM 60	**RZOP 60**	528,5	510	547	504
RZOM 80	**RZOP 80**	728,5	710	747	702
RZOM 80	**RZOP 80**	728,5	710	747	702
RZOM 80	**RZOP 80**	728,5	710	747	702

Obudowa Enclosure Корпус	Osłony modułowe / Module shields / Защита модулей				Osłony pełne / Blind shields / Закрытая защита	
	Typ Type Тип	Art. nr Item No. Арт. №	Liczba modułów w rzędzie No. of modules in raw Кол-во модулей в ряду	Max liczba osłon w rozdzielnicy Max no. of shields in enclosure Макс. кол-во защит в распр. шкафу	Typ Type Тип	Art. nr Item No. Арт. №
RZ 4060	**RZOM 40**	R30RS-05050100100	17	3	**RZOP 40**	R30RS-05050101100
RZ 4070	**RZOM 40**	R30RS-05050100100	17	4	**RZOP 40**	R30RS-05050101100
RZ 40100	**RZOM 40**	R30RS-05050100100	17	6	**RZOP 40**	R30RS-05050101100
RZ 40120	**RZOM 40**	R30RS-05050100100	17	7	**RZOP 40**	R30RS-05050101100
RZ 6060	**RZOM 60**	R30RS-05050100200	28	3	**RZOP 60**	R30RS-05050101200
RZ 6070	**RZOM 60**	R30RS-05050100200	28	4	**RZOP 60**	R30RS-05050101200
RZ 60100	**RZOM 60**	R30RS-05050100200	28	6	**RZOP 60**	R30RS-05050101200
RZ 60120	**RZOM 60**	R30RS-05050100200	28	7	**RZOP 60**	R30RS-05050101200
RZ 8070	**RZOM 80**	R30RS-05050100300	39	4	**RZOP 80**	R30RS-05050101300
RZ 80100	**RZOM 80**	R30RS-05050100300	39	6	**RZOP 80**	R30RS-05050101300
RZ 80120	**RZOM 80**	R30RS-05050100300	39	7	**RZOP 80**	R30RS-05050101300

Zaślepka do osłony modułowej
– patrz str. 60.

Cover for module shield
– see page 60.

Заглушка защиты модулей
– смотри стр. 60.



15 Zestaw szyny TS z normaliami, typ RZ-TS

Set of DIN rails, RZ-TS type

Комплект шины TS с монтажными элементами, тип RZ-TS

Skład zestawu:
– Szyna TS-35/15 – 1 szt.
– Normalia montażowe.

Set contains:
– DIN rail TS-35/15 – 1 pc
– Fasteners.

Состав комплекта:
– Шина TS – 35/15 – 1 шт.
– Монтажные элементы.

Obudowa Enclosure Корпус	Typ Type Тип	L [mm/мм]	A [mm/мм]	Art. nr Item No. Арт. №
RZ 4060	**RZ-TS 40**	300	270	R30RS-05040101100
RZ 4070	**RZ-TS 40**			R30RS-05040101100
RZ 40100	**RZ-TS 40**			R30RS-05040101100
RZ 40120	**RZ-TS 40**			R30RS-05040101100
RZ 6060	**RZ-TS 60**	500	470	R30RS-05040101200
RZ 6070	**RZ-TS 60**			R30RS-05040101200
RZ 60100	**RZ-TS 60**			R30RS-05040101200
RZ 60120	**RZ-TS 60**			R30RS-05040101200
RZ 8070	**RZ-TS 80**	700	670	R30RS-05040101300
RZ 80100	**RZ-TS 80**			R30RS-05040101300
RZ 80120	**RZ-TS 80**			R30RS-05040101300



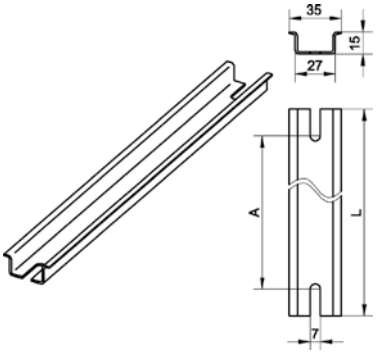

16 Zestawy do łączenia szeregowego obudów

Skład zestawu:
– Pokrywa łączeniowa, materiał: blacha stalowa grubość 1,5 mm pokryta farbą proszkową poliestrową, kolor RAL 7032.
– Łączniki 2 lub 3 sztuki wg tabeli poniżej, materiał: blacha stalowa pokryta alucynkiem, grubość blachy 2 mm.
– Normalia montażowe.

Sets for enclosures joining

Set contains:
– Cover, material: steel plate, thickness 1.5 mm; surface: polyester powder paint, colour RAL 7032.
– Joining, 2 or 3 pcs, according to table below, material: steel plate, thickness 1.5 mm; surface: Al-Zn.
– Fasteners.

Комплекты для соединения корпусов в ряд

Состав комплекта:
– соединительная крышка, материал: листовая сталь толщиной 1,5 мм, покрытие: порошковая полиэфирная краска, цвет по RAL 7032.
– соединители, 2 или 3 штуки согласно таблице ниже, материал: листовая сталь покрытая алюцинком, толщина листа 2 мм.
– монтажные элементы.

Obudowa Enclosure Корпус	Typ Type Тип	Art. nr Item No. Арт. №	Liczba łączników w zestawie No. of joints in set Кол-во соединителей в комплекте	H	H1
				[mm/мм]	
RZ 4060	**RZ-ZL 60**	R30RS-05060100100	2	547	509
RZ 4070	**RZ-ZL 70**	R30RS-05060100200	2	697	659
RZ 40100	**RZ-ZL 100**	R30RS-05060100300	3	997	959
RZ 40120	**RZ-ZL 120**	R30RS-05060100400	3	1141	1109
RZ 6060	**RZ-ZL 60**	R30RS-05060100100	2	547	509
RZ 6070	**RZ-ZL 70**	R30RS-05060100200	2	697	659
RZ 60100	**RZ-ZL 100**	R30RS-05060100300	3	997	959
RZ 60120	**RZ-ZL 120**	R30RS-05060100400	3	1141	1109
RZ 8070	**RZ-ZL 70**	R30RS-05060100200	2	697	659
RZ 80100	**RZ-ZL 100**	R30RS-05060100300	3	997	959
RZ 80120	**RZ-ZL 120**	R30RS-05060100400	3	1141	1109



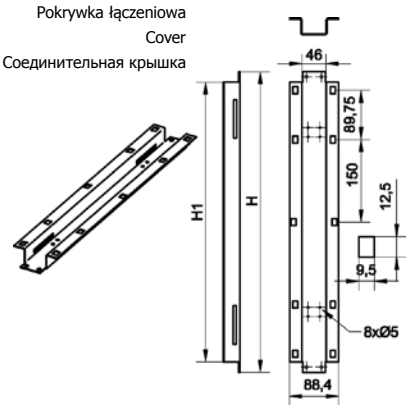





17 Zestaw szyny TS ze wspornikiem, typ RZ-TSW

Skład zestawu:
– Wsporniki – 2 szt., materiał: blacha stalowa grubość 2 mm, pokryta alucynkiem.
– Szyna TS – 35/15 – 1 szt.
– Normalia montażowe.

Set of DIN rails with 2 brackets, RZ-TSW type

Set contains:
– Brackets – 2 pcs, material: steel plate, thickness 2 mm; surface: Al-Zn.
– DIN rail TS-35/15 – 1 pc.
– Fasteners.

Комплект шины TS с кронштейном, тип RZ-TSW

Состав комплекта:
– Кронштейны – 2шт, материал: листовая сталь толщиной 2мм, покрытие – алюцинк.
– Шина TS – 35/15 – 1шт.
– Монтажные элементы.

Obudowa Enclosure Корпус	Typ Type Тип	Art. nr Item No. Арт. №
RZ 4060	**RZ-TSW 40**	R30RS-05040100100
RZ 4070	**RZ-TSW 40**	R30RS-05040100100
RZ 40100	**RZ-TSW 40**	R30RS-05040100100
RZ 40120	**RZ-TSW 40**	R30RS-05040100100
RZ 6060	**RZ-TSW 60**	R30RS-05040100200
RZ 6070	**RZ-TSW 60**	R30RS-05040100200
RZ 60100	**RZ-TSW 60**	R30RS-05040100200
RZ 60120	**RZ-TSW 60**	R30RS-05040100200
RZ 8070	**RZ-TSW 80**	R30RS-05040100300
RZ 80100	**RZ-TSW 80**	R30RS-05040100300
RZ 80120	**RZ-TSW 80**	R30RS-05040100300





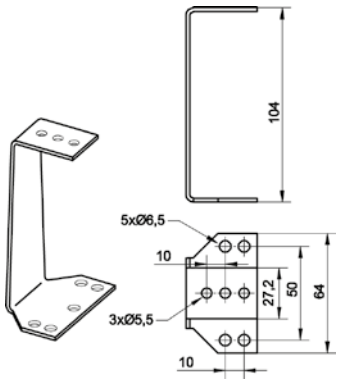

Idealne połączenia
Ideal connections
Идеальные соединения

Dla nas liczą się tylko udane połączenia.

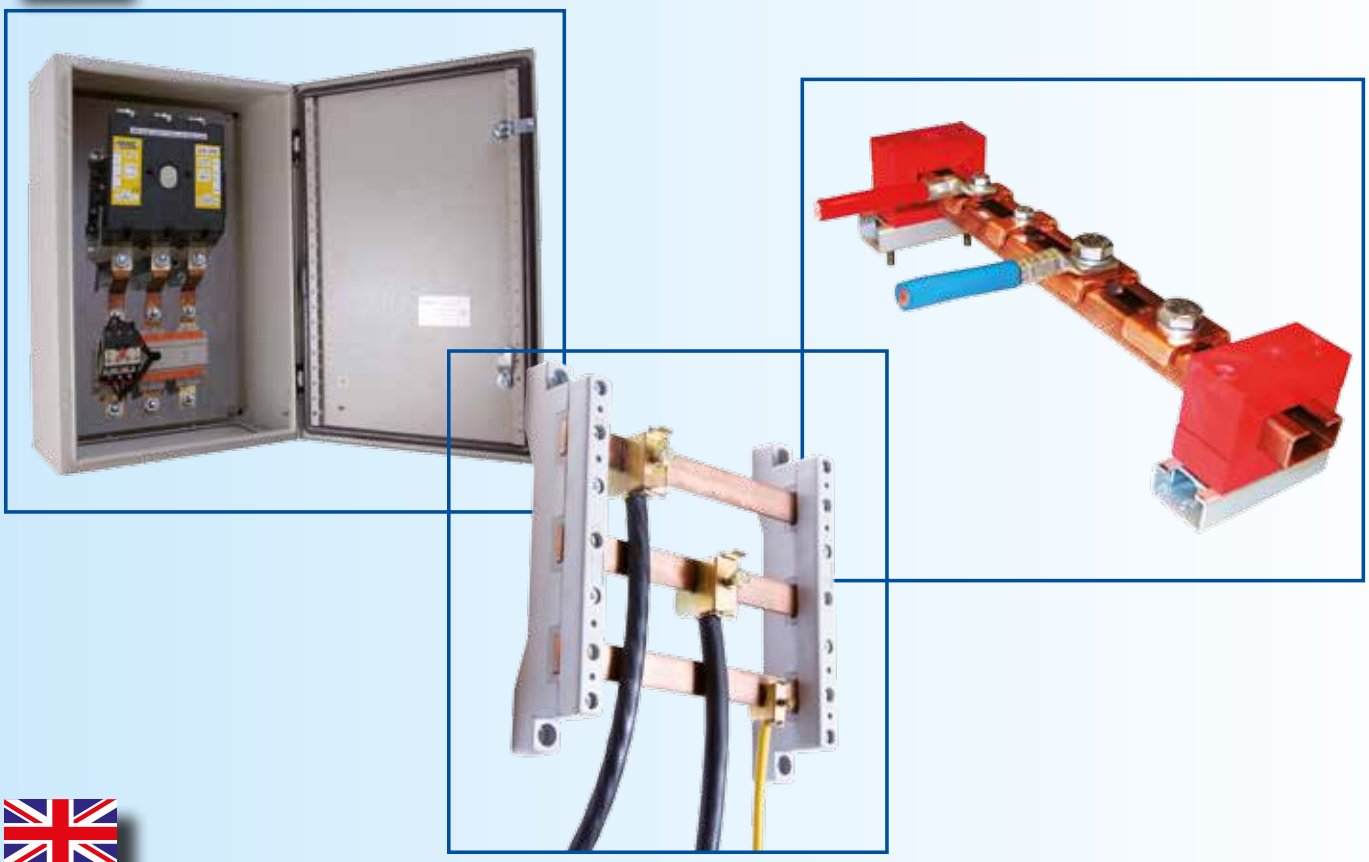

Only successfull connections are important to us.

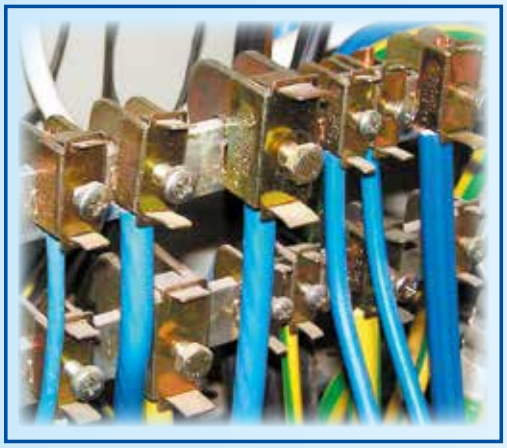



Infolinia / Helpline
801 000 275

Для нас важны только удачные соединения.



ERGOM®

Obudowy modułowe podtynkowe typ RM

Przeznaczenie: Do montażu aparatury modułowej, w celu ochrony przed dotykiem. Do zastosowań w warunkach wnętrzowych.
Warunki pracy: Zgodnie z normą PN-EN 62208.
Stopień ochrony: IP30, zgodnie z normą IEC 60529.
Certyfikaty: PRS – Ocena zgodności z dyrektywą 2006/95/WE.

Obudowa

Materiał: Blacha stalowa, grubość w zależności od rozmiaru 1÷1,5 mm.
Wykończenie powierzchni: Farba proszkowa poliestrowa, kolor RAL 7032.
Mocowanie obudowy: Zabudowa we wnęce ściennej.
Kołnierz wokół przedniej części korpusu: Osłania brzegi wnęki oraz usztywnia konstrukcję.
Wyprowadzenie kabli: Otwór w tylnej części korpusu.
Zaciski do przewodów ochronnych: Miedziowane zaciski M6x12 osadzone są na wewnętrznej powierzchni drzwi i obu ścian bocznych.

Drzwi

Pojedyncze, kąt otwarcia 120°.
Zamek: Patentowy, 1 lub 2 sztuki, w zależności od rozmiaru obudowy. Standardowo obudowy dostarczane są z zamkiem osadzonym w drzwiach. W komplecie dostarczany jest odpowiedni klucz.
Zawiasy: Kryte. Możliwość mocowania drzwi po obu stronach obudowy.
Zacisk do przewodów ochronnych: Na wewnętrznej powierzchni drzwi osadzony jest miedziowany zacisk M6x12 do przewodów ochronnych.

Osłona aparatury modułowej

Materiał: Blacha stalowa, grubość 1,2 mm.
Wykończenie powierzchni: Farba proszkowa poliestrowa, kolor RAL 7032.
Mocowanie: Do profili na ścianach obudowy, przy pomocy blachowkrętów.

Recess mounted modular enclosures RM type

Application: For installation of modular electrical devices, to keep them away from touch. For indoor applications.
Working conditions: According to standard EN 62208.
Protection level: IP 30, according to standard IEC 60529.
Certificates: Assessment of Conformity with Directive 2006/95/EC by PRS.

Enclosure

Material: Steel plate, thickness dependent on size 1÷1.5 mm.
Surface finish: Polyester powder paint, colour RAL 7032.
Enclosure mounting: In wall recess.
Front flange: Covers edge of wall recess and stiffens construction.
Cable entry: Hole in rear part of enclosure.
Clamps for protection wires: Copper plated bolts M6x12 on inside surface of the door and both side walls.

Door

Single, opening angle 120°.
Lock: Lock with insert, 1 or 2 pcs, depending on size of enclosure. Enclosures are supplied with lock mounted in door as a standard. Key is in the set.
Hinges: Covered. Capability of mounting door on either side (right or left) of enclosure.
Clamp for protection wire: Copper plated bolts M6x12 on inside surface of the door

Module shield

Material: Steel plate, thickness 1.2 mm.
Surface finish: Polyester powder paint, colour RAL 7032.
Fixing: To profiles on enclosure walls, for mountage metal-plate screws.

Встраиваемые модульные корпуса тип RM

Предназначение: Для монтажа модульной аппаратуры, для защиты от случайного прикосновения. Применяются внутри помещений.
Условия работы: Согласно норме EN 62208.
Степень защиты: IP 30, согласно норме IEC 60529.
Сертификаты: PRS – Оценка соответствия директиве 2006/95/WE.

Корпус

Материал: Листовая сталь, толщина в зависимости от размера 1÷1,5 мм.
Покрытие: Порошковая полиэфирная краска, цвет по RAL 7032.
Монтаж корпуса: Встраиваемый в стенной нише.
Фланец вокруг лицевой части корпуса: Закрывает края ниши и делает конструкцию более жесткой.
вывод кабелей: Люк в задней стенке корпуса.
Зажимы для защитных проводов: Омедненные заземляющие шпильки M6x12 на внутренних поверхностях дверцы и двух боковых стенках.

Дверцы

Одинарные, угол открытия 120°.
Замок: 1 или 2 замка, в зависимости от размера корпуса. Стандартные корпуса поставляются с замком в дверцах. В комплекте идет соответствующий ключ.
Петли: Закрытые. Возможность установки с обеих сторон корпуса.
Зажимы для защитных проводов: Омедненные заземляющие шпильки M6x12 на внутренней поверхности дверцы.

Защита модульной аппаратуры

Материал: Листовая сталь, толщина 1,2 мм.
Покрытие: Порошковая полиэфирная краска, цвет по RAL 7032.
Крепеж: К стойкам, при помощи самонарезных винтов.





Zaciski do przewodów ochronnych
Clamps for protection wires
Зажимы для защитных проводов



Kołnierz obudowy
Front flange
Фланец вокруг лицевой части корпуса



Drzwi
Door
Дверцы

W komplecie z obudową

- Szyny TS, liczba szyn w komplecie wg tabeli;
- Mosiężne zaciski ochronne i neutralne;
- Izolatory do listwy zaciskowej neutralnej;
- Przewód ochronny zakończony końcówkami oczkowymi;
- Komplet normaliów montażowych.

Items in set

- DIN rails. See table below for number of rails in;
- Brass clamps protection and neutral;
- Insulators for neutral bar;
- Protection wire with galvanized copper terminals at both ends;
- Fasteners.

Оснащение, поставляемое в комплекте

- Шины TS, количество шин в комплекте согласно таблицы;
- Латунные зажимы: защитные и нейтральные;
- Изоляторы для прижимной планки нейтраль;
- Защитный провод с кольцевым наконечником;
- Комплект монтажных элементов.

Typ Type Тип	Art. nr Item No. Арт. №	Liczba szyn TS w zestawie Number of DIN rails Кол-во шин TS в комплекте	Liczba modułów w rzędzie Number of modules in raw Кол-во модулей в ряду					
					S	S1	W	W1
RM 3	R30RS-06010100100	1	3	1	160	210	200	250
RM 6	R30RS-06010100200	1	6	1	160	210	200	250
RM 12	R30RS-06010100300	1	12	1	260	310	200	250
RM 20	R30RS-06010100400	1	20	1	410	462	200	250
RM 24	R30RS-06010100500	2	12	1	260	310	350	400
RM 36	R30RS-06010100600	3	12	1	260	310	500	550
RM 48	R30RS-06010100700	3	16	2	330	380	500	550
RM 60	R30RS-06010100800	3	20	2	410	462	500	550
RM 72	R30RS-06010100900	3	24	2	460	510	500	550
RM 96	R30RS-06010101000	4	24	2	460	510	650	700

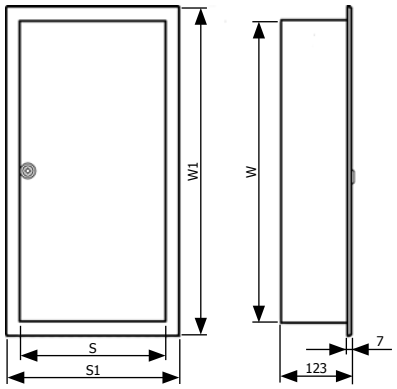

Obudowy modułowe natynkowe typ RMN

Przeznaczenie: Do montażu aparatury modułowej, w celu ochrony przed dotykiem. Do zastosowań w warunkach wnętrzowych.
Warunki pracy: Zgodnie z normą PN-EN 62208.
Stopień ochrony: IP30, zgodnie z normą IEC 60529.
Certyfikaty: PRS – Ocena zgodności z dyrektywą 2006/95/WE.

Obudowa

Materiał: Blacha stalowa, grubość w zależności od rozmiaru 1÷1,5 mm.
Wykończenie powierzchni: Farba proszkowa poliestrowa, kolor RAL 7032.
Mocowanie obudowy: Zawieszenie na ścianie przy pomocy 4 kołków, przez otwory Ø10,2 w tylnej ścianie.
Wyprowadzenie kabli: Otwór w tylnej części korpusu.
Zaciski do przewodów ochronnych: Miedziowane zaciski M6x12 osadzone są na wewnętrznej powierzchni drzwi i obu ścian bocznych.

Drzwi

Pojedyncze, kąt otwarcia 120°.
Zamek: Patentowy, 1 lub 2 sztuki, w zależności od rozmiaru obudowy. Standardowo obudowy dostarczane są z zamkiem osadzonym w drzwiach. W komplecie dostarczany jest odpowiedni klucz.
Zawiasy: Kryte. Możliwość mocowania drzwi po obu stronach obudowy.
Zacisk do przewodów ochronnych: Na wewnętrznej powierzchni drzwi osadzony jest miedziowany zacisk M6x12 do przewodów ochronnych.

Osłona aparatury modułowej

Materiał: Blacha stalowa, grubość 1,2 mm.
Wykończenie powierzchni: Farba proszkowa poliestrowa, kolor RAL 7032.
Mocowanie: Do profili na ścianach obudowy, przy pomocy blachowkrętów.

W komplecie z obudową

- Szyny TS, liczba szyn w komplecie wg tabeli;
- Mosiężne zaciski: ochronne i neutralne;
- Izolatory do listwy zaciskowej neutralnej;
- Przewód ochronny zakończony końcówkami oczkowymi;
- Komplet normaliów montażowych.

Surface mounted modular enclosures RMN type

Application: For installation of modular electrical devices, to keep them away from touch. For indoors applications.
Working conditions: According to standard EN 62208.
Protection level: IP 30, according to standard IEC 60529.
Certificates: Assessment of Conformity with Directive 2006/95/EC by PRS.

Enclosure

Material: Steel plate, thickness dependent on size 1÷1.5 mm.
Surface finish: Polyester powder paint, colour RAL 7032.
Enclosure mounting: On a wall with 4 bolts, through holes Ø10.2 in the rear cover.
Cable entry: Hole in rear part of enclosure.
Clamps for protection wires: Copper plated bolts on M6x12 on inside surface of the door and both side walls.

Door

Single door, opening angle 120°.
Lock: Lock with insert, 1 or 2 pcs, depending on size of either enclosure. Enclosures are supplied with lock mounted in door as a standard. Key is in the set.
Hinges: Covered. Capability of mounting door on either side (right or left) of enclosure.
Clamp for protection wire: Copper plated bolts M6x12 on inside surface of the door

Modular apparatus shield

Material: Steel plate, thickness 1.2 mm.
Surface finisz: Polyester powder paint, colour RAL 7032.
Fixing: To profiles on enclosure walls for mountage metal-plate screws.

Items in set

- DIN rails. See table below for number of rails in;
- Brass clamps protection and neutral;
- Insulators for neutral bar;
- Protection wire with galvanized copper terminals at both ends;
- Fasteners.

Настенные модульные корпуса тип RMN

Предназначение: Для монтажа модульной аппаратуры, для защиты от случайного прикосновения. Применяются внутри помещений.
Условия работы: Согласно норме EN 62208.
Степень защиты: IP 30, согласно норме IEC 60529.
Сертификаты: PRS – Оценка соответствия директиве 2006/95/WE.

Корпус

Материал: Листовая сталь, толщина в зависимости от размера 1÷1,5 мм.
Покрытие: Порошковая полиэфирная краска, цвет по RAL 7032.
Монтаж корпуса: К стене через 4 отверстия Ø10,2 в задней стенке.
Вывод кабелей: Люк в задней стенке корпуса.
Зажимы для защитных проводов: Омедненные заземляющие шпильки M6x12 на внутренних поверхностях дверцы и двух боковых стенках.

Дверцы

Одинарные, угол открытия 120°.
Замок: 1 или 2 замка, в зависимости от размера корпуса. Стандартные корпуса поставляются с замком в дверцах. В комплекте идет соответствующий ключ.
Петли: Закрытые. Возможность установки с обеих сторон корпуса.
Зажимы для защитных проводов: Омедненные заземляющие шпильки M6x12 на внутренней поверхности дверцы.

Защита модульной аппаратуры

Материал: Листовая сталь, толщина 1,2 мм.
Покрытие: Порошковая полиэфирная краска, цвет по RAL 7032.
Крепеж: К стойкам, при помощи самонарезных винтов.

Оснащение, поставляемое в комплекте

- Шины TS, количество шин в комплекте согласно таблицы;
- Латунные зажимы: защитные и нейтральные;
- Изоляторы для прижимной планки нейтраль;
- Защитный провод с кольцевым наконечником;
- Комплект монтажных элементов.







Typ Type Тип	Art. nr Item No. Арт. №	Liczba szyn TS w zestawie Number of DIN rails Кол-во шин TS в комплекте	Liczba modułów w rzędzie Number of modules in raw Кол-во модулей в ряду		S	W
RMN 3	R30RS-06020100100	1	3	1	190	240
RMN 6	R30RS-06020100200	1	6	1	190	240
RMN 12	R30RS-06020100300	1	12	1	290	240
RMN 20	R30RS-06020100400	1	20	1	440	240
RMN 24	R30RS-06020100500	2	12	1	290	390
RMN 36	R30RS-06020100600	3	12	1	290	540
RMN 48	R30RS-06020100700	3	16	2	360	540
RMN 60	R30RS-06020100800	3	20	2	440	540
RMN 72	R30RS-06020100900	3	24	2	490	540
RMN 96	R30RS-06020101000	4	24	2	490	690

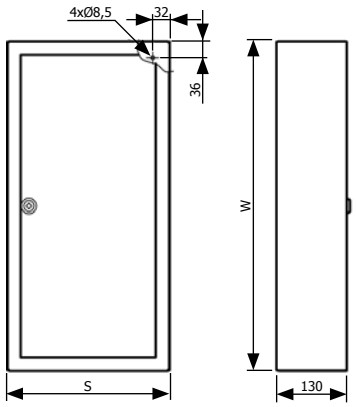

Obudowy monoblok typ RN 2000

Przeznaczenie

Do montażu urządzeń elektrycznych, w celu ochrony przed dotykiem. Do zastosowań w warunkach wnętrzowych.

Warunki pracy

Zgodnie z normą PN-EN 62208.

Stopień ochrony

IP 65 – obudowy jednodrzwiowe, IP 55 – obudowy dwudrzwiowe zgodnie z normą IEC 60529.

Certyfikaty

PRS – Ocena zgodności z dyrektywą 2006/95/WE.

Enclosures monoblok type RN 2000

Application

For installation of electrical devices, to keep them away from touch. For indoors applications.

Working conditions

According to standard PN-EN 62208.

Stopień ochrony

IP 54, according to standard IEC 60529.

Certificates

PRS – Assessment of Conformity with Directive 2006/95/WE.

Шкафы моноблок тип RN 2000

Назначение.

Для установки электроаппаратуры. Для применения внутри помещений.

Условия работы.

Согласно нормы PN-EN 62208.

Степень защиты.

IP 65 – однодверные шкафы, IP 55 – шкафы двухдверные согласно нормы IEC 60529.

Сертификаты.

PRS – Оценка соответствия с директивой 2006/95/WE.

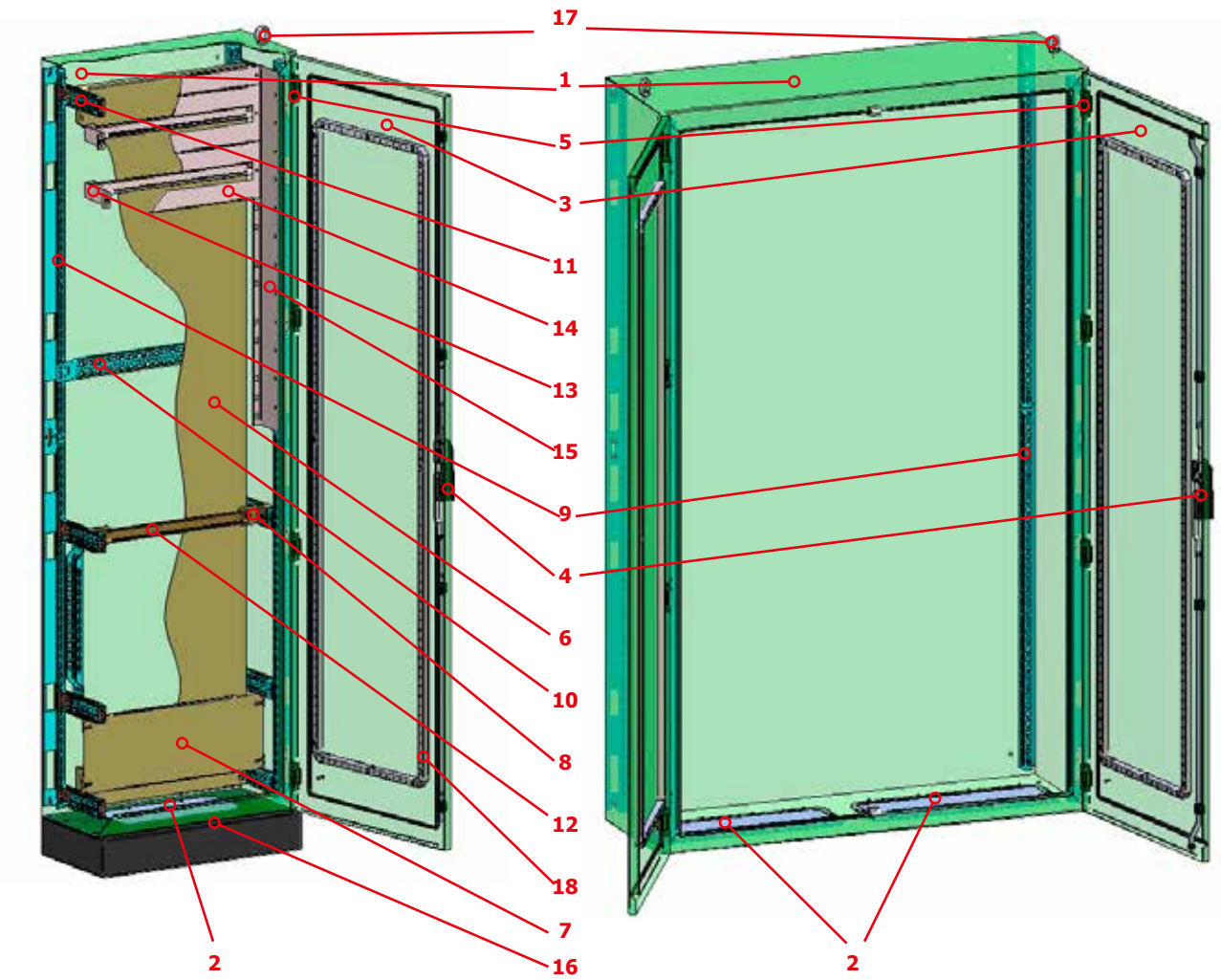

Wykonanie podstawowe

Skład zestawu:

1. Obudowa stalowa spawana – 1 szt. Materiał: blacha stalowa, grubość 2 mm. Wykończenie powierzchni: farba poliestrowa kolor RAL 7032;
2. Dekiel przepustu kablowego: obudowy jednodrzwiowe – 1 szt., obudowy dwudrzwiowe – 2 szt. Materiał: blacha stalowa 1,5 mm. Wykończenie powierzchni: farba poliestrowa kolor RAL 7032.
3. Drzwi: 1 lub 2 szt. Materiał: blacha stalowa, grubość 2 mm. Wykończenie powierzchni: farba poliestrowa kolor RAL 7032;
4. System zamykania: obudowy jednodrzwiowe – system 4-punktowy, obudowy dwudrzwiowe – system 3-punktowy;
5. Zawiasy do zawieszania drzwi: obudowy jednodrzwiowe – 4 szt., obudowy dwudrzwiowe – 8 szt.

Base release

Set includes:

1. Welded steel housing – 1 piece, Material: steel plate, thickness 2 mm. Finishing: polyester paint RAL 7032;
2. Conduit cable cap: single-door enclosures - 1 piece, double-door enclosures – 2 pcs Material: steel sheet of 1.5 mm thickness. Finishing: polyester paint RAL 7032.
3. Doors: 1 or 2 pieces, Material: steel sheet, 2 mm thick. Finishing: polyester paint RAL 7032;
4. Closure System:
   single- door enclosure - 4-point system,
   double-door - 3-point system;
5. Door hinges:
   single-door enclosures - 4 pieces,
   double-door enclosure - 8 pieces

Основное исполнение

1. Стальной сварной корпус – 1 шт. Материал – стальной лист, толщина 2 мм. Покрытие – полиэстеровая краска цвет RAL 7032;
2. Крышка кабельного ввода: однодверные шкафы–1 шт., двухдверные шкафы – 2 шт., Материал – стальной лист толщиной 1,5 мм. Покрытие – полиэстеровая краска цвет RAL 7032;
3. Двери: 1 или 2 шт. Материал - стальной лист, толщина 2 мм. Покрытие – полиэстеровая краска цвет RAL 7032;
4. Система запирания: однодверные шкафы – четырехточечная система, двухдверные шкафы – трехточечная система.
5. Дверные петли: однодверные шкафы – 4 шт., двухдверные шкафы – 8 шт.



Wyposażenie dodatkowe

Realizowane jako osobne pozycje zamówienia.

6	Zestaw płyty montażowej pełnej RN-ZP1;
7	Płyta montażowa częściowa RWP1;
8	Uchwyt montażowy RWUM;
9	Zestaw profili montażowych pionowych RN--ZPP;
10	Profil montażowy uniwersalny RN-PMU;
11	Zestaw profili montażowych poziomych RN--PMP;
12	Zestaw szyn TS – RZ-TS;
13	Zestaw szyn TS ze wspornikiem – RN-TSW;
14	Osłony modułowe – RWOM i RWOP;
15	Listwa osłony modułowej RNLM;
16	Cokół RNCK;
17	Komplet uchwytów transportowych – 2 szt; zestaw profilu transportowego – 1 szt.
18	Zestaw profili drzwiowych ZPD.

Additional accessories

Separate orders.

6	Mounting full plate RN-ZP1 set
7	RWP1 partial mounting plate
8	RWUM bracket
9	A set of vertical RN-IPP mounting profiles
10	Universal mounting RN-PMU profile
11	A set of horizontal RN-PMP mounting profiles
12	TS RZ-TS rail kit
13	TS RN-TSW rail kit with bracket
14	RWOM and RWOP Modular Shields
15	RNLM modular cover strip
16	RNCK plinth
17	Set of transport handles - 2 pieces; Transport profile set - 1 pc
18	Set of door profiles ZPD.

Дополнительное оснащение

Продаются как отдельные позиции заказа.

6	Набор цельной монтажной панели RN--ZP1;
7	Частичная монтажная панель RWP1;
8	Монтажный кронштейн RWUM;
9	Комплект вертикальных монтажных реек RN-ZPP;
10	Универсальная монтажная рейка RN-PMU;
11	Комплект поперечных монтажных реек RN-PMP;
12	Комплект шин TS-RZ-TS;
13	Комплект шин TS с кронштейном – RN--TSW;
14	Защита модулей – RWOM и RWOP;
15	Планка модульной защиты RNLM;
16	Цоколь RNCK;
17	Комплект транспортных проушин – 2 шт;
18	Набор дверных профилей ZPD.

Przykładowe zestawy

The example kit

Примеры комплектов

Typ/Type/	Numer elementu składowego/Component No./	Ilość sztuk w zestawie/ Number of pieces in a kit/
	Skład zestawu/Kit includes/	
	Zestaw obudowy RN 6203 z płytą montażową 600 mm, szynami TS i osłonami pod aparaturę modułową/ Housing set RN 6203 with mounting plate 600 mm, TS rails and guards under the module instruments/ Комплект корпуса RN 6203 с монтажной панелью 600 мм, рейками TS и защитой для модульной аппаратуры.	
RN 6203	1-5	1
RN-ZPP	9	3
RWP1 66	7	1
RNLM	15	1
RN-TSW 60	13	6
RWOM 6	14	6
RWOP 6	14	1
ZOMZ-05	-	1
RN-PMU 8	10	3
RNCK 613	16	1
PTR	17	1
	Zestaw obudowy RN 10204 z płytą montażową pełną i profilami drzwiowymi/ Housing set RN 10204 with complete mounting plate and door profiles/ Комплект корпуса RN 6203 с монтажной панелью 600 мм, рейками TS и защитой для модульной аппаратуры.	
RN 10204	1-5	1
RN-ZPP	9	2
RN-ZP1 1020	6	1
ZPD 520	18	2
UTR	17	1
RNCK 1024	16	1
	Zestaw obudowy RN 8206 do montażu aparatury modułowej, przewody rozprowadzone korytami kablowymi montowanymi na tylnej ścianie obudowy do profili PMU Housing set RN 8206 for the assembly of module instruments, cables routed in cable trays mounted on the back panel of the PMU profiles/ Комплект корпуса RN 8206 для монтажа модульной аппаратуры, провода разведены кабельными каналами, прикрепленными на задней стенке к профилям PMU	
RN 8206	1-5	1
RN-ZPP	9	4
RNLM	15	2
RN-TSW 80	13	12
RWOM 8	14	12
RWOP 8	14	2
RN-PMU 8	10	8
RNCK 826	16	1
PTR	17	1

Charakterystyka obudowy

Materiał: Blacha stalowa, grubość 2 mm.
Wykończenie powierzchni: farba proszkowa poliestrowa, kolor RAL 7032.
Kołki montażowe: wewnątrz obudowy (na wewnętrznej powierzchni) 16 kołków M8×20.
Otwory pod uchwyty transportowe: 2 otwory Ø13. Uchwyty transportowe należy zamawiać osobno (str. 40).
Przepust kablowy: w ścianie dolnej, w obudowach jednodrzwiowych 1 przepust, w dwudrzwiowych 2 przepusty. Montaż płyty przepustowej od góry przy pomocy blachowkrętów.
Mocowanie: montaż na cokole RNCK. Możliwy montaż bezpośrednio do podłoża (wymagane odpowiednie przygotowanie).
Obudowa posiada otwory pozwalające na przymocowanie jej do ściany.
Drzwi:

Enclosure characteristics

Material: Sheet steel of 2 mm thickness.
Surface finishing: Polyester powder paint, RAL 7032.
Assembly pegs: inside the housing (on the inner surface) 16 M8×20 pins
Handles holes: 2 holes Ø13. Lifting lugs must be ordered separately (p. 40).
Cable entry: it the lower wall, one passage in single-door enclosures, two passages in the double-door enclosures. Cable plate assembly mounted from the top with sheet metal screws.
Mounting: mounted on RNCK plinth. Can be installed directly into the ground (required adequate preparation).
The housing has openings to allow for wall montage.
Doors:
– Material: Steel sheet, thickness of 2 mm

Дополнительное оборудование

Материал: Стальной лист, толщина 2 мм.
Покрытие: полиэстеровая краска цвет RAL 7032;
Монтажные винты: внутри шкафа (на внутренней поверхности) 16 винтов M8x20.
Отверстия для транспортных проушин: 2 отверстия Ø13. Транспортные проушины следует заказывать отдельно (стр. 40).
Кабельный ввод: в нижней стенке, в однодверных шкафах один ввод, в двухдверных два ввода. Монтаж крышки кабельного ввода сверху при помощи шурупов.
Установка: Монтаж на цоколе RNCK. Возможно установить непосредственно на основании (требуется соответствующие приготовления).
Корпус имеет отверстия, позволяющие прикрепить его к стене.

– Materiał: Blacha stalowa, grubość 2 mm
– Wykończenie powierzchni: farba proszkowa poliestrowa, kolor RAL 7032.
– Kąt otwarcia: 170°.
– Uszczelka: wylewana – poliuretan
– Zawias uniwersalny, kryty. Możliwość mocowania po obu stronach (dotyczy obudów jednodrzwiowych). Drzwi zawieszone na 4 zawiasach.

Systemy zamykania: w obudowach jednodrzwiowych 4-punktowy system zamykania, w dwudrzwiowych 3-punktowy system zamykania. Standardowo wkładka typu „płetwa" (W). Istnieje możliwość uzgodnienia typu wkładki w zamku. W komplecie dostarczany jest odpowiedni klucz.

Kołki montażowe: Na wewnętrznej powierzchni drzwi 12 miedziowanych kołków M6×20 do montażu profili drzwiowych PDR (str. 41)

Zacisk do przewodów ochronnych: na wewnętrznej powierzchni drzwi. Miedziowany, M6x12.

– Finishing: polyester powder paint, RAL 7032.
– Opening angle: 170 °.
– Seal: cast - polyurethane
– Universal hinge, covered. Can be attached on both sides (for single-door enclosures). Suspended by 4 door hinges.

Locking systems: Single-door enclosures have 4-point locking system, the double-door have 3-point locking system. Standard "fin" type insert (W). It is possible to arrange for a specific type of liner in the keylock. The set is supplied the correct key.

Mounting pins: On the inner surface of the door 12 copper-clad studs M6x20 are located for the installation of door PDR (p. 41)

Clamp for protective conductors: on the inner surface of the door. Copper, M6x12.

Двери:
– Материал: стальной лист, толщина 2 мм.
– Покрытие – полиэстеровая краска цвет RAL 7032.
– Угол открытия: 170º.
– Прокладка: литая полиуритановая
– Петля универсальная, скрытая. Возможность замонтировать с двух сторон (касается однодверных корпусов). Дверь вешается на 4 петли.

Системы запирания: в однодверных шкафах – четырехточечная система запирания, в двухдверных шкафах – трехточечная система запирания. Поставляется со стандартной вставкой (W). Есть возможность заказать шкаф с другой замочной вставкой. В комплекте поставляется соответствующий ключ.

Монтажные винты: На внутренней стороне дверей 12 омедненных винтов M6x20 для монтажа дверных профилей ZPD (стр. 41).

Зажим для защитных проводов: На внутренней стороне двери. Омедненный болт M6x12.

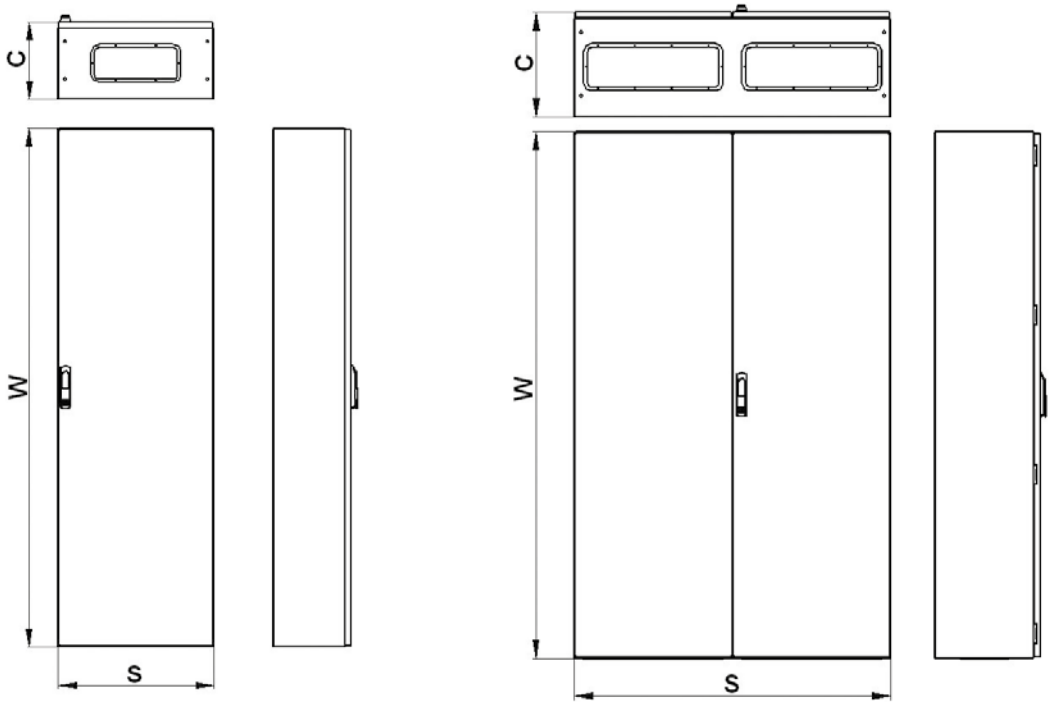

Typ Type Тип	Art. nr Item No. Арт. №	Liczba modułów w rzędzie No. of modules in raw Кол-во модулей в ряду	Max liczba modułów w rozdzielnicy** Max no. of modules in enclosure** Макс. кол-во модулей в распр. шкафу**				Wymiary przepustów*** Dimensions*** Размеры кабельных вводов*** [mm/мм]		Liczba zawiasów No. of hinges Количество петель
				W	S	C	a	b	
RN 6203	R31RD-04010100100	25	325	2000	600	300	320	120	4
RN 6204	R31RD-04010100200	25	325	2000	600	400	320	120	4
RN 6205	R31RD-04010100300	25	325	2000	600	500	320	120	4
RN 6206	R31RD-04010100400	25	325	2000	600	600	320	120	4
RN 8203	R31RD-04010100500	36	468	2000	800	300	500	150	4
RN 8204	R31RD-04010100600	36	468	2000	800	400	500	150	4
RN 8205	R31RD-04010100700	36	468	2000	800	500	500	150	4
RN 8206	R31RD-04010100800	36	468	2000	800	600	500	150	4
RN 10204*	R31RD-04010100900	48	624	2000	1000	400	320	120	4
RN 10205*	R31RD-04010101000	48	624	2000	1000	500	320	120	8
RN 12204*	R31RD-04010101200	60	780	2000	1200	400	500	150	8
RN 12205*	R31RD-04010101300	60	780	2000	1200	500	500	150	8
RN 12206*	R31RD-04010101400	60	780	2000	1200	600	500	150	8

* Obudowa dwudrzwiowa.

** W każdej obudowie można zamontować maksymalnie 13 rzędów modułów.

*** Obudowy jednodrzwiowe posiadają 1 przepust, dwudrzwiowe 2 przepusty.

* Double-door enclosure.

** In each enclosure max. 13 rows of modules can be mounted.

*** Single-door enclosures have one cable entry, two-door enclosures – 2 cable entries

* Однодверный распределительный шкаф.

** В каждом шкафу можно замонтировать максимально 13 рядов модулей.

*** Однодверные шкафы имеют 1 кабельный ввод, двухдверные – 2 ввода.

6 Zestaw płyty montażowej pełnej RW-ZP1

Skład zestawu: Płyta montażowa pełna; Uchwyty montażowe – 4 szt.; Normalia montażowe.
Materiał: Płyta montażowa – blacha stalowa ocynkowana, grubość 3 mm.
Uchwyty montażowe – blacha stalowa ocynkowana, grubość 2 mm.
Montaż: Płyta montażowa mocowana jest do profili pionowych RN-ZPP lub profili montażowych PMP, PMU za pośrednictwem uchwytów montażowych. Płytę łączy się z uchwytami przy pomocy śrub. Mocowanie do profili montażowych przy pomocy blachowkrętów.

Sets of full mounting plates RW –ZP1

Set is comprised of: full mounting plate, mounting holders – 4 pcs., assembly fasteners.
Material: mounting plate – galvanized steel plate 3 mm. thickness. Mounting holders – galvanized steel plate 2 mm.
Assembly: The mounting plate is attached to the vertical RN-ZPP profiles or mounting PMP, PMU profiles via mounting brackets. The plate is connected to the brackets with screws. Mounting profiles are attached with sheet metal screws.

Набор с цельной монтажной панелью RW-ZP1

В набор входят: Цельная монтажная панель; Монтажные держатели – 4 шт.; Нормализированные монтажные детали
Материал: Монтажная панель – оцинкованная листовая сталь, толщина 3 мм
Монтажные держатели – оцинкованная листовая сталь, толщина 2 мм.
Монтаж: Монтажная панель крепится к вертикальным рейкам RN-ZPP либо монтажным рейкам PMP, PMU при помощи монтажных крепежей. Панель привинчивается к крепежам. К монтажным рейкам крепится при помощи саморезов.

Obudowa Enclosure Корпус	Typ Type Тип	Art. nr Item No. Арт. №	H	B	S	A
RN 6203 RN 6204 RN 6205 RN 6206	**RN-ZP1 620**	R31RD-05010100100	1898	1850	498	464
RN 8203 RN 8204 RN 8205 RN 8206	**RN-ZP1 820**	R31RD-05010100200	1898	1850	698	664
RN 10204 RN 10205	**RN-ZP1 1020**	R31RD-05010100300	1898	1850	898	864
RN 10204 RN 10205	**RN-ZP1 1220**	R31RD-05010100400	1898	1850	1098	1064

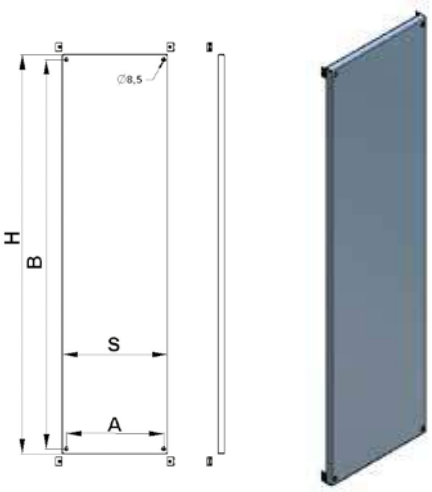

7 Płyta montażowa częściowa RWP1

Skład zestawu: Płyta montażowa – 1 szt., normalia montażowe.
Materiał: blacha stalowa pokryta alucynkiem, grubość blachy 1,5 mm.
Montaż: Płyta montażowa mocowana jest do profili pionowych RN-ZPP lub profili montażowych PMP, PMU bezpośrednio lub za pośrednictwem 4 uchwytów montażowych RNUM.

Partial mounting plate RWP1

Set includes: Mounting Plate - 1 pc, standardized mounting.
Material: steel plate covered Al-Zn, 1.5 mm thickness.
Assembly: The mounting plate is attached to the vertical RN-ZPP profiles or mounting PMP, PMU profiles directly or through 4 rnum mounting brackets.

Частичная монтажная панель RWP1

Состав набора: Монтажная панель – 1 шт., метизы.
Материал: стальной лист покрытый алюцинком, толщина листа 1,5 мм.
Монтаж: Монтажная панель крепится к вертикальным рейкам RN-ZPP либо монтажным рейкам PMP, PMU непосредственно, или при помощи 4 монтажных крепежей RNUM.

Obudowa Enclosure Корпус	Typ Type Тип	Art. nr Item No. Арт. №	S	B	H	A
RN 6203 RN 6204 RN 6205 RN 6206	**RWP1 62**	R31RD-03040200100	536	495	200	150
	RWP1 64	R31RD-03040200200			400	350
	RWP1 66	R31RD-03040200300			600	550
RN 8203 RN 8204 RN 8205 RN 8206	**RWP1 82**	R31RD-03040200400	736	695	200	150
	RWP1 84	R31RD-03040200500			400	350
	RWP1 86	R31RD-03040200600			600	550
RN 10204 RN 10205	**RWP1 102**	R31RD-03040200700	936	895	200	150
	RWP1 104	R31RD-03040200800			400	350
	RWP1 106	R31RD-03040200900			600	550
RN 10204 RN 10205 RN 12206	**RWP1 122**	R31RD-03040201000	1136	1095	200	150
	RWP1 124	R31RD-03040201100			400	350
	RWP1 126	R31RD-03040201200			600	550

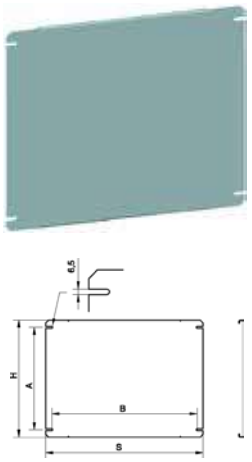

7 Komplet uchwytów RNUM (do mocowania płyt montażowych RWP1)

Skład zestawu: Uchwyty montażowe – 2 szt., normalia montażowe.
Materiał: Blacha stalowa ocynkowana, grubość 2 mm.
Montaż: Do płyty montażowej przy pomocy śrub, do profili montażowych przy pomocy blachowkrętów.
Art. nr: R31RD-05050400100.

Set of mounting holders RNUM

Set includes: Mounting brackets – 2 pieces, standardized mounting.
Material: Galvanized sheet steel, 2 mm thick.
Mounting: Attached to the mounting plate with screws, atached to mounting profiles with sheet metal screws.
Item No.: R31RD-05050400100.

Комплект крепежей RNUM (для крепления монтажных панелей RWP1)

Состав набора: Монтажное крепление – 2 шт., метизы.
Материал: Оцинкованная сталь, толщина 2 мм.
Монтаж: К монтажной панели при помощи винтов, к монтажным рейкам при помощи саморезов.
Арт.№: R31RD-05050400100.





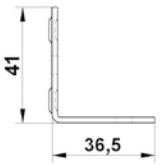

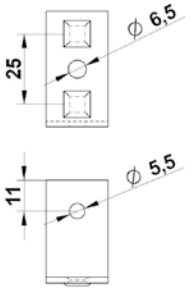

8 Profile RWUM (do mocowania profili montażowych)

Komplet uchwytów RWUM
Waga: 0,21 kg. W komplecie 2 sztuki uchwytów z normaliami montażowymi.
Materiał: blacha stalowa pokryta alucynkiem, grubość 2 mm.
Art. Nr: R31RD-03050300100.

Set of mounting holders RWUM

RWUM handle set
Weight: 0.21 kg. Includes 2 piece mounting bracket with items.
Material: steel plate covered with aludur, 2 mm. thick
Art No: R31RD-03050300100.

Крепежи RWUM (для крепления монтажных реек)

Комплект крепежей RWUM.
Вес: 0,21 кг. В комплекте 2 шт. крепежа вместе с метизами.
Материал: Стальной лист покрытый алюцинком, толщина листа 2 мм.
Арт.№: R31RD-03050300100.





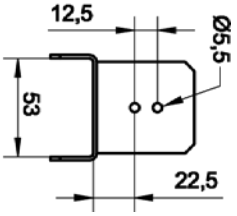

9 Zestaw profili montażowych pionowych RN-ZPP

Skład zestawu: Profile montażowe – 2 szt., normalia montażowe.
Materiał: Blacha stalowa ocynkowana grubość 2 mm.
Montaż: Na kołkach montażowych.
Art. nr: R31RD-05050300100.

Set of mounting profiles RN-ZPP

Set includes: mounting profiles – 2 pcs, standardized mounting.
Material: Galvanized sheet steel 2 mm thick.
Mounting: On mounting pegs.
Item no R31RD-05050300100.

Частичная монтажная рейки RN-ZPP

Состав набора: Монтажные рейки – 2 шт., метизы.
Материал: Оцинкованная сталь, толщина 2 мм.
Монтаж: На монтажных винтах.
Арт.№: R31RD-05050300100.



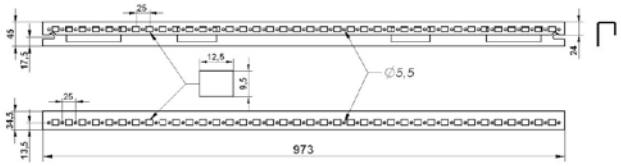

10 Profil montażowy uniwersalny RN-PMU

Skład zestawu: Profil montażowy – 1 szt., normalia montażowe.
Materiał: Blacha stalowa ocynkowana, grubość 2 mm.
Montaż: Do profili montażowych pionowych lub poziomych, przy pomocy blachowkrętów.

Mounting profiles universal RN-PMU

Set includes: Mounting profile – 1 pc, standardized mounting.
Material: Galvanized sheet steel, 2 mm thick.
Installation: Attached by metal screws to profiles of vertical or horizontal mounting.

Универсальные монтажные рейки RN-PMU

Состав набора: Монтажная рейка – 1 шт., метизы.
Материал: Оцинкованная сталь, толщина 2 мм.
Монтаж: К вертикальным или поперечным монтажным рейкам, при помощи саморезов.

Typ Type Тип	Art. nr Item No. Арт. №	L	B	A
RN-PMU 3	R31RD-05050200100	249	225	125
RN-PMU 4	R31RD-05050200200	349	325	225
RN-PMU 5	R31RD-05050200300	449	425	325
RN-PMU 6	R31RD-05050200400	549	525	425
RN-PMU 8	R31RD-05050200500	749	725	625
RN-PMU 10	R31RD-05050200600	949	925	825
RN-PMU 12	R31RD-05050200700	1149	1125	1025

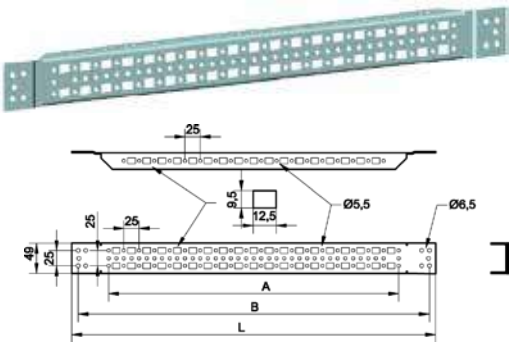

11 Zestaw profili montażowych poziomych RN-PMP

Skład zestawu: Profil montażowy – 1 szt., łączniki – 2 szt., normalia montażowe.
Materiał: Blacha stalowa ocynkowana, grubość 2 mm.
Montaż: Do profili montażowych pionowych przy pomocy blachowkrętów.

Set mounting profiles horizontal RN-PMP

Set includes: Mounting profile – 1 pc, connectors - 2 pcs, standardized mounting.
Material: Galvanized sheet steel, 2 mm thick.
Installation: Attached by metal screws to profiles of vertical or horizontal mounting.

Комплект поперечных монтажных реек RN-PMP

Состав набора: Монтажная рейка – 1 шт., соединители – 2 шт., метизы.
Материал: Оцинкованная сталь, толщина 2 мм.
Монтаж: К вертикальным монтажным рейкам, при помощи саморезов.

Typ Type Тип	Art. nr Item No. Арт. №	L	A
RN-PMP 3	R31RD-05050100100	192	150
RN-PMP 4	R31RD-05050100200	292	250
RN-PMP 5	R31RD-05050100300	392	350
RN-PMP 6	R31RD-05050100400	492	450
RN-PMP 8	R31RD-05050100500	692	650
RN-PMP 10	R31RD-05050100600	892	850
RN-PMP 12	R31RD-05050100700	1092	1050

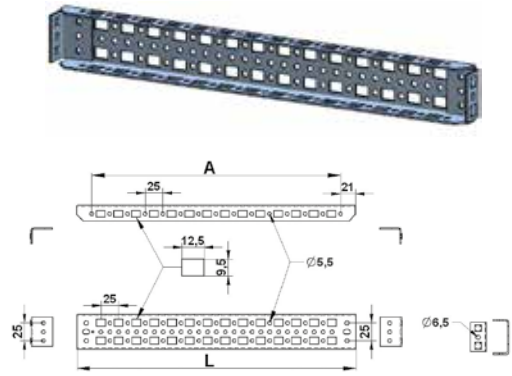

12 Zestaw szyny TS z normaliami, typ RZ-TS

Skład zestawu: Szyna TS-35/15 – 1 szt., normalia montażowe.

Set of mounting rail TS type RZ-TS

Includes: Rail TS-35/15 – 1 pc, standardized mounting.

Набор шин TS вместе с метизами, тип RZ-TS

Состав набора: Шина TS-35/15 – 1 шт., метизы.

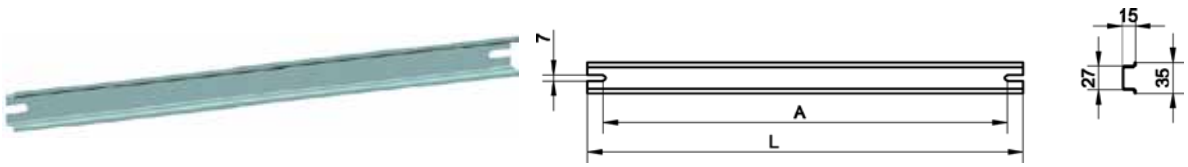

13 Zestaw szyny TS ze wspornikiem, typ RN-TSW

Skład zestawu:
Wsporniki – 2 szt., materiał: blacha stalowa grubość 2 mm, pokryta alucynkiem.
Szyna TS-35/15 – 1 szt.
Normalia montażowe.

Set TS rail type RN-TSW

Set includes:
Brackets – 2 pcs, material: steel 2 mm thick, covered with aludur.
Rail TS-35/15 – 1 pc.
Standardised mounting.

Комплект шин TS с кронштейном – RN-TSW

Состав набора:
Кронштейны – 2 шт., материал: стальной лист толщиной 2 мм, покрыт алюцинком.
Шина TS-35/15 – 1 шт.
Метизы.

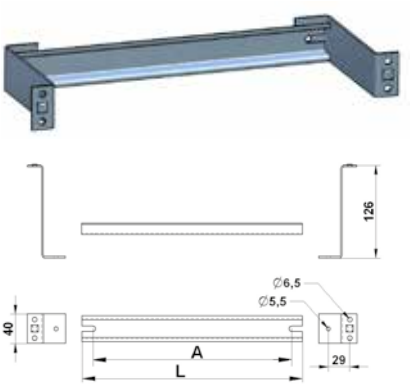

Obudowa Enclosure Корпус	Typ Type Тип	Art. nr Item No. Арт. №	Typ Type Тип	Art. nr Item No. Арт. №	L	A	Maksymalna liczba modułów w rzędzie* Max No. of modules in raw* Max Кол-во модулей в ряду*
RN 6203	**RZ-TS 60**	R30RS-05040101201	**RN-TSW 60**	R31RD-05030100100	500	470	26
RN 6204	**RZ-TS 60**	R30RS-05040101201	**RN-TSW 60**	R31RD-05030100100	500	470	26
RN 6205	**RZ-TS 60**	R30RS-05040101201	**RN-TSW 60**	R31RD-05030100100	500	470	26
RN 6206	**RZ-TS 60**	R30RS-05040101201	**RN-TSW 60**	R31RD-05030100100	500	470	26
RN 8203	**RZ-TS 80**	R30RS-05040101301	**RN-TSW 80**	R31RD-05030100200	700	670	38
RN 8204	**RZ-TS 80**	R30RS-05040101301	**RN-TSW 80**	R31RD-05030100200	700	670	38
RN 8205	**RZ-TS 80**	R30RS-05040101301	**RN-TSW 80**	R31RD-05030100200	700	670	38
RN 8206	**RZ-TS 80**	R30RS-05040101301	**RN-TSW 80**	R31RD-05030100200	700	670	38
RN 10204	-	-	**RN-TSW 100**	R31RD-05030100300	900	870	49
RN 10205	-	-	**RN-TSW 100**	R31RD-05030100300	900	870	49
RN 12204	-	-	**RN-TSW 120**	R31RD-05030100400	1100	1070	61
RN 12205	-	-	**RN-TSW 120**	R31RD-05030100400	1100	1070	61
RN 12206	-	-	**RN-TSW 120**	R31RD-05030100400	1100	1070	61

* Bez zastosowania osłon modułowych. Przyjęto szerokość jednego modułu montażowego 17,5 mm.
*Without the use of module shields. Assumed width of one assembly module 17.5 mm.

14 Osłony modułowe, typ RWOM i RWOP

Skład zestawu: Osłona – 1 szt., normalia montażowe.
Materiał: Blacha stalowa, grubość 1,2 mm.
Wykończenie powierzchni: Farba proszkowa poliestrowa, Kolor: RAL 7032.
Montaż: Do listwy RNLM przy pomocy blachowkrętów.

Module shields, RWOM and RWOP type

Set includes: Cover - 1 pc, standardized mounting.
Material: Sheet steel 1.2 mm thick.
Finish: Polyester Powder Paint, Color: RAL 7032.
Installation: Attached to RNLM terminal with sheet metal screws.

Защита модулей, тип RWOM и RWOP

Состав набора: Защита – 1 шт., метизы.
Материал: Стальной лист, толщина 1,2 мм.
Покрытие: Порошковая полиэстеровая краска, цвет: RAL 7032;
Монтаж: К планке RNLM при помощи саморезов.

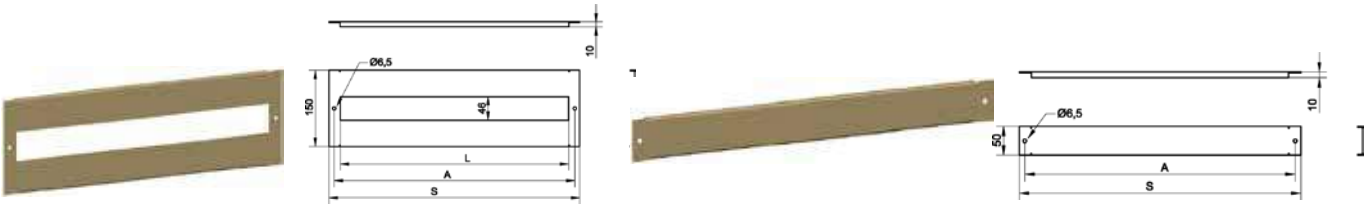

Obudowa Enclosure Корпус	Osłony modułowe Cover Защита модулей			Osłony pełne Cover Цельные крышки модулей		S	A	L
	Typ Type Тип	Art. nr Item No. Арт. №	Liczba modułów w rzędzie No. of modules in raw Кол-во модулей в ряду	Typ Type Тип	Art. nr Item No. Арт. №			
RN 6203	**RWOM 6**	R31RD-03070100200	25	**RWOP 6**	R31RD-03070200200	494	474	450
RN 6204	**RWOM 6**	R31RD-03070100200	25	**RWOP 6**	R31RD-03070200200	494	474	450
RN 6205	**RWOM 6**	R31RD-03070100200	25	**RWOP 6**	R31RD-03070200200	494	474	450
RN 6206	**RWOM 6**	R31RD-03070100200	25	**RWOP 6**	R31RD-03070200200	494	474	450
RN 8203	**RWOM 8**	R31RD-03070100300	36	**RWOP 8**	R31RD-03070200300	694	674	648
RN 8204	**RWOM 8**	R31RD-03070100300	36	**RWOP 8**	R31RD-03070200300	694	674	648
RN 8205	**RWOM 8**	R31RD-03070100300	36	**RWOP 8**	R31RD-03070200300	694	674	648
RN 8206	**RWOM 8**	R31RD-03070100300	36	**RWOP 8**	R31RD-03070200300	694	674	648
RN 10204	**RWOM 10**	R31RD-03070100400	48	**RWOP 10**	R31RD-03070200400	894	874	864
RN 10205	**RWOM 10**	R31RD-03070100400	48	**RWOP 10**	R31RD-03070200400	894	874	864
RN 12204	**RWOM 12**	R31RD-03070100500	60	**RWOP 12**	R31RD-03070200500	1094	1074	1044
RN 12205	**RWOM 12**	R31RD-03070100500	60	**RWOP 12**	R31RD-03070200500	1094	1074	1044
RN 12206	**RWOM 12**	R31RD-03070100500	60	**RWOP 12**	R31RD-03070200500	1094	1074	1044

14 Zaślepka do osłony modułowej ZOMZ-05

Kolor: RAL 7032.
Długość: 500 mm.
Opakowanie: 10 szt.
Art. nr: R30RS-01050200101.

Cover for module shield ZOMZ-05

Color: RAL 7032.
Length: 500 mm.
Package: 10 pcs
Art no: R30RS-01050200101.

Заглушка защиты модулей ZOMZ-05

Цвет: RAL 7032
Длина: 500 мм.
Упаковка: 10 шт.
Арт. №: R30RS-01050200101.



15 Listwy osłony modułowej – zestaw, typ RNLM

Skład zestawu:
Listwy – 2 szt., normalia montażowe.
Materiał: Blacha stalowa, grubość 1,2 mm. Wykończenie powierzchni: Farba proszkowa poliestrowa, kolor: RAL 7032
Montaż: Do kołków montażowych.
Art nr: R31RD-05040100100.

Set of module shield rails, RNLM type

Set includes:
Strips – 2 pcs, standardised mounting.
Material: Sheet steel thickness of 1.2 mm. Finishing: Polyester powder paint, color: RAL 7032
Mounting: Attachable to mounting studs.
Art No: R31RD-05040100100.

Планки модульной защиты – набор, тип RNLM

Состав набора:
Планки – 2 шт., Метизы.
Материал: Стальной лист, толщина 1,2 мм.
Покрытие: Порошковая полиэстеровая краска, цвет: RAL 7032.
Монтаж: К монтажным болтам.
Арт. № R31RD-05040100100.



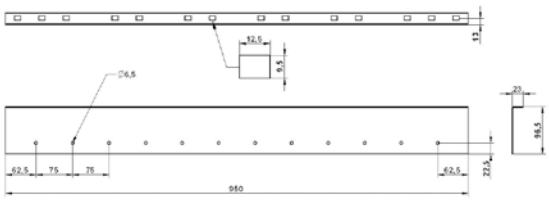

16 Cokoły typ RNCK

Skład zestawu: Cokół, normalia montażowe.
Materiał: blacha stalowa grubość 2 mm.
Wykończenie powierzchni: farba proszkowa poliestrowa.
Kolor: RAL 9005.
Montaż z obudową: przy pomocy śrub.
W komplecie normalia montażowe.

Plinths, RNCK type

Set includes: Plinth, standardized mounting.
Material: steel plate, 2 mm thickness.
Coverage: polyester powder paint.
Color: RAL 9005
Assembly with enclosure: with screws.
Assembly fasteners in set.

Цоколи тип RNCK

Состав набора: Цоколь, метизы.
Материал: стальной лист толщиной 2 мм.
Покрытие: порошковая полиэфирная краска.
Цвет: RAL 9005.
Монтаж в шкафу: при помощи винтов.
В комплекте нормализированные монтажные детали.



Obudowa Enclosure Корпус	Typ Type Тип	Art. nr Item No. Арт. №	S	A	L
RN 6203	**RNCK 613**	R31RD-05020100100	600	300	100
RN 6204	**RNCK 614**	R31RD-05020100200	600	400	100
RN 6205	**RNCK 615**	R31RD-05020100300	600	500	100
RN 6206	**RNCK 616**	R31RD-05020100400	600	600	100
RN 8203	**RNCK 813**	R31RD-05020100500	800	300	100
RN 8204	**RNCK 814**	R31RD-05020100600	800	400	100
RN 8205	**RNCK 815**	R31RD-05020100700	800	500	100
RN 8206	**RNCK 816**	R31RD-05020100800	800	600	100
RN 10204	**RNCK 1014**	R31RD-05020100900	1000	400	100
RN 10205	**RNCK 1015**	R31RD-05020101000	1000	500	100
RN 12204	**RNCK 1214**	R31RD-05020101200	1200	400	100
RN 12205	**RNCK 1215**	R31RD-05020101300	1200	500	100
RN 12206	**RNCK 1216**	R31RD-05020101400	1200	600	100
RN 6203	**RNCK 623**	R31RD-05020200100	600	300	200
RN 6204	**RNCK 624**	R31RD-05020200200	600	400	200
RN 6205	**RNCK 625**	R31RD-05020200300	600	500	200
RN 6206	**RNCK 626**	R31RD-05020200400	600	600	200
RN 8203	**RNCK 823**	R31RD-05020200500	800	300	200
RN 8204	**RNCK 824**	R31RD-05020200600	800	400	200
RN 8205	**RNCK 825**	R31RD-05020200700	800	500	200
RN 8206	**RNCK 826**	R31RD-05020200800	800	600	200
RN 10204	**RNCK 1024**	R31RD-05020200900	1000	400	200
RN 10205	**RNCK 1025**	R31RD-05020201000	1000	500	200
RN 12204	**RNCK 1224**	R31RD-05020201200	1200	400	200
RN 12205	**RNCK 1225**	R31RD-05020201300	1200	500	200
RN 12206	**RNCK 1226**	R31RD-05020201400	1200	600	200

17 Komplet uchwytów transportowych, typ UTR

Skład zestawu: Śruby z oczkiem – 2 szt., normalia montażowe.
Materiał: Stal ocynkowana.
Art. Nr: R31RD-05060100100.

Set of mounting holders UTR type

Set includes: eye bolts – 2 pcs, standardized mounting.
Material: Zinc plated steel.
Art No: R31RD-05060100100.

Комплект транспортных проушин, тип UTR

Состав комплекта: Подъемные проушины – 2 шт., монтажные элементы.
Материал: Оцинкованная сталь.
Арт. №: R31RD-05060100100.



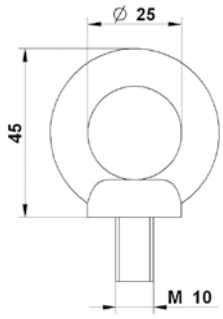

17 Zestaw profilu transportowego, typ PTR

Skład zestawu:
– Profil transportowy – 1 szt.
– Śruby z oczkiem 2 szt.
– Normalia.
Materiał: Ceownik z blachy stalowej.
Wykończenie powierzchni: Farba proszkowa poliestrowa.

Set of transport profile PTR type

Set includes:
– Transport Profile – 1 pc.
– Eye bolts 2 pcs.
– Standardized mounting.
Material: sheet steel channel bar.
Finishing: polyester powder paint.

Набор с транспортным профилем, тип PTR

Состав набора:
– Транспортный профиль – 1 шт.,
– Подъемные проушины – 2 шт.,
– монтажные элементы.
Материал: Швеллер из листовой стали.
Покрытие: Порошковая полиэстеровая краска.

Typ Type Тип	Art. nr Item No. Арт. №	S
PTR 6	R31RD-05060200100	590
PTR 8	R31RD-05060200200	790
PTR 10	R31RD-05060200300	990
PTR 12	R31RD-05060200400	1190

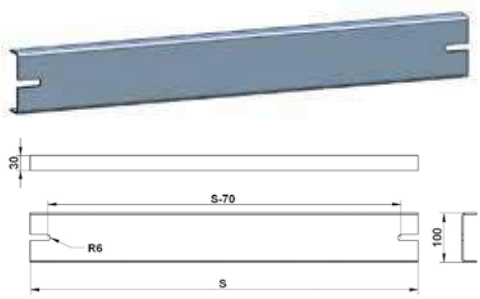

18 Zestaw profili drzwiowych, typ ZPD

Skład zestawu:
Profile – 4 szt.
Łączniki – 4 szt.
Normalia montażowe.
Materiał: Blacha stalowa ocynkowana, grubość 1,5 mm.
Montaż: Na kołkach drzwiowych.

Set ZPD type

Set includes:
Profile – 4 pieces
Switches – 4 pieces
Standardised mounting.
Material: Galvanized steel sheet, 1.5 mm. thick
Installation: On door pegs.

Набор дверных профилей, тип ZPD

Состав набора:
Профили – 4 шт.
Соединители – 4 шт.
Монтажные элементы.
Материал: Листовая оцинкованная сталь, толщина 1,5 мм.
Монтаж: К дверным болтам.

Obudowa Enclosure Корпус	Typ Type Тип	Art. nr Item No. Арт. №	S
RN 10204, RN 10205	**ZPD 520**	R31RD-05050500100	340
RN 6203, RN 6204, RN 6205, RN 6206, RN 12204, RN 12205, RN 12206	**ZPD 620**	R31RD-05050500200	440
RN 8203, RN 8204, RN 8205, RN 8206	**ZPD 820**	R31RD-05050500300	640



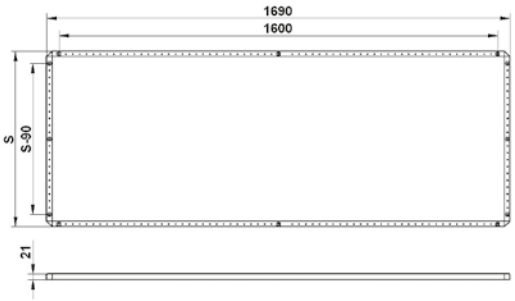

Produkcja
Production
производство

Nasza produkcja zorganizowana jest w zakładach produkcyjnych w Łodzi i w Topoli Królewskiej.

Our production is carried out in Lodz and in Topola Krolewska.



Наше производство расположено в городе Лодзь, а также в Тополи Крулевской.

