WAGO online catalog / eShop

4-przewodowa złączka do czujników

Numer wyrobu: 270-570



4-przewodowa złączka do czujników

Oznaczenie

RoHS ✓
Compliant

Dane handlowe

Dostawca	*WAGO*
Nr wyrobu dostawcy	*270-570*
GTIN / EAN	*4050821035305*
Zawartość	*1*
Opakowanie jednostkowe	*50*
Nr artykułu u klienta	

Uwagi

Dane techniczne

Inne

łączna liczba zacisków	*5*
łączna liczba potencjałów	*4*
kolor	*szary*
napięcie znamionowe (III / 3) [V]	*250 [V]*
napięcie znamionowe udarowe (III / 3) [kV]	*4 [kV]*
prąd nominalny [A]	*18 [A]*
technika podłączania przewodu	*CAGE CLAMP®*
liczba zacisków	*5*
rodzaj montażu	*Betätigungswerkzeug*
materiał podłączanego przewodu	*Kupfer*

Dane techniczne	
jednodrutowy, montaż przy pomocy narzędzi	*0,08 … 2,5 mm² / 28 … 12 AWG*
linkowy, montaż przy pomocy narzędzi	*0,08 … 2,5 mm² / 28 … 12 AWG*
dł. odizolowania przewodu	*6 … 7 mm / 0.24 … 0.28 in*
wskazówka (przekrój przewodu)	*12 AWG: THHN, THWN*
rodzaj oprzewodowania	*oprzewodowanie od czoła*
konstrukcja	*konstrukcja pozioma*
płaszczyzna opisu	*opis z boku*
obciążenie ogniowe [MJ]	*0.205 [MJ]*
ciężar [g]	*10.484 [g]*
szerokość	*5 mm / 0.197 in*
wysokość od górnej krawędzi szyny	*39 mm / 1.535 in*
gł.	*83 mm / 3.268 in*

Zdjęcia i schematy

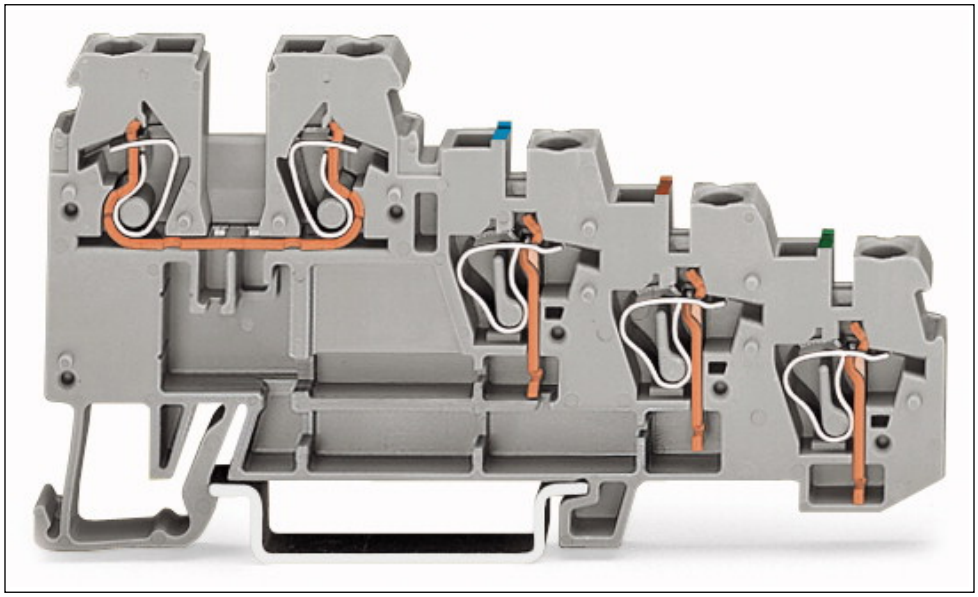

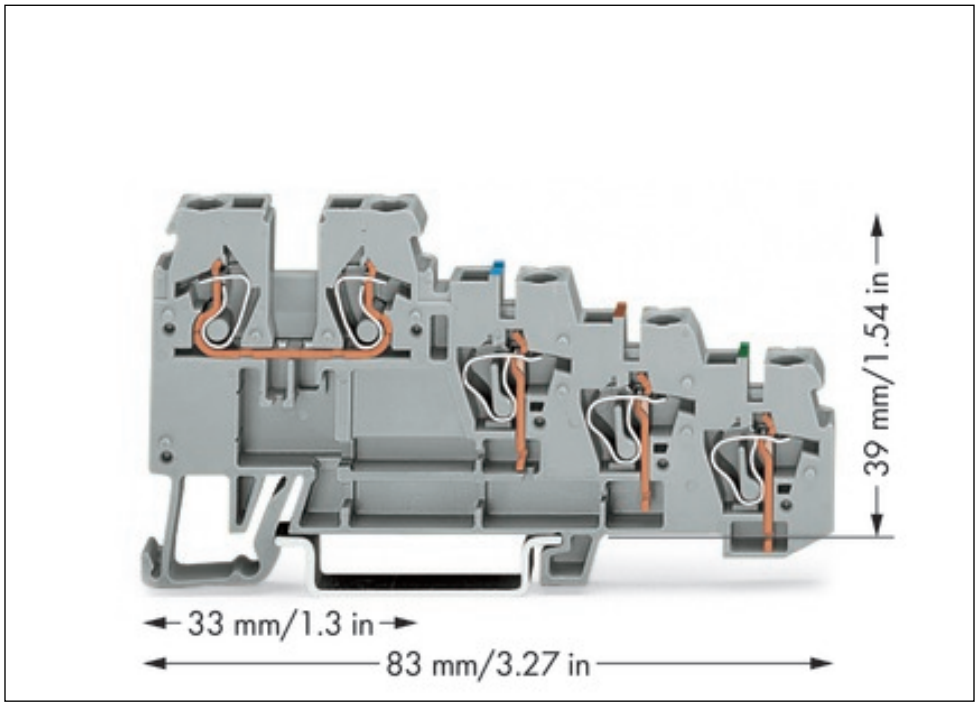

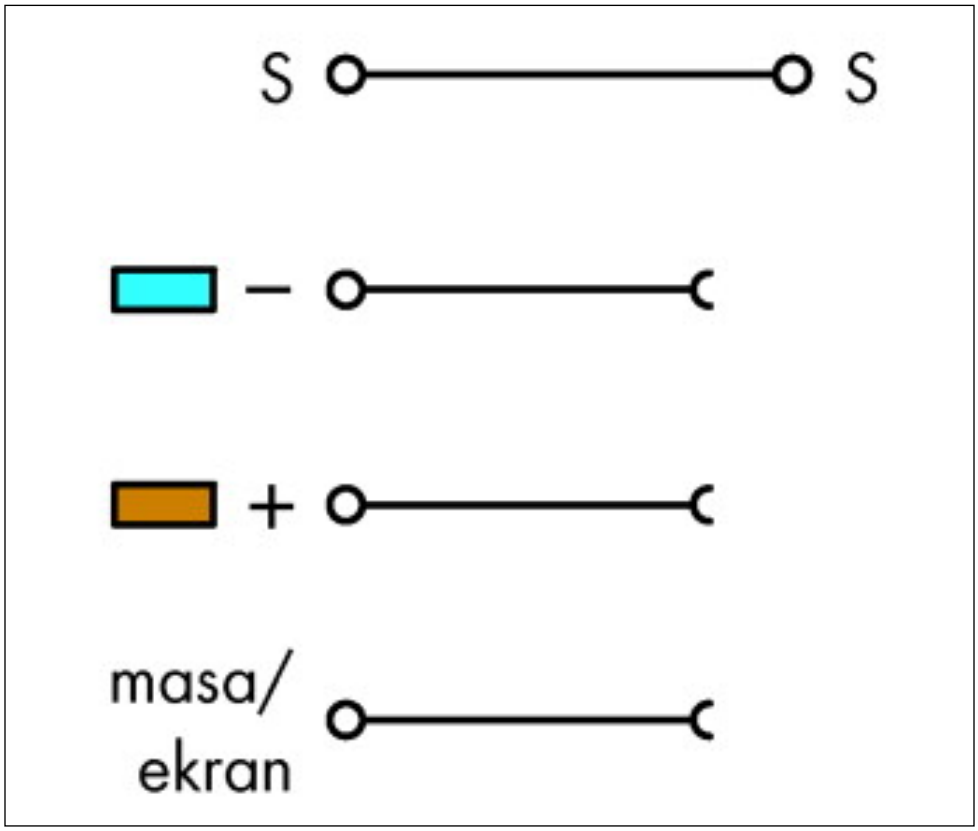

Adres

WAGO Kontakttechnik GmbH & Co. KG
Hansastr. 27
32423 Minden
Telefon: 0571/887-0
Fax: 0571/887-169
http://www.wago.com
© WAGO Kontakttechnik GmbH & Co. KG
Technische Änderungen und Irrtümer vorbehalten.