WAGO online catalog / eShop

gniazdo; z zaczepami ryglującymi; 12-bieg.; raster 3,5 mm / 0.138 in; pełna ochrona przed błędnym wetknięciem; z możliwością pomiaru

Numer wyrobu: 734-112/037-000



gniazdo; z zaczepami ryglującymi; 12-bieg.; raster 3,5 mm / 0.138 in; pełna ochrona przed błędnym wetknięciem; z możliwością pomiaru

Oznaczenie

RoHS ✓
Compliant

Dane handlowe

Dostawca	*WAGO*
Nr wyrobu dostawcy	*734-112/037-000*
GTIN / EAN	*4044918493727*
Zawartość	*1*
Opakowanie jednostkowe	*50*
Nr artykułu u klienta	

Uwagi

opis artykułu:uniwersalny zacisk do wszystkich rodzajów przewodówmożliwość obsługi zacisku CAGE CLAMP® na dwóch płaszczyznach ułatwia konfekcjonowanie przewodów i oprzewodowanie urządzeńmożliwość indywidualnego montażu płytek i obudów odciążających przewody100 % ochrony przed błędnym wetknięciemmożliwość kodowania elementów wtykowych

Dane techniczne

Inne

l. bieg.	*12*
raster	*3,5 mm (0.138 in)*
łączna liczba zacisków	*12*
łączna liczba potencjałów	*12*
kolor	*jasnoszary*

Dane techniczne	
parametry znamionowe zgodnie z 1	*IEC/EN 60664-1*
napięcie znamionowe (III / 3) [V]	*160 [V]*
napięcie znamionowe udarowe (III / 3) [kV]	*2.5 [kV]*
napięcie znamionowe (III / 2) [V]	*160 [V]*
napięcie znamionowe udarowe (III / 2) [kV]	*2.5 [kV]*
napięcie znamionowe (II / 2) [V]	*320 [V]*
napięcie znamionowe udarowe (II / 2) [kV]	*2.5 [kV]*
prąd nominalny [A]	*10 [A]*
liczba pojedynczych obiektów przyłączeniowych	*1*
liczba poziomów	*1*
technika podłączania przewodu	*CAGE CLAMP®*
liczba zacisków	*1*
rodzaj montażu	*Betätigungswerkzeug*
jednodrutowy, montaż przy pomocy narzędzi	*0,08 … 1,5 mm² / 28 … 14 AWG*
linkowy, montaż przy pomocy narzędzi	*0,08 … 1,5 mm² / 28 … 14 AWG*
linkowy z tulejką przewodową z kołnierzem z tworzywa	*0,25 … 1,5 mm² / …*
linkowy z tulejką przewodową bez kołnierza z tworzywa	*0,25 … 1,5 mm² / …*
dł. odizolowania przewodu	*6 … 7 mm / 0.24 … 0.28 in*
grupa materiału izolacyjnego	*I*
materiał izolacyjny	*poliamid 66 (PA 66)*
klasa palności zgodnie z UL 94	*V0*
zakres temperatur granicznych	*-60 … 100 °C*
materiał sprężyny zaciskowej	*chromoniklowa stal sprężynowa (CrNi)*
materiał styku	*stop miedzi*
powierzchnia styku	*cynowana*
obciążenie ogniowe [MJ]	*0.155 [MJ]*
ciężar [g]	*9.567 [g]*
szerokość	*53,8 mm / 2.118 in*
wys.	*13,4 mm / 0.528 in*
gł.	*18,6 mm / 0.732 in*

Zdjęcia i schematy



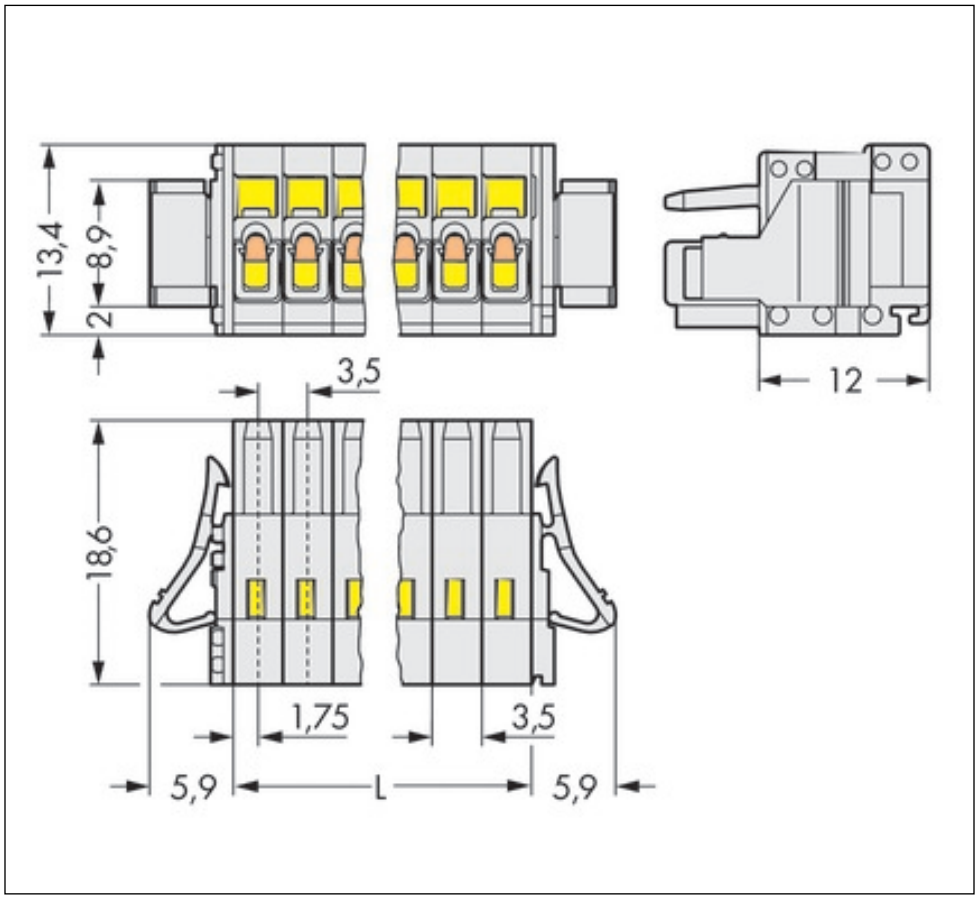

Adres

WAGO Kontakttechnik GmbH & Co. KG
Hansastr. 27
32423 Minden
Telefon: 0571/887-0
Fax: 0571/887-169
http://www.wago.com
© WAGO Kontakttechnik GmbH & Co. KG
Technische Änderungen und Irrtümer vorbehalten.