WAGO online catalog / eShop

gniazdo; z uchwytami montażowymi; 8-bieg.; raster 5 mm / 0.197 in; z możliwością pomiaru; z 2 zaczepami zatrzaskowymi; do montażu na płycie; do mocowania śrubowego lub podobnego typu; z wypustem kodującym

Numer wyrobu: 231-108/031-000



gniazdo; z uchwytami montażowymi; 8-bieg.; raster 5 mm / 0.197 in; z możliwością pomiaru; z 2 zaczepami zatrzaskowymi; do montażu na płycie; do mocowania śrubowego lub podobnego typu; z wypustem kodującym

Oznaczenie

RoHS ✓
Compliant

Dane handlowe

Dostawca	*WAGO*
Nr wyrobu dostawcy	*231-108/031-000*
GTIN / EAN	*4044918340304*
Zawartość	*1*
Opakowanie jednostkowe	*50*
Nr artykułu u klienta	

Uwagi

opis artykułu:uniwersalny zacisk do wszystkich rodzajów przewodówmożliwość obsługi zacisku CAGE CLAMP® na dwóch płaszczyznach ułatwia konfekcjonowanie przewodów i oprzewodowanie urządzeńmożliwość pomiarumożliwość kodowania elementów wtykowych

Dane techniczne

Inne

l. bieg.	*8*
raster	*5 mm (0.197 in)*
łączna liczba zacisków	*8*
łączna liczba potencjałów	*8*

Podgląd wydruku: gniazdo; z uchwytami montażowymi; 8-bieg.; raster 5 mm / 0.197 in; z możliwością pomiaru; z 2 zaczepami zatrzaskowymi; do montażu na płycie; do mocowania śrubowego lub podobnego typu; z wypustem kodującym - Numer wyrobu: 231-108/031-000

Dane techniczne	
kolor	*szary*
parametry znamionowe zgodnie z 1	*IEC/EN 60664-1*
napięcie znamionowe (III / 3) [V]	*320 [V]*
napięcie znamionowe udarowe (III / 3) [kV]	*4 [kV]*
napięcie znamionowe (III / 2) [V]	*320 [V]*
napięcie znamionowe udarowe (III / 2) [kV]	*4 [kV]*
napięcie znamionowe (II / 2) [V]	*630 [V]*
napięcie znamionowe udarowe (II / 2) [kV]	*4 [kV]*
prąd nominalny [A]	*16 [A]*
liczba pojedynczych obiektów przyłączeniowych	*1*
liczba poziomów	*1*
technika podłączania przewodu	*CAGE CLAMP®*
liczba zacisków	*1*
rodzaj montażu	*Betätigungswerkzeug*
jednodrutowy, montaż przy pomocy narzędzi	*0.08 … 2.5 mm² / 28 … 12 AWG*
linkowy, montaż przy pomocy narzędzi	*0.08 … 2.5 mm² / 28 … 12 AWG*
linkowy z tulejką przewodową z kołnierzem z tworzywa	*0.25 … 1.5 mm² / …*
linkowy z tulejką przewodową bez kołnierza z tworzywa	*0.25 … 2.5 mm² / …*
dł. odizolowania przewodu	*8 … 9 mm / 0.31 … 0.35 in*
grupa materiału izolacyjnego	*I*
materiał izolacyjny	*poliamid 66 (PA 66)*
klasa palności zgodnie z UL 94	*V0*
zakres temperatur granicznych	*-60 … 85 °C*
materiał sprężyny zaciskowej	*chromoniklowa stal sprężynowa (CrNi)*
materiał styku	*stop miedzi*
powierzchnia styku	*cynowana*
obciążenie ogniowe [MJ]	*0.224 [MJ]*
ciężar [g]	*14.932 [g]*
szerokość	*54,8 mm / 2.157 in*
wys.	*14,3 mm / 0.563 in*
gł.	*26,45 mm / 1.041 in*

Zdjęcia i schematy

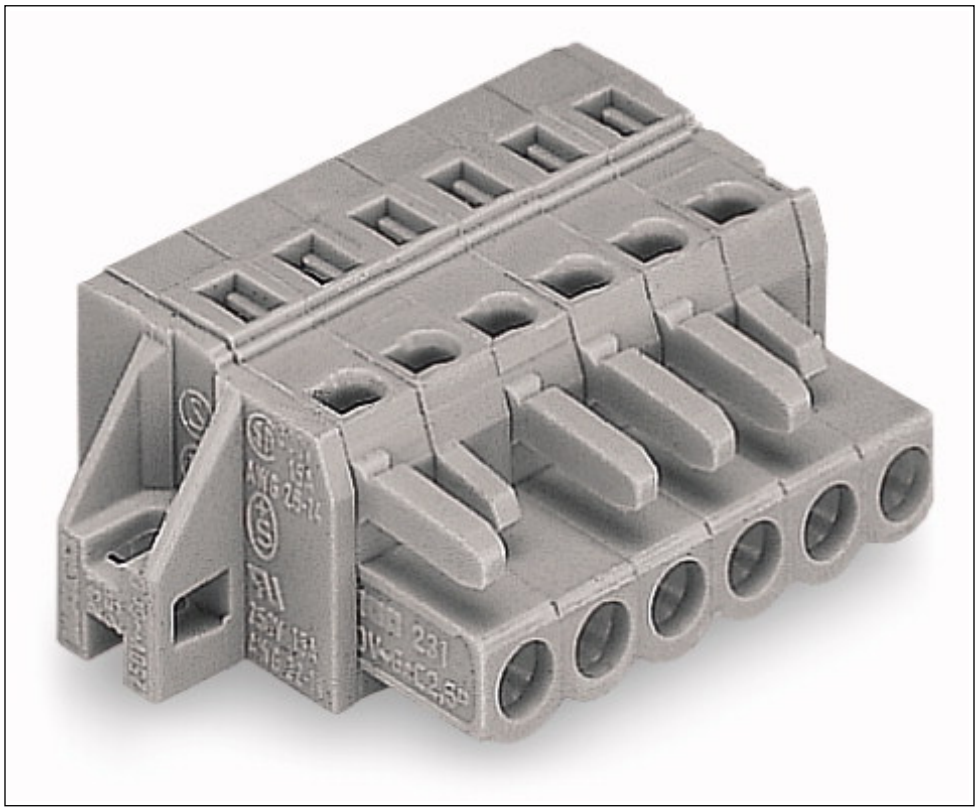

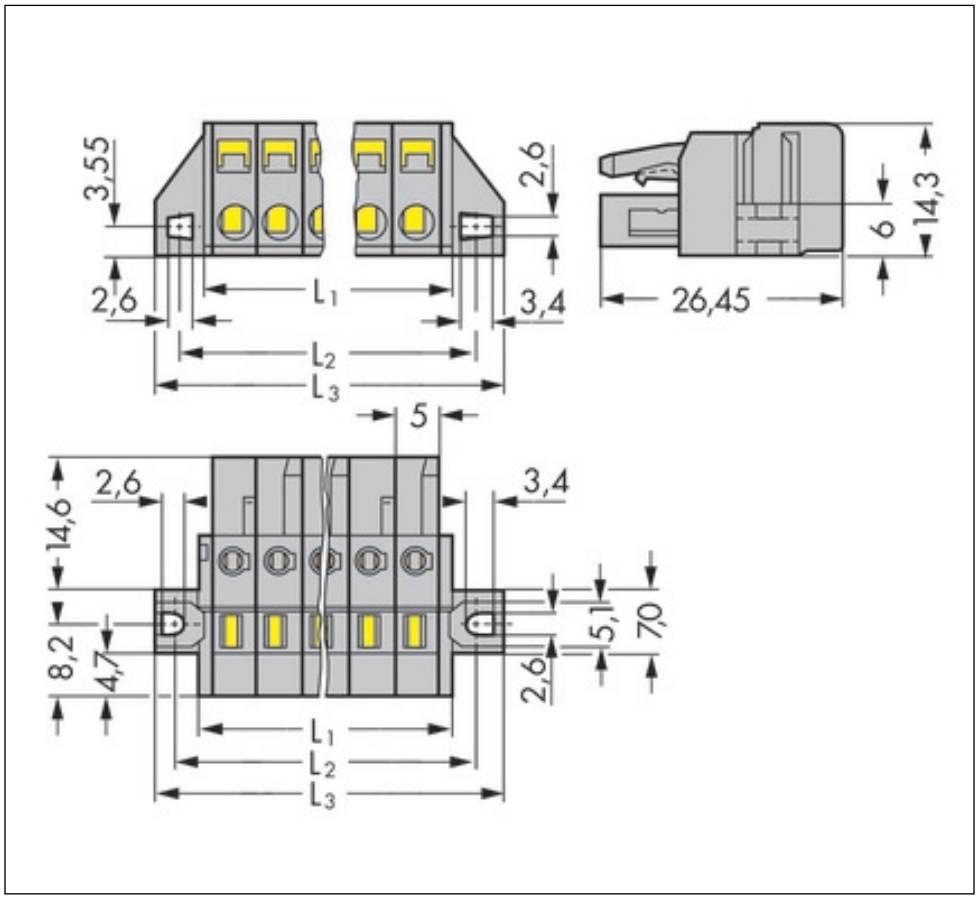

Adres

WAGO Kontakttechnik GmbH & Co. KG
Hansastr. 27
32423 Minden
Telefon: 0571/887-0
Fax: 0571/887-169
http://www.wago.com
© WAGO Kontakttechnik GmbH & Co. KG
Technische Änderungen und Irrtümer vorbehalten.