WAGO online catalog / eShop

dwupiętrowa złączka diodowa; z 2 diodami 1N4007

Numer wyrobu: 870-541/281-492



dwupiętrowa złączka diodowa; z 2 diodami 1N4007

Oznaczenie

RoHS ✓
Compliant

Dane handlowe

Dostawca	*WAGO*
Nr wyrobu dostawcy	*870-541/281-492*
GTIN / EAN	*4045454198633*
Zawartość	*1*
Opakowanie jednostkowe	*50*
Nr artykułu u klienta	

Uwagi

Dane techniczne

Inne

łączna liczba zacisków	*4*
łączna liczba potencjałów	*1*
kolor	*szary*
parametry znamionowe zgodnie z 1	*IEC/EN 60947-7-1*
prąd nominalny [A]	*0.5 [A]*
napięcie nominalne [V]	*250 [V]*
napięcie zaporowe [V]	*1000 [V]*
liczba poziomów	*2*
technika podłączania przewodu	*CAGE CLAMP® COMPACT*
liczba zacisków	*4*

Dane techniczne	
rodzaj montażu	*Betätigungswerkzeug*
materiał podłączanego przewodu	*Kupfer*
jednodrutowy, montaż przy pomocy narzędzi	*0,08 … 2,5 mm² / 28 … 12 AWG*
linkowy, montaż przy pomocy narzędzi	*0,08 … 4 mm² / 28 … 12 AWG*
dł. odizolowania przewodu	*6 … 7 mm / 0.24 … 0.28 in*
rodzaj oprzewodowania	*oprzewodowanie od czoła*
konstrukcja	*konstrukcja pozioma*
płaszczyzna opisu	*opis z boku*
materiał izolacyjny	*poliamid 66 (PA 66)*
obciążenie ogniowe [MJ]	*0.192 [MJ]*
ciężar [g]	*9.8 [g]*
szerokość	*5 mm / 0.197 in*
wysokość od górnej krawędzi szyny	*40 mm / 1.575 in*
gł.	*70 mm / 2.756 in*
wskazówka dot. bezpieczeństwa 1	*maks. średnica izolacji 4,4 mm*

Zdjęcia i schematy

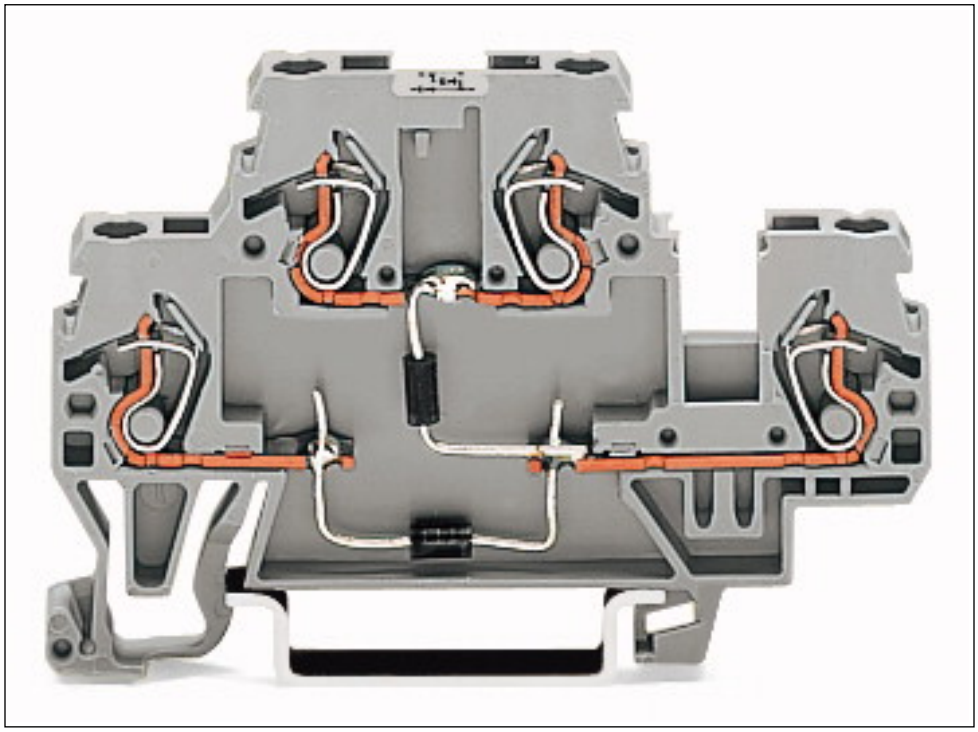

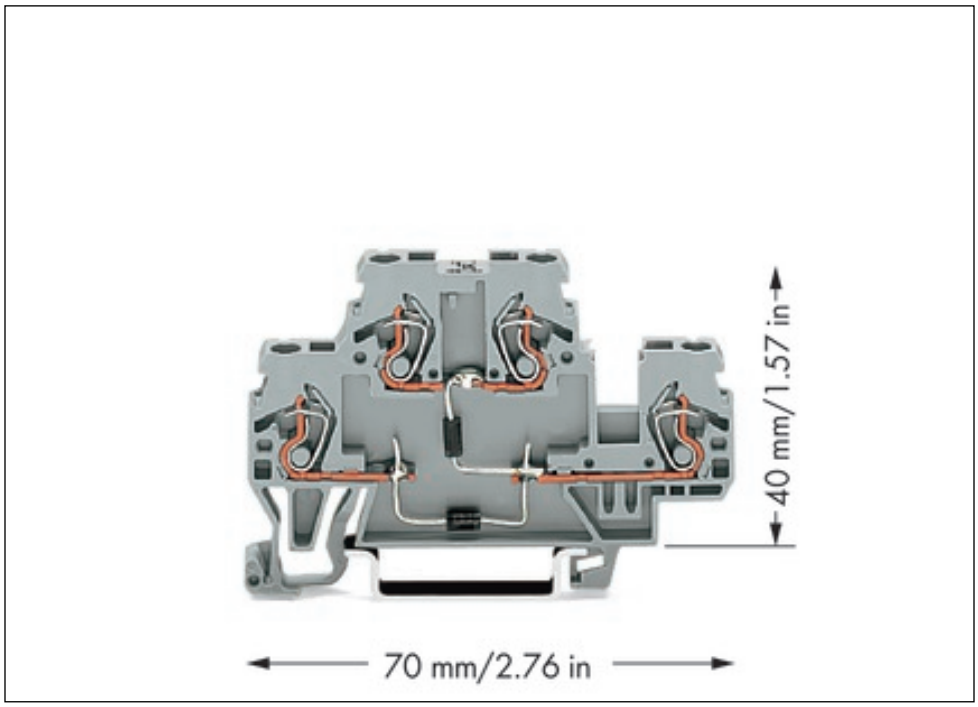

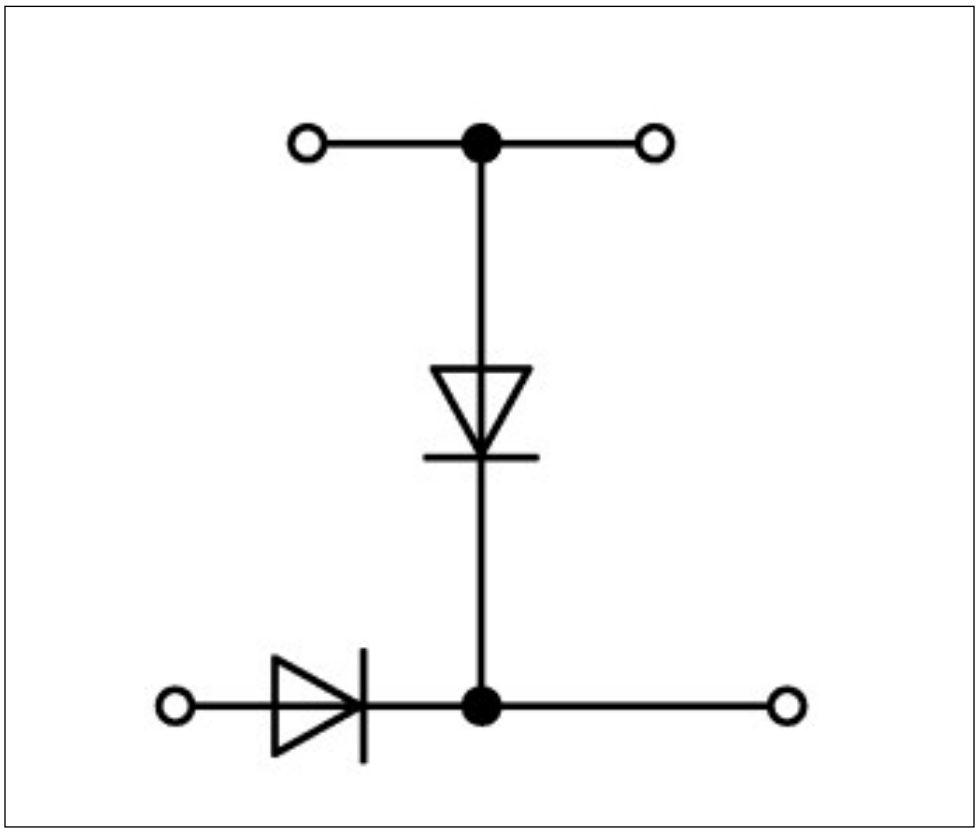

Adres

WAGO Kontakttechnik GmbH & Co. KG
Hansastr. 27
32423 Minden
Telefon: 0571/887-0
Fax: 0571/887-169
http://www.wago.com
© WAGO Kontakttechnik GmbH & Co. KG
Technische Änderungen und Irrtümer vorbehalten.