Jakość nie do skopiowania

Quality not to be copied | Qualité inégalable! | Качество которое не скопируешь | Qualität kann nicht kopiert werden



AWENTA – 25 LAT NA RYNKU
25 LAT
DZIĘKUJEMY ZA ZAUFANIE


Awenta
AWENTA – 25 LAT NA RYNKU
25
LAT
DZIĘKUJEMY ZA ZAUFANIE

SPIS TREŚCI

/ Table of contents
/ Sommaire
/ Содержание
/ Inhaltsverzeichnis

6

O FIRMIE
ABOUT US
ENTERPRISE
О НАС
ÜBER DIE FIRMA

12

WENTYLATORY
FANS
VENTILATEURS
ВЕНТИЛЯТОРЫ
VENTILATOREN









48

PRODUKTY Z TWORZYW SZTUCZNYCH

PLASTIC PRODUCTS
PRODUITS EN PLASTIQUE
ПРОДУКТЫ ИЗ ПЛАСТМАСС
KUNSTSTOFFPRODUKTE



78

PRODUKTY Z METALU

METAL PRODUCTS
PRODUITS EN MÉTAL
МЕТАЛЛИЧЕСКИЕ ИЗДЕЛИЯ
METALLPRODUKTE













Awenta

Drodzy Państwo,

W 1989 roku, kiedy powstała AWENTA, najważniejszym założeniem była produkcja wyrobów najlepszej jakości w przystępnej cenie. Realizacja takiego zamysłu wymagała spełnienia wielu warunków. Jednym z najważniejszych było sprostanie oczekiwaniom Klientów. Stale unowocześniany park maszynowy, wprowadzane nowe technologie to czynniki, które miały wpływ na rozwój naszego przedsiębiorstwa.

Minęło właśnie 25 lat istnienia firmy AWENTA. Od jej powstania wiele się zmieniło: świat, społeczeństwa, jednostki i ich potrzeby. Zmiany dotyczą również sposobów funkcjonowania przedsiębiorstw i sprzyjają wzrostowi konkurencji, co z kolei wymaga stałego podnoszenia jakości oferowanych produktów przy jednoczesnej minimalizacji kosztów wytworzenia.

Przez minione ćwierćwiecze uparcie stawialiśmy także na obsługę posprzedażową oraz rozbudowę i dopasowanie kanałów dystrybucji tak, aby nasi Klienci byli usatysfakcjonowani.

AWENTA jest obecnie rozpoznawalną marką nie tylko w Polsce. Staliśmy się czołowym europejskim producentem elementów systemów wentylacyjnych, a nasze produkty zdobyły uznanie w kraju i za granicą. Jesteśmy obecni w kilkudziesięciu Państwach na trzech kontynentach.

Oddając w Państwa ręce niniejszy katalog mamy nadzieję, że produkty w nim zaprezentowane wzbudzą Wasze zainteresowanie.

Zapraszamy do współpracy.

Zarząd i pracownicy.



Dear Sirs,

In 1989, the year when AWENTA was established, the key priority was to produce top quality products at affordable prices. Numerous conditions had to be met before this could be achieved, meeting the expectations of customers being one of the most important. Continuously modernized machinery resources and new technologies both contributed to the development of our company.

AWENTA has just celebrated its 25th anniversary. A lot has changed since the very beginning of the company: the world itself, the society, people and their needs. Changes in the way the businesses operate have facilitated the increase of competition which, in turn, requires the quality to grow and the manufacturing costs to decrease.

For the last quarter of a century we have consistently promoted post-sale service, expansion and adjustment of distribution channels, to make our customers happy and satisfied.

Nowadays AWENTA brand is recognized not only in Poland, but also abroad. We have built a position of one of the leading European manufacturers of ventilation systems components and our products have gained recognition, both in the country and abroad. AWENTA is present in several dozen of countries on three continents.

We are pleased to present our new catalogue of products which, we believe, will be welcomed with interest.

Looking forward to doing business with you.

Board of Directors and Employees.





Mesdames et Messieurs,

En 1989, l'année de création de la société AWENTA, notre plus grand défi était de produire les articles de la meilleure qualité à un prix abordable. Nous avons été ainsi amenés à accomplir plusieurs conditions. Une d'elle était de satisfaire les attentes des Clients. Le parc de machines en constante modernisation, la mise en œuvre des nouvelles technologies sont des facteurs qui ont joué un rôle important dans le développement de notre entreprise.

Depuis la création de la société AWENTA ont déjà passé 25 ans. Durant ce temps beaucoup de choses ont changé: le monde, la société, les individus et leurs besoins. Les changements concernent également le mode de fonctionnement des entreprises et favorisent la croissance de la concurrence, ce qui à son tour exige l'amélioration de la qualité des produits offerts et la réduction des coûts de production.

Durant le dernier quart de siècle nous avons obstinément misé sur le service après-vente, l'évolution et l'adaptation des réseaux de distribution pour que nos Clients soient satisfaits.

AWENTA est actuellement une marque connue non seulement en Pologne. Nous sommes devenus le principal fabricant européen des éléments de systèmes de ventilation, et nos produits jouissent de la reconnaissance tant en Pologne qu'á l'étranger. Nous sommes présents dans quelque dizaines de pays sur les trois continents.

Vous remettant le présent catalogue, nous espérons que les produits y présentés susciteront votre intérêt.

Nous vous invitons à coopérer.

Conseil d'Administration et employés.







Уважаемые дамы и господа,

В 1989 году, когда была основана компания AWENTA, основным заданием было производство высококачественных изделий по доступным ценам. Реализация такой цели требовала выполнения ряда условий. Одним из важнейших было превзойти ожидания Клиентов. Постоянно совершенствующийся станочный парк, внедряемые новые технологии – это факторы, повлиявшие на развитие нашего предприятия.

Компании AWENTA недавно исполнилось 25 лет. С момента её основания многое изменилось: мир, общество, люди и их потребности. Изменения касаются также способов функционирования предприятий и способствуют росту конкуренции, что в свою очередь требует непрерывного повышения качества предлагаемой продукции при одновременном снижении её себестоимости.

В течение минувшей четверти века мы упорно особое внимание придавали послепродажному обслуживанию, а также расширению и формированию каналов дистрибуции – так, чтобы наши Клиенты были довольны.

Сегодня марка AWENTA узнаваема не только в Польше. Мы стали передовым европейским производителем элементов вентиляционных систем, а наша продукция получила признание как в Польше, так и за её пределами. Можно её встретить в нескольких десятках стран на трёх континентах.

Отдавая в Ваши руки настоящий каталог, мы надеемся, что представленная в нём продукция вызовет Ваш интерес.

Приглашаем к сотрудничеству.

Правление и сотрудники.





Sehr geehrte Damen und Herren,

Im Jahre 1989, als die Firma AWENTA gegründet worden war, die wichtigste Aufgabe war, Erzeugnisse von höchster Qualität zu einem günstigen Preis herzustellen. Die Verwirklichung dieser Idee forderte die Einhaltung von mehreren Bedingungen. Eine der wichtigsten war, den Erwartung der Kunden gerecht zu werden. Unser Maschinenpark wird ständig modernisiert, neue Technologien werden eingeführt – all diese Faktoren beeinflussen die Entwicklung unseres Unternehmens.

Es sind gerade 25 Jahre seit der Entstehung unserer Firma AWENTA vergangen. Seit Gründung sind viele Sachen rund herum anders geworden: die Welt, die Gesellschaften, die Einheiten und ihre Bedürfnisse. Die Änderungen beziehen sich auch auf die Funktionsweisen von Unternehmen und unterstützten die Entwicklung des Wettbewerbs, was wiederum die ständige Erhöhung der Qualität von angebotenen Produkten bei gleichzeitiger Minimalisierung der Herstellungskosten fordert.

Im Laufe des letzten Vierteljahrhunderts haben wir hartnäckig einen großen Wert auf den After-Sales-Service und den Aufbau und Anpassung der Vertriebskanäle gelegt, damit unsere Kunden zufrieden werden.

AWENTA ist jetzt eine erkennbare Marke nicht nur in Polen. Wir sind ein führender europäischer Hersteller der Elemente von Lüftungsanlagen geworden, unsere Erzeugnisse haben Anerkennung im In- uns Ausland gewonnen. Wir sind in einige Duzend Länder in drei Kontinenten anwesend.

Wir geben diesen Katalog in Ihre Hände mit der Hoffnung, dass die hier dargestellten Produkte Ihre Interesse erwecken werden.

Wir laden Sie zur Zusammenarbeit ein.

Vorstand und Mitarbeiter

Wentylatory produkowane przez firmę AWENTA przeznaczone są do stosowania w pomieszczeniach mieszkalnych, użytkowych oraz biurowych. W zależności od charakteru pomieszczenia i jego kubatury proponujemy produkty o parametrach, funkcjach oraz właściwościach zapewniających właściwą wentylację.

Fans manufactured by AWENTA are designed for use in residential installations, commercial premises and offices. Depending on the character of the room and its cubic volume we can supply products of parameters, functions and properties ensuring proper ventilation.

Les ventilateurs produits par la société AWENTA sont conçus pour être utilisés dans des locaux d'habitation, de service et d'administration. En fonction de la destination du local et de son volume, nous proposons des produits aux paramètres, fonctions et propriétés garantissant une ventilation optimale.

Вентиляторы, производимые компанией AWENTA, предназначены для использования в жилых, офисных и других помещениях общего пользования. В зависимости от вида помещения и его кубатуры предлагаем изделия с разными характеристиками, функциями и свойствами, обеспечивающими надлежащую вентиляцию.

Die von der Firma AWENTA hergestellten Lüfter sind für Einsatz in den Wohn- und Nutzräumen sowie in Büros vorgesehen. Je nach Art und Volumen des Raumes, bieten wir Produkte von Parameter, Funktionen und Eigenschaften an, die die richtige Ventilation sichern.

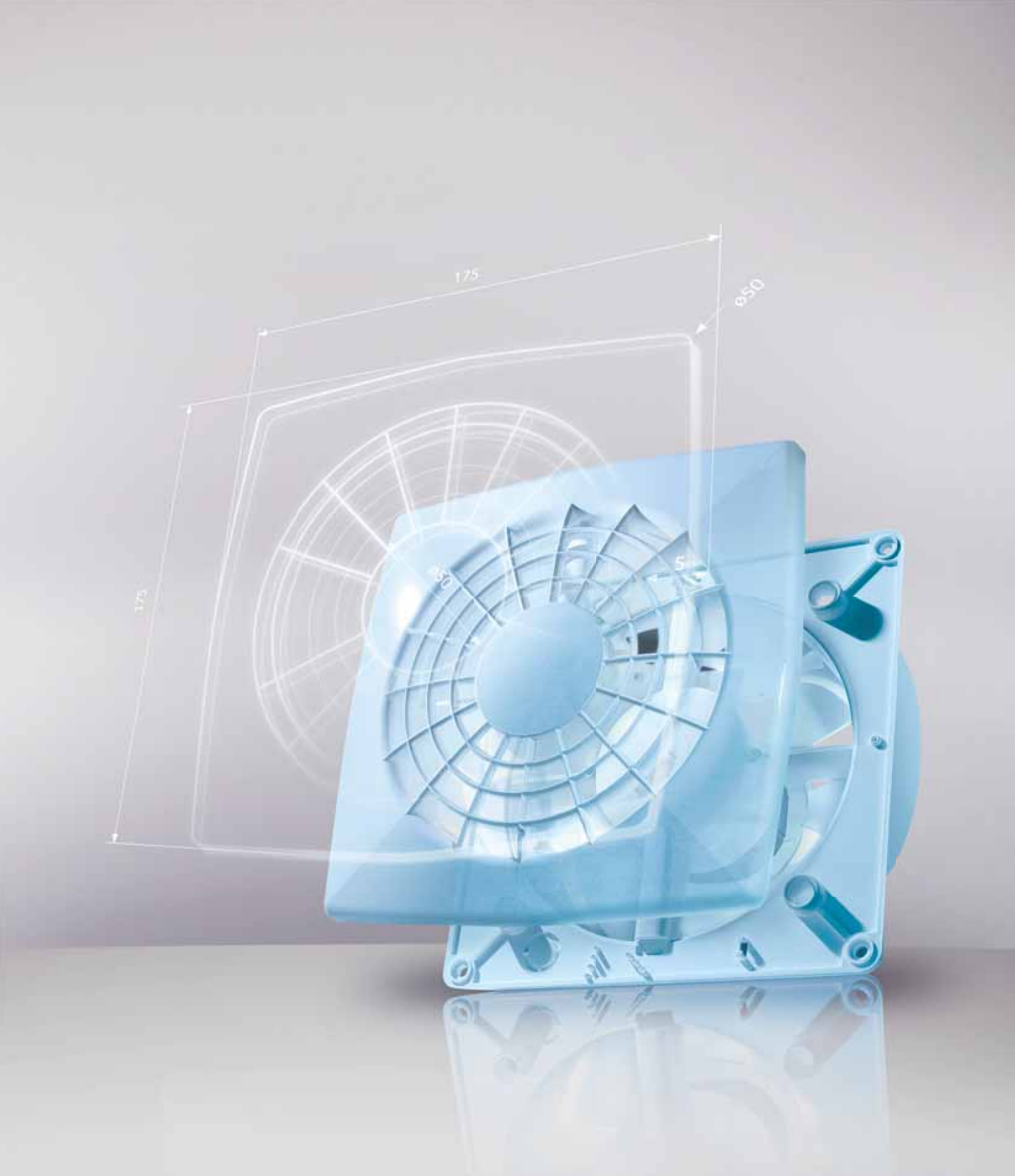

WENTYLATORY

FANS | VENTILATEURS | ВЕНТИЛЯТОРЫ | LÜFTER

OPCJE WYPOSAŻENIA WENTYLATORÓW

Fan's options equipment | Ventilateurs | Вентиляторы | Ventilatoren

	KOSTKA Opcja podłączenia wentylatora do zasilania	**TERMINAL BLOCK** Option to connect fan to power supply	**DOMINO** Option de branchement du ventilateur à l'alimentation	**КЛЕММНАЯ КОЛОДКА** Опция подключения вентилятора к электросети	**ANSCHLUSSWÜRFEL** Option des Stromanschlusses des Ventilators
	WŁĄCZNIK POCIĄGANY Wygodny sposób włączania/wyłączania	**PULL SWITCH** Convenient way of switching on/off	**INTERRUPTEUR Á CORDON** Mode d'enclenchement/ declenchement de confort	**ШНУРОВОЙ ВЫКЛЮЧАТЕЛЬ** Удобный способ включения/ выключения	**ZIEHSCHALTER** Komfortable Möglichkeit des Ein- und Ausschaltens
	WYŁĄCZNIK CZASOWY Układ elektroniczny sterujący czasem pracy	**TIMER** Electronic system managing working time	**INTERRUPTEUR A TEMPS** Circuit électronique pour la comande du temps de fonctionnement	**ТАЙМЕР** Электронная система, управляющая временем работы	**MINUTERIE** elektronisches System zur Steuerung der Arbeitszeit
	CZUJNIK WILGOCI Czujnik reagujący na zmianę wilgotności	**HUMIDITY SENSOR** Moisture change reacting sensor	**DETECTEUR D'HUMIDITÉ** Détecteur répondant aux variations de l'humidité	**ДАТЧИК ВЛАЖНОСТИ** Датчик, реагирующий на изменение влажности	**FEUCHTIGKEITSSENSOR** Sensor, der auf Veränderungen der Feuchtigkeit reagiert
	CZUJNIK RUCHU Automatyczna detekcja ruchu	**MOTION SENSOR** Automatic movement detection	**DETECTEUR DE MOVEMENT** Détection automatique du mouvement	**ДАТЧИК ДВИЖЕНИЯ** Автоматическая детекция движения	**BEWEGUNGSSENSOR** Automatische Erkennung von Bewegungen
12v	**12V** Bezpieczne napięcie	**12V** Safe voltage	**12V** Tension de sécurité	**12В** Безопасное напряжение	**12V** sichere Spannung
	CONTROL Wentylatory grupy CONTROL wyposażone są w elektroniczny procesor umożliwiający regulację obrotów silnika oraz czasu pracy. Dzięki temu użytkownik może mieć wpływ na najważniejsze parametry pracy wentylatora (poziom hałasu, wydajność, czas pracy). Regulacja obrotów silnika zapewnia cichą pracę oraz aktywną wentylację przy niskim zużyciu energii elektrycznej. W przypadku potrzeby szybkiej wymiany powietrza użytkownik ma możliwość łatwego zwiększania wydajności pracy wentylatora. Wbudowany procesor umożliwia regulację czasu pracy w dwóch trybach: minutowym (5-30 minut) i godzinowym (1-10 godzin). Zastosowane łożyska kulkowe znacznie wydłużają żywotność wentylatorów do 30 000 godzin pracy, jednocześnie zmniejszając zużycie energii elektrycznej.	**CONTROL** The CONTROL exhaust fans features an electronic processor capable of regulating the engine speed and service life. Thus the user have an influence on main operating parameters of the fan (noise level, efficiency, service life). Adjustment of engine speed provides quiet operation and active support for ventilation at low power consumption. If necessary for rapid exchange of air the user have the possibility of increasing fan's efficiency. Built-in processor enables service life regulation in two modes: minute regulation (5-30 minutes) and hour regulation (1-10 hours). The applied ball bearings significantly extend fan's vitality (up to 30 000 hours) and simultaneously reduce electricity consumption.	**CONTROL** Les ventilateurs de la série CONTROL sont équipés d'un processeur électronique qui permet de régler la vitesse du moteur et la durée de fonctionnement. L'utilisateur peut ainsi régler à souhait les paramètres de fonctionnement du ventilateur (niveau de bruit, débit d'air, durée de fonctionnement). Le réglage de la vitesse du moteur assure un fonctionnement silencieux et une ventilation active avec une faible consommation d'énergie. Si nécessaire, l'utilisateur a la possibilité d'augmenter le débit d'air selon les besoins du local. Le processeur intégré permet le réglage de la durée de fonctionnement en deux modes: minuterie (5 à 30 minutes) ou horaire (1 à 10 heures). L'utilisation d'un moteur à roulement à billes prolonge fortement la durée de vie du ventilateur (jusqu'à 30 000 heures de fonctionnement) et simultanément, réduit sa consommation d'énergie.	**КОНТРОЛЬ** Вентиляторы из группы CONTROL оснащены микропроцессором, позволяющим регулировать скорость вращения мотора и время работы. Благодаря этому, пользователь может влиять на существенные параметры работы вентилятора (уровень шума, производительность, время работы). Регулировка скорости вращения мотора позволяет получить тихую работу и активную вентиляцию, одновременно сберегая электроэнергию. Если требуется быстрый воздухообмен, пользователь может легко увеличить производительность работы вентилятора. Встроенный микропроцессор позволяет регулировать время работы в двух режимах: минутном (5-30 минут) и часовом (1-10 часов). Использование шарикоподшипников значительно удлиняет работоспособность вентиляторов до 30 000 часов работы, при этом уменьшая потребность в электроэнергии.	**CONTROL** Die Lüfter der CONTROL Baureihe sind mit einer elektronischen Kontrolleinheit zur Regelung der Drehzahl und Betriebszeit bestückt. Dadurch kann der Benutzer Einfluß auf die wichtigsten Betriebsparameter des Lüfters (Schallpegel, Leistungsfähigkeit, Betriebszeit) ausüben. Die Drehzahlregelung sorgt für einen leisen Betrieb und eine wirksame Lüftung bei niedrigem Stromverbrauch. Wird ein rascher Luftwechsel benötigt, kann der Benutzer die Leistungsfähigkeit des Lüfters problemlos steigern. Die integrierte Kontrolleinheit ermöglicht die Regelung der Betriebszeit in zweierlei Modi: im Minutentakt (5-30 Minuten) und im Stundentakt (1-10 Stunden). Die eingesetzten Kugellager erhöhen bedeutend die Lebensdauer der Lüfter bis auf 30 000 Betriebsstunden und dabei verringern sie den Stromverbrauch.

SYSTEM MOCOWANIA FRONTÓW

Front fastening system | Système de fixation des façades | Система крепления накладок | Befestigungssystem der frontblenden



EASY CLIP

NOWOŚCI



SILENCE



TRAX



ESCUDO BEND GLASS

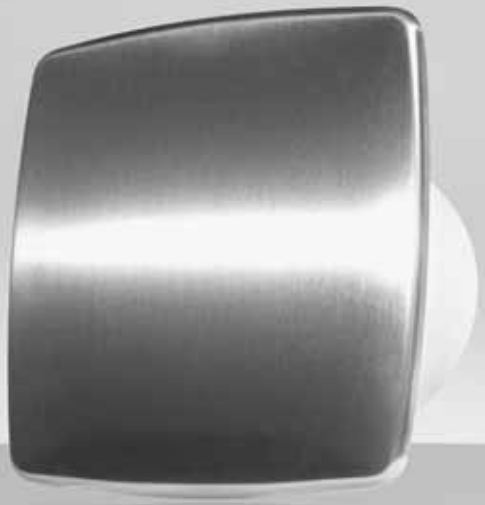

NEA



WK



WD

NOWOŚĆ

SILENCE

Model SILENCE, nawiązując do swojej nazwy, wyróżnia się bezgłośnym działaniem na poziomie 26 dB(A) - w przypadku wentylatora o średnicy Ø100 mm - przy wydajności wymiany powietrza przekraczającej 100 m³/h i poborze mocy 8 W.

Referring to its name, the SILENCE model stands out by its silent operation 26 dB(A) generated by Ø100 mm diameter fans with air renewal capacity over 100 m³/h and 8 W power input).

Le modèle SILENCE, comme son nom l'indique, se distingue par son fonctionnement silencieux, 26 dB(A) – en cas de ventilateur Ø100 mm de diamètre– avec capacité de renouvellement d'air dépassant 100 m³/h et la consommation d'énergie de 8 W.

Модель SILENCE, как говорит само название, отличается бесшумным действием на уровне 26 дБ(А) – для вентилятора диаметром Ø100 мм – при воздухообмене, превышающим 100 м³/ч и потреблении мощности 8 Вт.

SILENCE-Modell, wie sein Name hinweist, zeichnet sich durch lautlosen Betrieb auf dem Niveau von 26 dB(A) aus, bei einem Lüfter von Durchmesser Ø 100 mm mit der Luftwechselrate über 100 m³/h und Stromentnahme von 8 W.



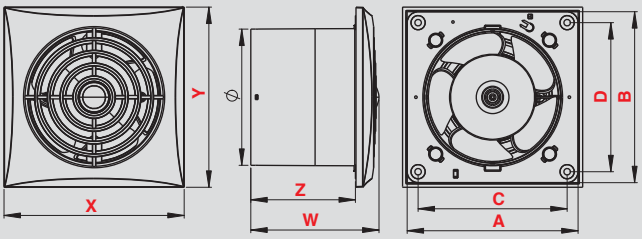



	INDEX	Ø	A	B	C	D	X	Y	W	Z								m³/h	Wat			
Ø100	WZ100	100	125	125	109	109	132	132	94	77	●					●	●	102	8	IPX4	●	●
	WZ100W	100	125	125	109	109	132	132	94	77		●				●	●	102	8	IPX4	●	●
	WZ100T	100	125	125	109	109	132	132	94	77			●			●	●	102	8	IPX4	●	●
	WZ100H	100	125	125	109	109	132	132	94	77			●	●		●	●	102	8	IPX4	●	●
	WZ100R	100	125	125	109	109	132	132	94	77			●		●	●	●	102	8	IPX4	●	●
Ø125	WZ125	125	153	153	137	137	159	159	94	77	●					●	●	175	13.5	IPX4	●	●
	WZ125W	125	153	153	137	137	159	159	94	77		●				●	●	175	13.5	IPX4	●	●
	WZ125T	125	153	153	137	137	159	159	94	77			●			●	●	175	13.5	IPX4	●	●
	WZ125H	125	153	153	137	137	159	159	94	77			●	●		●	●	175	13.5	IPX4	●	●
	WZ125R	125	153	153	137	137	159	159	94	77			●		●	●	●	175	13.5	IPX4	●	●

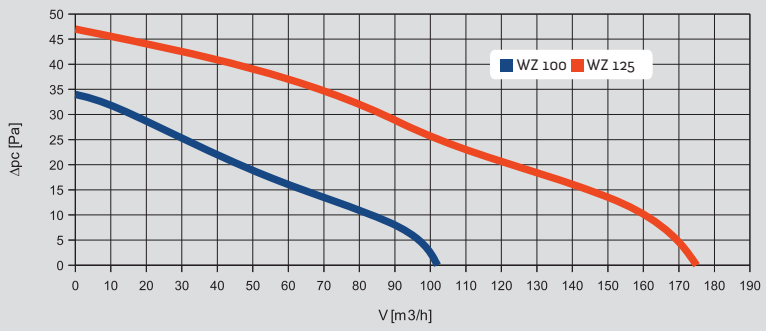

BARDZO CICHA PRACA
VERY QUIET OPERATION

SILNIK Z ŁOŻYSKAMI KULKOWYMI (30 000h)
BALL BEARING MOTOR

Wylot
Outlet
Sortie
Выход
Austritt

Wymiary wewn.
Interior dimensions
Dimension inter.
Внутр. размеры
Innenmaße

Wymiary zewn.
Exterior dimensions
Dimensions exter.
Внешн. размеры
Außenmaße

Długość kołnierza
Length of flange
Longueur du collet
Длина фланца
Flanschlänge

Kostka
Terminal block
Domino
Клеммная колодка
Anschlusswürfel

Włącz. pociągany
Pull switch
Interrupteur á cordon
Шнуровой выключатель
Ziehschalter

Wył. czasowy
Timer
Interrupteur a temps
Таймер
Minuterie

Wentylatory Serii VEGA łączą nowoczesny estetyczny wygląd z nowatorskimi rozwiązaniami technicznymi. Zastosowanie w wentylatorach trwałych łożysk kulkowych zapewnia ekonomiczne i ciche użytkowanie przez wiele lat. Wentylator może być również montowany w suficie.

VEGA series exhaust fans combine modern aesthetic appearance and innovative technical solutions. The application of durable ball bearings provide economical and quiet operation for many years.

Les ventilateurs de la série VEGA se caractérisent par une ligne esthétique et moderne, avec des solutions techniques innovatrices. L'utilisation de roulement à billes assure un usage économique et silencieux pour de nombreuses années.

Вентиляторы серии VEGA соединяют современный эстетический дизайн и инновационные технические решения. Прочные шарикоподшипники, примененные в вентиляторах, обеспечивают экономическое и тихое использование в течение многих лет.

Lüfter der VEGA Baureihe verbinden ein modernes und stilvolles Design und bahnbrechende technische Lösungen. Der Einsatz von festen Kugellagern in Lüftern sorgt für einen wirtschaftlichen und leisen Betrieb viele Jahre lang.



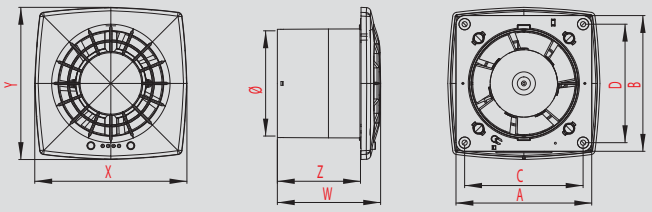

	INDEX		Ø	A	B	C	D	X	Y	W	Z							m³/h	Wat			
Ø100	WGB100	WGS100	100	125	125	109	109	140	140	95	77	●				●	●	105	14	IPX4	●	●
	WGB100W	WGS100W	100	125	125	109	109	140	140	95	77		●			●	●	105	14	IPX4	●	●
	WGB100T	WGS100T	100	125	125	109	109	140	140	95	77			●		●	●	105	14	IPX4	●	●
	WGB100H	WGS100H	100	125	125	109	109	140	140	95	77			●	●	●	●	105	14	IPX4	●	●
	WGB100V		100	125	125	109	109	140	140	95	77	12V				●	●	105	14		●	●
Ø125	WGB125	WGS125	125	153	153	137	137	172	172	95	77	●				●	●	180	16	IPX4	●	●
	WGB125W	WGS125W	125	153	153	137	137	172	172	95	77		●			●	●	180	16	IPX4	●	●
	WGB125T	WGS125T	125	153	153	137	137	172	172	95	77			●		●	●	180	16	IPX4	●	●
	WGB125H	WGS125H	125	153	153	137	137	172	172	95	77			●	●	●	●	180	16	IPX4	●	●
Ø150	WGB150	WGS150	150	178	178	162	162	201	201	104	83	●				●	●	225	20	IPX4	●	●
	WGB150W	WGS150W	150	178	178	162	162	201	201	104	83		●			●	●	225	20	IPX4	●	●
	WGB150T	WGS150T	150	178	178	162	162	201	201	104	83			●		●	●	225	20	IPX4	●	●
	WGB150H	WGS150H	150	178	178	162	162	201	201	104	83			●	●	●	●	225	20	IPX4	●	●

NOWOŚĆ
NOWOŚĆ
NOWOŚĆ
NOWOŚĆ

SILNIK Z ŁOŻYSKAMI KULKOWYMI (30 000h)
BALL BEARING MOTOR

BARDZO CICHA PRACA
VERY QUIET OPERATION

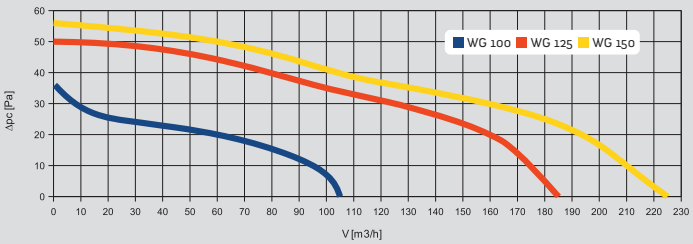

Wentylator ścienny
Wall fan
Ventilateur de mur
Стенной вентилятор
Wandlüfter

Wentylator sufitowy
Ceiling fan
Ventilateur du plafond
Потолочный вентилятор
Deckenlüfter

Regulator obrotów i czasu pracy
Governor
Régulateur de vitesse
Регулятор скорости вращения
Drehzahlsteuerung

EASY CLIP

Łożyska kulkowe
Ball bearings
Roulement à billes
Шарикоподшипники
Kugellager

Czujnik wilgoci
Humidity sensor
Detecteur d'humidité
Датчик влажности
Feuchtigkeitssensor

Czujnik ruchu
Motion sensor
Capteur mouvement
Датчик движения
Bewegungssensor

4 Kołki
4 Pins
4 Chevilles
4 Колышки
4 Räder

Wydajność
Capacity
Performance
Производительность
Leistungsfähigkeit

Moc
Power
Puissance
Мощность
Leistung

Zabezpieczenie
Protection
Protection
Предохранение
Sicherung

1 *BIAŁY / WHITE / BLANC / БЕЛЫЙ / WEISS*

3 *SATYNA / SATIN / SATIN / САТИНОВЫЙ / SATIN*

Wentylator serii VEGA CONTROL wyposażony jest w opcję regulowania prędkości silnika oraz czasu pracy w trybach minutowym i godzinnym. W ofercie dostępne są wentylatory o średnicy Ø125 mm oraz Ø150 mm.

VEGA CONTROL series fan with a speed controller and timer allowing to set the working time in minutes or hours.
The range includes fans of Ø125 mm and Ø150 mm diameter.

Le ventilateur série VEGA CONTROL est équipé d'option de réglage de la vitesse du moteur et de la durée du travail mesurée en minutes et heures.
Sont accessibles dans l'offre les ventilateurs de Ø125 mm et Ø150 mm de diamètre.

Вентилятор серии VEGA CONTROL оснащён регулировкой оборотов двигателя и времени работы в поминутном и почасовом режимах. Доступны вентиляторы диаметром Ø125 мм и Ø150 мм.

Der Lüfter der Serie VEGA CONTROL ist mit Einstellungsoption der Motordrehzahlen und der Betriebszeit in Minuten- und Stundenmodus ausgestattet.
Im Angebot sind Lüfter vom Durchmesser Ø 125 mm und Ø 150 mm zugänglich.



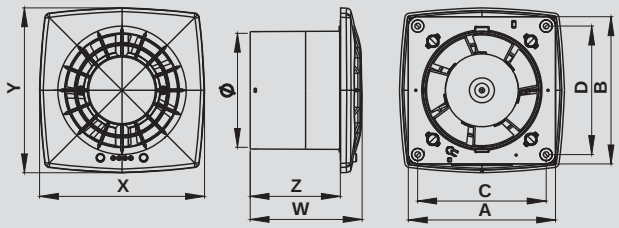

INDEX		Ø	A	B	C	D	X	Y	W	Z				m³/h	Wat			
Ø100	WGB100CTR	WGS100CTR	100	125	125	109	109	140	140	95	77	●	●	●	*	*	IPX4	●	●
Ø125	WGB125CTR	WGS125CTR	125	153	153	137	137	172	172	95	77	●	●	●	**	**	IPX4	●	●
Ø150	WGB150CTR	WGS150CTR	150	178	178	162	162	201	201	104	83	●	●	●	***	***	IPX4	●	●

NOWOŚĆ

SILNIK Z ŁOŻYSKAMI KULKOWYMI (30 000h)
BALL BEARING MOTOR

BARDZO CICHA PRACA
VERY QUIET OPERATION

* CONTROL 100	Zakres / Range			
	I (min.)	II	III	IV (max.)
m³/h	39	67	86	105
Db(a) Lpx=3m, A=20m²	21.3	26.1	32.9	35.7
Db(a) Lpx=1m, A=20m²	30.8	35.6	41.8	45.2
Wat	5	7	9	14

** CONTROL 125	Zakres / Range			
	I (min.)	II	III	IV (max.)
m³/h	70	115	165	180
Db(a) Lpx=3m, A=20m²	21.5	26.4	33.2	38.7
Db(a) Lpx=1m, A=20m²	30.9	35.9	42.1	47.5
Wat	6	8	10	16

*** CONTROL 150	Zakres / Range			
	I (min.)	II	III	IV (max.)
m³/h	60	100	140	225
Db(a) Lpx=3m, A=20m²	22	27	34	41
Db(a) Lpx=1m, A=20m²	31	36	43	49
Wat	6.5	9	14	20

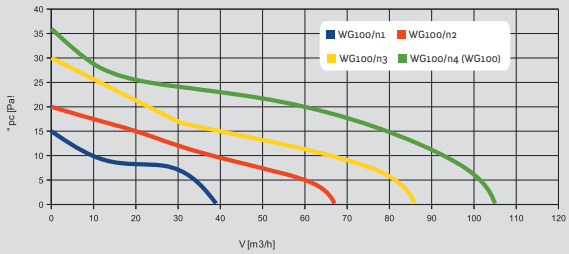

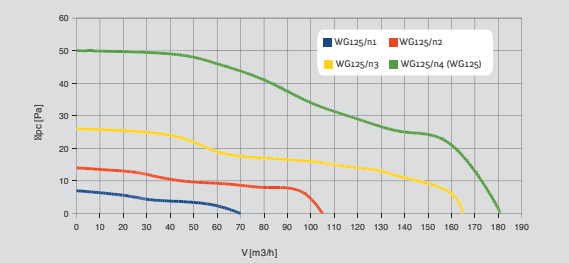

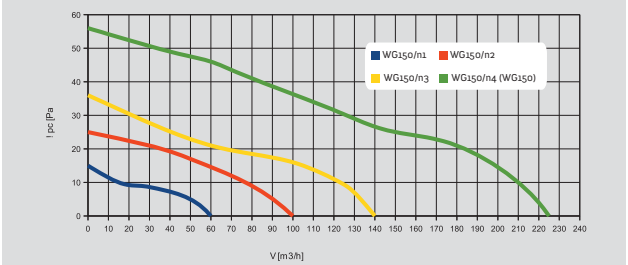

Wylot Outlet Sortie Выход Austritt	**Wymiary wewn.** Interior dimensions Dimension inter. Внутр. размеры Innenmaße	**Wymiary zewn.** Exterior dimensions Dimensions exter. Внешн. размеры Außenmaße	**Długość kołnierza** Length of flange Longueur du collet Длина фланца Flanschlänge	**Kostka** Terminal block Domino Клеммная колодка Anschlusswürfel	**Włącz. pociągany** Pull switch Interrupteur á cordon Шнуровой выключатель Ziehschalter	**Wył. czasowy** Timer Interrupteur a temps Таймер Minuterie



Wentylatory serii RETIS dostępne z klasycznym wyposażeniem oraz czujnikiem ruchu stanowią popularną grupę funkcjonalnych produktów. Specjalnie zaprojektowana konstrukcja wentylatora zapewnia skuteczną wymianę powietrza przy niskim poziomie hałasu.

RETIS exhaust fans available with classical equipment and motion sensor constitute a popular group of functional products. Specially designed fan's construction provides effective air exchange at low noise level.

Les ventilateurs de la série RETIS sont disponibles avec fonctionnement classique ou avec un détecteur de mouvement. Ils représentent un ensemble de produits fonctionnels et populaires. Une conception spéciale leur assure une efficacité de ventilation ainsi qu'un faible niveau sonore de fonctionnement.

Вентиляторы серии RETIS, доступные с классическим оснащением и датчиком движения, это популярная группа функциональных продуктов. Специально разработанная конструкция вентилятора обеспечивает эффективный воздухообмен и низкий уровень шума.

Die Lüfter der RETIS Baureihe stehen mit klassischer Ausstattung und Bewegungsmelder zur Verfügung und bilden eine Gruppe von gängigen und praktischen Geräten. Ein speziell ausgelegter Aufbau des Lüfters sorgt für einen wirksamen Luftwechsel bei niedrigem Schallpegel.

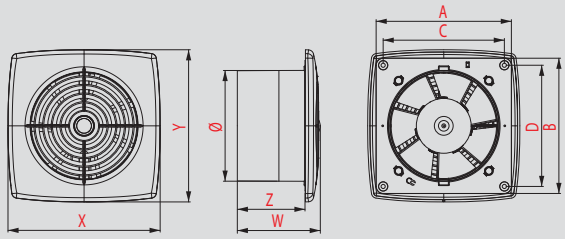

	INDEX	Ø	A	B	C	D	X	Y	W	Z							m³/h	Wat		
Ø100	WR100	100	125	125	109	109	142	142	94	77	●					●	102	14	IPX4	●
	WR100W	100	125	125	109	109	142	142	94	77		●				●	102	14	IPX4	●
	WR100T	100	125	125	109	109	142	142	94	77			●			●	102	14	IPX4	●
	WR100H	100	125	125	109	109	142	142	94	77			●	●		●	102	14	IPX4	●
	WR100R	100	125	125	109	109	142	142	94	77			●		●	●	102	14	IPX4	●
Ø125	WR125	125	153	153	137	137	172	172	94	77	●					●	175	16	IPX4	●
	WR125W	125	153	153	137	137	172	172	94	77		●				●	175	16	IPX4	●
	WR125T	125	153	153	137	137	172	172	94	77			●			●	175	16	IPX4	●
	WR125H	125	153	153	137	137	172	172	94	77			●	●		●	175	16	IPX4	●
	WR125R	125	153	153	137	137	172	172	94	77			●		●	●	175	16	IPX4	●
Ø150	WR150	150	178	178	162	162	197	197	100	82.5	●					●	220	20	IPX4	●
	WR150W	150	178	178	162	162	197	197	100	82.5		●				●	220	20	IPX4	●
	WR150T	150	178	178	162	162	197	197	100	82.5			●			●	220	20	IPX4	●
	WR150H	150	178	178	162	162	197	197	100	82.5			●	●		●	220	20	IPX4	●
	WR150R	150	178	178	162	162	197	197	100	82.5			●		●	●	220	20	IPX4	●

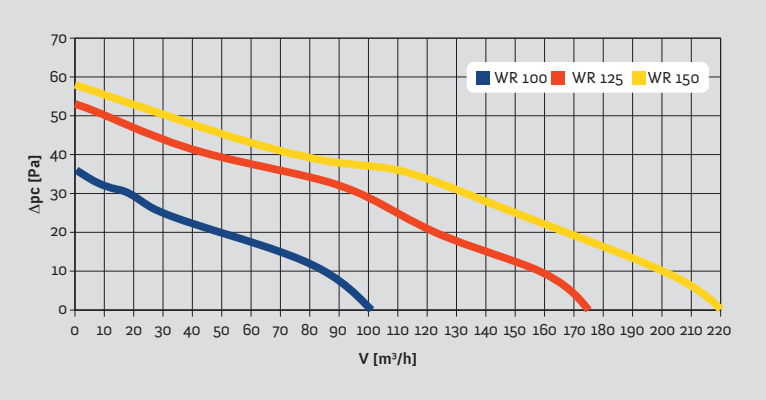

Wentylator ścienny
Wall fan
Ventilateur de mur
Стенной вентилятор
Wandlüfter

Wentylator sufitowy
Ceiling fan
Ventilateur du plafond
Потолочный вентилятор
Deckenlüfter

Regulator obrotów i czasu pracy
Governor
Régulateur de vitesse
Регулятор скорости вращения
Drehzahlsteuerung

EASY CLIP

Łożyska kulkowe
Ball bearings
Roulement à billes
Шарикоподшипники
Kugellager

Czujnik wilgoci
Humidity sensor
Detecteur d'humidité
Датчик влажности
Feuchtigkeitssensor

Czujnik ruchu
Motion sensor
Capteur mouvement
Датчик движения
Bewegungssensor

4 Kołki
4 Pins
4 Chevilles
4 Колышки
4 Räder

Wydajność
Capacity
Performance
Производительность
Leistungsfähigkeit

Moc
Power
Puissance
Мощность
Leistung

Zabezpieczenie
Protection
Protection
Предохранение
Sicherung

1 *BIAŁY / WHITE / BLANC / БЕЛЫЙ / WEISS*

3 *SATYNA / SATIN / SATIN / САТИНОВЫЙ / SATIN*

Wentylatory Serii WA kierowane są do Klientów szukających prostych i jednocześnie niezawodnych produktów. Wentylatory tej serii cechują bardzo dobre parametry pracy i wysoka niezawodność.

WA exhaust fans are addressed to customers seeking simple and reliable products. These fans are characterized by excellent performance and high reliability.

Les ventilateurs de la série WA sont destinés aux clients cherchant des ventilateurs simples et très sûrs à la fois. Cette gamme représente d'excellent rendement de travail ainsi qu'une grande fiabilité.

Вентиляторы серии WA предназначены для клиентов, которые ищут простых и бесперебойных вентиляторов. Вентиляторы из этой серии отличаются очень хорошими характеристиками работы и высокой надежностью.

Die Lüfter der WA Baureihe sind für Kunden konzipiert, die einfache und zugleich betriebssichere Lüfter suchen. Die Lüfter dieser Baureihe heben sich durch sehr gute Betriebsparameter und hohe Zuverlässigkeit ab.



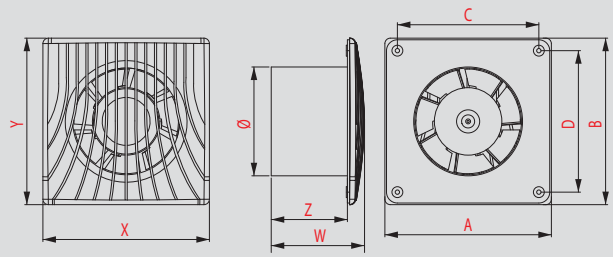

	INDEX	Ø	A	B	C	D	X	Y	W	Z							m³/h	Wat		
ø100	WA100	100	150	150	129	129	154	154	87	77	●					●	98	14	IPX4	●
	WA100W	100	150	150	129	129	154	154	87	77		●				●	98	14	IPX4	●
	WA100WP	100	150	150	129	129	154	154	87	77		●	●			●	98	14	IPX4	●
	WA100T	100	150	150	129	129	154	154	87	77				●		●	98	14	IPX4	●
	WA100H	100	150	150	129	129	154	154	87	77				●	●	●	98	14	IPX4	●
ø120	WA120	120	150	150	129	129	154	154	87	77	●					●	150	17	IPX4	●
	WA120W	120	150	150	129	129	154	154	87	77		●				●	150	17	IPX4	●
	WA120WP	120	150	150	129	129	154	154	87	77		●	●			●	150	17	IPX4	●
	WA120T	120	150	150	129	129	154	154	87	77				●		●	150	17	IPX4	●
	WA120H	120	150	150	129	129	154	154	87	77				●	●	●	150	17	IPX4	●
ø150	WA150	150	184	184	161	161	188	188	87	77	●					●	198	20	IPX4	●
	WA150W	150	184	184	161	161	188	188	87	77		●				●	198	20	IPX4	●
	WA150WP	150	184	184	161	161	188	188	87	77		●	●			●	198	20	IPX4	●
	WA150T	150	184	184	161	161	188	188	87	77				●		●	198	20	IPX4	●
	WA150H	150	184	184	161	161	188	188	87	77				●	●	●	198	20	IPX4	●

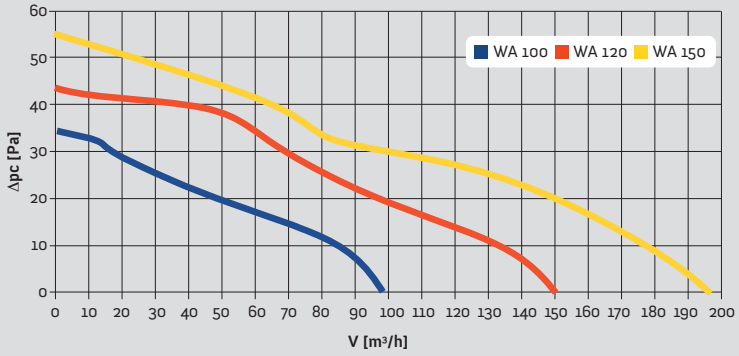

Wylot Outlet Sortie Выход Austritt

Wymiary wewn. Interior dimensions Dimension inter. Внутр. размеры Innenmaße

Wymiary zewn. Exterior dimensions Dimensions exter. Внешн. размеры Außenmaße

Długość kołnierza Length of flange Longueur du collet Длина фланца Flanschlänge

Kostka Terminal block Domino Клеммная колодка Anschlusswürfel

Włącz. pociągany Pull switch Interrupteur á cordon Шнуровой выключатель Ziehschalter

Wył. czasowy Timer Interrupteur a temps Таймер Minuterie

NOWOŚĆ

CLASSIC

Serię CLASSIC cechuje konwencjonalny, wręcz klasyczny wygląd.
Nawiązuje charakterem do produkowanych od wielu lat przez firmę AWENTA kratek wentylacyjnych (seria Classic).
Odznacza się niskim poziomem poboru mocy i niezawodnością.
W ofercie, na życzenie Klientów również w niestandardowym rozmiarze Ø120 mm.



The CLASSIC series can be recognized by its conventional, classical even design. It draws on the character of Classic series ventilation grids, manufactured by AWENTA for many years.
It is known for its low power input and reliability.
Upon the request of our customers we can also supply a customized size (Ø120 mm).

La série CLASSIC a des formes conventionnelles, classiques même. Elle fait référence aux grilles de ventilation produites depuis de longues années par la société AWENTA (série Classic)
Elle se caractérise par une basse consommation d'énergie et la fiabilité.
Dans l'offre, sur demande des Clients, également les dimensions hors normes Ø120 mm.

Серия CLASSIC отличается конвенциональным, даже классическим видом. Своим характером напоминает производимые в течение многих лет компанией AWENTA вентиляционные решётки (серия Classic)
Отличается низким потреблением мощности и надёжностью.
В ассортименте – по желанию Клиентов – также нестандартного размера Ø120 мм.

Die Serie CLASSIC zeichnet sich durch herkömmliches, einfach klassisches Aussehen aus. Mit seinen Eigenschaften ist sie den schon seit vielen Jahren von der Firma AWENTA hergestellten Lüftungsgittern (Serie Classic) ähnlich. Hat niedrigen Stromverbrauch und ist zuverlässig.
Im Angebot ist sie auch auf Kundenwunsch als nicht Standardmodell mit Größe Ø 120 mm erhältlich.

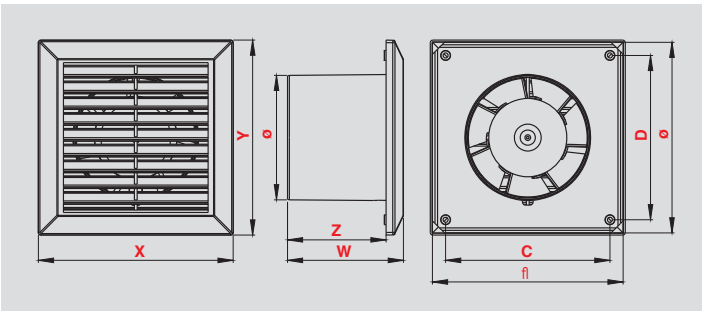

	INDEX	Ø	A	B	C	D	X	Y	W	Z					m³/h	Wat		
Ø100	WC100	100	150	150	130	130	154	154	92	78	●			●	98	10	IPX4	●
	WC100W	100	150	150	130	130	154	154	92	78		●		●	98	10	IPX4	●
	WC100T	100	150	150	130	130	154	154	92	78			●	●	98	10	IPX4	●
Ø120	WC120	120	150	150	130	130	154	154	92	78	●			●	150	14	IPX4	●
	WC120W	120	150	150	130	130	154	154	92	78		●		●	150	14	IPX4	●
	WC120T	120	150	150	130	130	154	154	92	78			●	●	150	14	IPX4	●

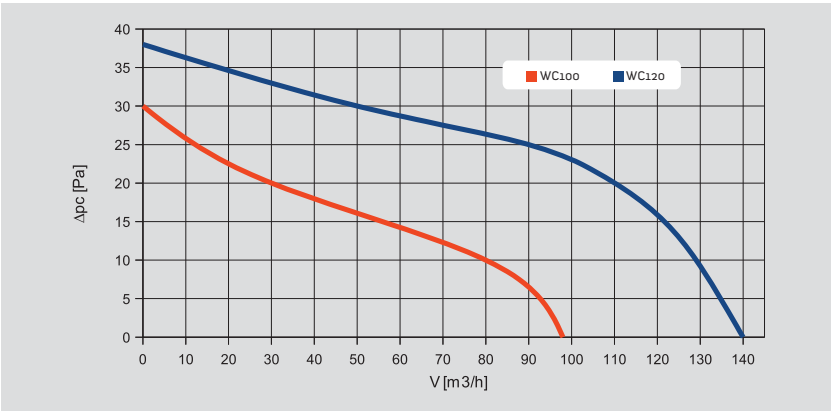

Wentylator ścienny
Wall fan
Ventilateur de mur
Стенной вентилятор
Wandlüfter

Wentylator sufitowy
Ceiling fan
Ventilateur du plafond
Потолочный вентилятор
Deckenlüfter

Regulator obrotów i czasu pracy
Governor
Régulateur de vitesse
Регулятор скорости вращения
Drehzahlsteuerung

EASY CLIP

Łożyska kulkowe
Ball bearings
Roulement à billes
Шарикоподшипники
Kugellager

Czujnik wilgoci
Humidity sensor
Detecteur d'humidité
Датчик влажности
Feuchtigkeitssensor

Czujnik ruchu
Motion sensor
Capteur mouvement
Датчик движения
Bewegungssensor

4 Kołki
4 Pins
4 Chevilles
4 Колышки
4 Räder

Wydajność
Capacity
Performance
Производительность
Leistungsfähigkeit

Moc
Power
Puissance
Мощность
Leistung

Zabezpieczenie
Protection
Protection
Предохранение
Sicherung

1 *BIAŁY / WHITE / BLANC / БЕЛЫЙ / WEISS*

NOWOŚĆ

BASIC

Cieszący się popularnością wśród Klientów od dwóch dekad model Basic przyciąga uwagę estetycznym wyglądem. Charakteryzuje się niskim poziomem poboru mocy i niezawodnością.

Popular with our customers for twenty years, the Basic model draws the attention by tasteful appearance. A series well known for its low power input and reliability.

Пользующаяся популярностью среди Клиентов уже две декады модель Basic привлекает внимание эстетичным видом. Отличается низким потреблением мощности и надёжностью.

Le modèle Basic très prisé par les Clients depuis les deux décennies attire l'attention par son aspect esthétique. Il se caractérise par une basse consommation d'énergie et la fiabilité.

Das Modell BASIC dank seines ästhetischen Aussehens ist unter den Kunden schon seit zwei Dekaden sehr beliebt. Zeichnet sich durch niedrigen Stromverbrauch und Zuverlässigkeit aus.



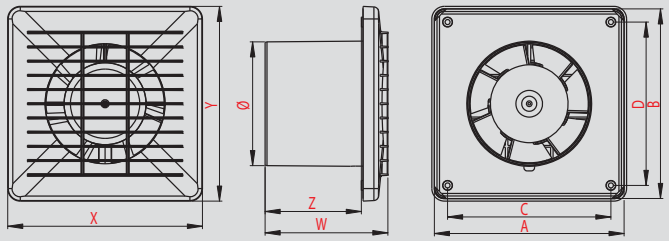

	INDEX	Ø	A	B	C	D	X	Y	W	Z					m³/h	Wat		
Ø100	WB100	100	150	150	130	130	154	154	98	77	●			●	98	10	IPX4	●
	WB100W	100	150	150	130	130	154	154	98	77		●		●	98	10	IPX4	●
	WB100T	100	150	150	130	130	154	154	98	77			●	●	98	10	IPX4	●

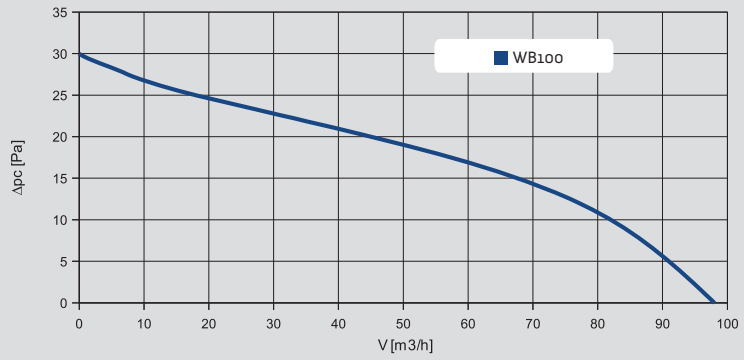

Wylot
Outlet
Sortie
Выход
Austritt

Wymiary wewn.
Interior dimensions
Dimension inter.
Внутр. размеры
Innenmaße

Wymiary zewn.
Exterior dimensions
Dimensions exter.
Внешн. размеры
Außenmaße

Długość kołnierza
Length of flange
Longueur du collet
Длина фланца
Flanschlänge

Kostka
Terminal block
Domino
Клеммная колодка
Anschlusswürfel

Włącz. pociągany
Pull switch
Interrupteur á cordon
Шнуровой выключатель
Ziehschalter

Wył. czasowy
Timer
Interrupteur a temps
Таймер
Minuterie

Wentylator serii VECCO jest produktem o klasycznej stylistyce i wysokiej w swojej klasie wydajności. Na uwagę zwraca prostokątny kształt frontu maskującego, dzięki któremu – zależnie od koncepcji użytkowania – możliwe jest zamontowanie go w dwóch płaszczyznach.



VECCO series fan is a product featuring classic design and high efficiency in its product class. The rectangular shape of the front panel is one of its distinctive features allowing for different fan alignment, depending on intended use.

Le ventilateur de la série VECCO est un produit de style classique qui se caractérise par une performance élevée dans sa catégorie. La forme rectangulaire de la cache en façade attire l'attention. En fonction des besoins, il est possible de le monter en position verticale ou horizontale.

Вентилятор серии VECCO является изделием с классической стилистикой и высокой в своём классе производительностью. Внимания заслуживает прямоугольная форма накладки, благодаря которой – в зависимости от концепции использования – возможна его установка в двух плоскостях.

Der Ventilator aus der Serie VECCO ist ein Produkt mit klassischer Stilistik und für seine Klasse sehr hoher Effektivität. Aufmerksamkeit erregt vor allem die rechteckige Form der Frontblende, dank der – in Abhängigkeit von der Nutzungskonzeption – seine Montage in zwei Ebenen möglich ist.

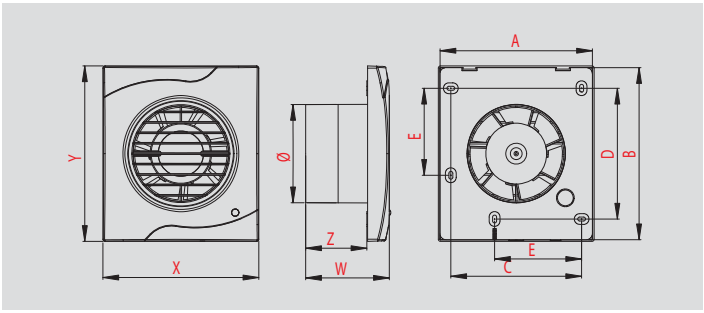

	INDEX	Ø	A	B	C	D	E	X	Y	W	Z					m³/h	Wat		
Ø100	WV100	100	157	177	133	133	88	159	179	85	62	●			●	106	15	IPX4	●
	WV100W	100	157	177	133	133	88	159	179	85	62		●		●	106	15	IPX4	●
	WV100T	100	157	177	133	133	88	159	179	85	62			●	●	106	15	IPX4	●

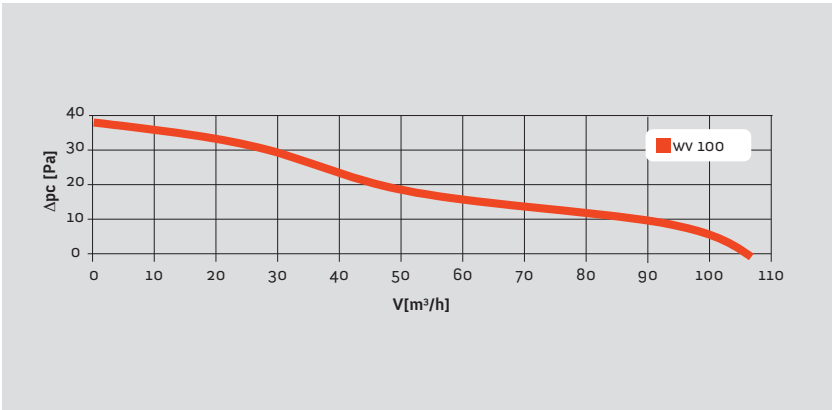

Wentylator ścienny
Wall fan
Ventilateur de mur
Стенной вентилятор
Wandlüfter

Wentylator sufitowy
Ceiling fan
Ventilateur du plafond
Потолочный вентилятор
Deckenlüfter

Regulator obrotów i czasu pracy
Governor
Régulateur de vitesse
Регулятор скорости вращения
Drehzahlsteuerung

EASY CLIP

Łożyska kulkowe
Ball bearings
Roulement à billes
Шарикоподшипники
Kugellager

Czujnik wilgoci
Humidity sensor
Detecteur d'humidité
Датчик влажности
Feuchtigkeitssensor

Czujnik ruchu
Motion sensor
Capteur mouvement
Датчик движения
Bewegungssensor

4 Kołki
4 Pins
4 Chevilles
4 Колышки
4 Räder

Wydajność
Capacity
Performance
Производительность
Leistungsfähigkeit

Moc
Power
Puissance
Мощность
Leistung

Zabezpieczenie
Protection
Protection
Предохранение
Sicherung

1 *BIAŁY / WHITE / BLANC / БЕЛЫЙ / WEISS*

NOWOŚĆ

RING

Wentylatory serii RING oraz DISK są produktami o bliźniaczo prostej konstrukcji i odmiennym wyglądzie zewnętrznym. Produkowane wyłącznie w rozmiarze Ø100 mm, odznaczają się niskim poziomem poboru mocy oraz bezawaryjnością.

The RING and DISK series fans have almost identical, simple design but different appearance. Manufactured in Ø100 mm size only, they are known for their low power input and reliability.

Les ventilateurs séries RING et DISK sont des produits à une construction similaire simple, mais qui ont une apparence différente. Ils sont produits uniquement aux dimensions de Ø100 mm, se caractérisent par une basse consommation d'énergie et la fiabilité.

Вентиляторы серий RING и DISK имеют одинаковую простую конструкцию и разный внешний вид. Производятся только размера 100 мм, отличаются низким потреблением мощности и безаварийностью.

Die Lüfter der Serie RING und DISK sind sich sehr ähnlich in der Konstruktion, haben aber ein anderes Aussehen. Hergestellt werden ausschließlich in der Größe Ø100 mm. Zeichnen sich durch niedrigen Stromverbrauch und Zuverlässigkeit aus.



WWR

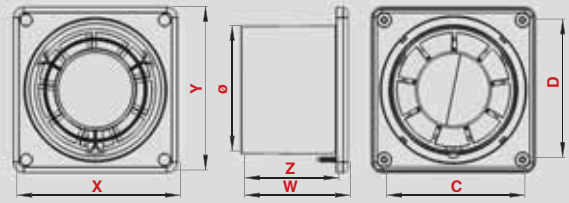

NOWOŚĆ

DISK

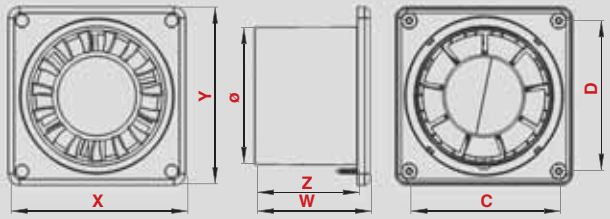

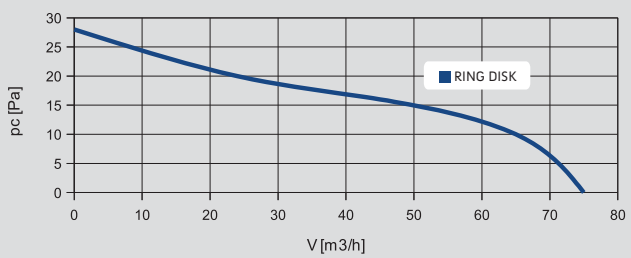



WWD

	INDEX	Ø	C	D	X	Y	W	Z			m³/h	Wat		
Ø100	WWR100	100	110	110	130	130	84	75	●	●	80	10	IPX4	●
	WWD100	100	110	110	130	130	84	75	●	●	80	10	IPX4	●

Wylot
Outlet
Sortie
Выход
Austritt

Wymiary wewn.
Interior dimensions
Dimension inter.
Внутр. размеры
Innenmaße

Wymiary zewn.
Exterior dimensions
Dimensions exter.
Внешн. размеры
Außenmaße

Długość kołnierza
Length of flange
Longueur du collet
Длина фланца
Flanschlänge

Kostka
Terminal block
Domino
Клеммная колодка
Anschlusswürfel

Włącz. pociągany
Pull switch
Interrupteur á cordon
Шнуровой выключатель
Ziehschalter

Wył. czasowy
Timer
Interrupteur a temps
Таймер
Minuterie

Wentylatory serii A-MATIC wyposażone są w automatyczną żaluzję, która otwiera się po uruchomieniu urządzenia. Wyłączenie wentylatora powoduje zamknięcie żaluzji co zapobiega niepożądanemu przedostawaniu się powietrza.

A-MATIC series exhaust fans features an automatic shutter that opens when the unit is switched on. Switching off the fan causes closure of the shutter and prevents undesirable air penetration.

Les ventilateurs de la série A-MATIC sont équipés d'un volet de fermeture automatique qui s'ouvre après la mise en marche de l'appareil. L'arrêt du ventilateur provoque la fermeture du volet, prévenant le retour de l'air indésirable.

Вентиляторы серии A-MATIC оснащены автоматическим жалюзи, которое открывается после включения устройства. Выключение вентилятора вызывает закрытие жалюзи, что предотвращает нежелательный воздухопоток.

Lüfter der A-MATIC Baureihe sind mit einer automatischen Jalousie ausgestattet, die sich nach Einschalten des Gerätes öffnet. Das Ausschalten des Lüfters zieht das Zumachen der Jalousie nach sich, wodurch das unerwünschte Eindringen der Luft verhindert wird.







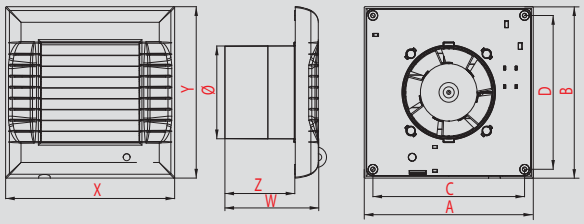

	INDEX	Ø	A	B	C	D	X	Y	W	Z						m³/h	Wat		
Ø100	WM100	100	180	180	166	166	185	185	102	77	●				●	116	14	IPX2	●
	WM100W	100	180	180	166	166	185	185	102	77		●			●	116	14	IPX2	●
	WM100T	100	180	180	166	166	185	185	102	77			●		●	116	14	IPX2	●
	WM100R	100	180	180	166	166	185	185	102	77			●	●	●	116	14	IPX2	●

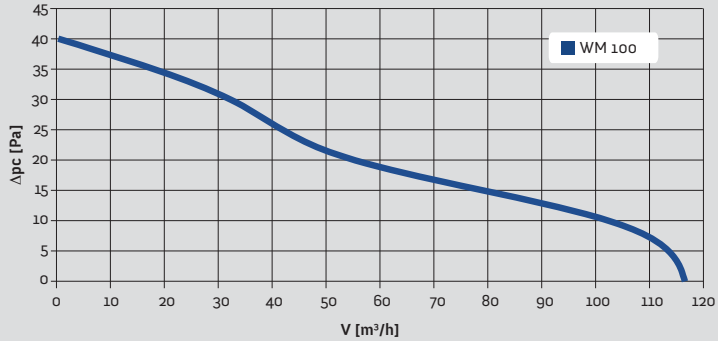

Wentylator ścienny
Wall fan
Ventilateur de mur
Стенной вентилятор
Wandlüfter

Wentylator sufitowy
Ceiling fan
Ventilateur du plafond
Потолочный вентилятор
Deckenlüfter

Regulator obrotów i czasu pracy
Governor
Régulateur de vitesse
Регулятор скорости вращения
Drehzahlsteuerung

EASY CLIP

Łożyska kulkowe
Ball bearings
Roulement à billes
Шарикоподшипники
Kugellager

Czujnik wilgoci
Humidity sensor
Detecteur d'humidité
Датчик влажности
Feuchtigkeitssensor

Czujnik ruchu
Motion sensor
Capteur mouvement
Датчик движения
Bewegungssensor

4 Kołki
4 Pins
4 Chevilles
4 Колышки
4 Räder

Wydajność
Capacity
Performance
Производительность
Leistungsfähigkeit

Moc
Power
Puissance
Мощность
Leistung

Zabezpieczenie
Protection
Protection
Предохранение
Sicherung

1 *BIAŁY / WHITE / BLANC / БЕЛЫЙ / WEISS*



WEB



WES WEZ WEI

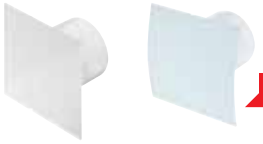

WEG WED

NOWOŚĆ

Model ESCUDO wyróżnia się wyjątkowym panelem frontowym o symetrycznie zakrzywionej płaszczyźnie. Na szczególną uwagę zasługują dwa zupełnie nowe panele – pierwszy tego rodzaju w naszej ofercie panel szklany oraz inox.

ESCUDO model features a unique front panel with a symmetrically curved surface. Two brand new panels for this model are especially noteworthy – first glass and inox panels in our product offer for this type of fans.

Le modèle ESCUDO se distingue par un panel frontal exceptionnel dont le plan est symétriquement contourné. Deux panneaux complètement nouveaux, le premier panel en verre dans notre offre et le panel en inox, méritent votre attention.

Модель ESCUDO отличается исключительной передней панелью с симметрично искривленной плоскостью. Особого внимания заслуживают две совершенно новые панели – первая в нашем ассортименте стеклянная панель и стальная (inox).

Das Modell ESCUDO zeichnet sich durch ein außergewöhnliches Frontpaneel mit symmetrisch gebogener Fläche aus. Besonders empfehlenswert sind dabei zwei neue Paneele – das erste derartige Glaspaneel in unserem Angebot sowie das Inox-Paneel.

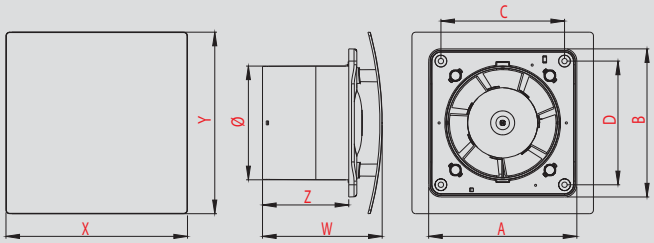

	INDEX						Ø	A	B	C	D	X	Y	W	Z							m³/h	Wat		
Ø100	WEB100	WES100	WEZ100	WEI100	WEG100	WED100	100	125	125	109	109	160	160	105	76	●				●		94	14	IPX4	●
	WEB100W	WES100W	WEZ100W	WEI100W	WEG100W	WED100W	100	125	125	109	109	160	160	105	76		●			●		94	14	IPX4	●
	WEB100T	WES100T	WEZ100T	WEI100T	WEG100T	WED100T	100	125	125	109	109	160	160	105	76			●		●		94	14	IPX4	●
	WEB100H	WES100H	WEZ100H	WEI100H	WEG100H	WED100H	100	125	125	109	109	160	160	105	76			●	●	●		94	14	IPX4	●
Ø125	WEB125	WES125	WEZ125				125	156	156	137	137	188	208	113	77	●				●		170	16	IPX4	●
	WEB125W	WES125W	WEZ125W				125	156	156	137	137	188	208	113	77		●			●		170	16	IPX4	●
	WEB125T	WES125T	WEZ125T				125	156	156	137	137	188	208	113	77			●		●		170	16	IPX4	●
	WEB125H	WES125H	WEZ125H				125	156	156	137	137	188	208	113	77			●	●	●		170	16	IPX4	●
Ø150	WEB150	WES150	WEZ150				150	182	182	162	162	188	208	119	83	●				●		205	20	IPX4	●
	WEB150W	WES150W	WEZ150W				150	182	182	162	162	188	208	119	83		●			●		205	20	IPX4	●
	WEB150T	WES150T	WEZ150T				150	182	182	162	162	188	208	119	83			●		●		205	20	IPX4	●
	WEB150H	WES150H	WEZ150H				150	182	182	162	162	188	208	119	83			●	●	●		205	20	IPX4	●

SILNIK Z ŁOŻYSKAMI KULKOWYMI (30 000h)
BALL BEARING MOTOR

BARDZO CICHA PRACA
VERY QUIET OPERATION

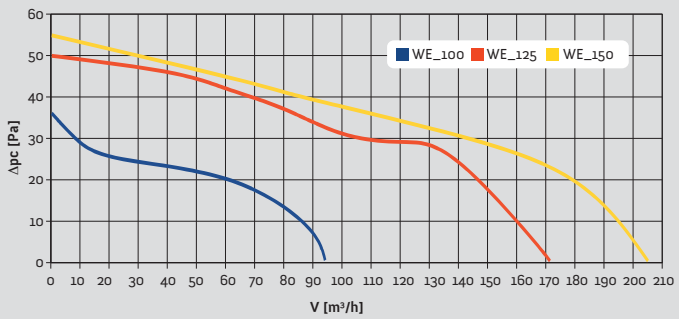

Wylot
Outlet
Sortie
Выход
Austritt

Wymiary wewn.
Interior dimensions
Dimension inter.
Внутр. размеры
Innenmaße

Wymiary zewn.
Exterior dimensions
Dimensions exter.
Внешн. размеры
Außenmaße

Długość kołnierza
Length of flange
Longueur du collet
Длина фланца
Flanschlänge

Kostka
Terminal block
Domino
Клеммная колодка
Anschlusswürfel

Włącz. pociągany
Pull switch
Interrupteur á cordon
Шнуровой выключатель
Ziehschalter

Wył. czasowy
Timer
Interrupteur a temps
Таймер
Minuterie

Czujnik wilgoci
Humidity sensor
Detecteur d'humidité
Датчик влажности
Feuchtigkeitssensor

Łożyska kulkowe
Ball bearings
Roulement à billes
Шарикоподшипники
Kugellager

4 Kołki
4 Pins
4 Chevilles
4 Колышки
4 Räder

Wydajność
Capacity
Performance
Производительность
Leistungsfähigkeit

1 BIAŁY / WHITE / BLANC / БЕЛЫЙ / WEISS 4 SREBRNY / SILVER / ARGENT / СЕРЕБРЯНЫЙ / SILBERN 5 ZŁOTY / GOLD / OR / ЗОЛОТОЙ / GOLDEN

Wentylator ESCUDO Control wyposażony jest w elektroniczny procesor pozwalający na regulację parametrów pracy – czasu i obrotów.

The ESCUDO Control fan is equipped with an electronic microprocessor allowing to adjust working parameters – time and rotation speed.

Le ventilateur ESCUDO Control est équipé d'un processeur électronique qui permet de régler les paramètres de fonctionnement: le temps et la vitesse de rotation.

Вентилятор ESCUDO Control оснащён электронным процессором, обеспечивающим регулировку параметров работы (время и обороты).

Der Ventilator ESCUDO Control ist mit einem elektronischen Prozessor ausgestattet, der eine Einstellung der Betriebsparameter (Umdrehungszahl und Betriebszeit) ermöglicht.



WEI

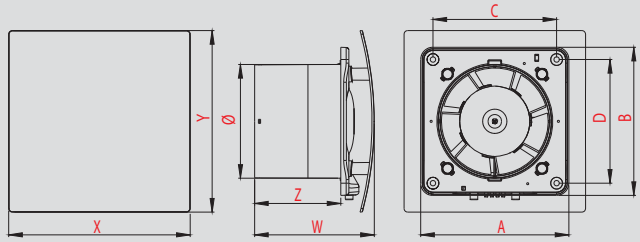



WEB WES WEZ WEG WED

NOWOŚĆ

INDEX							Ø	A	B	C	D	X	Y	W	Z					m³/h	Wat		
ø100	WEB100CTR	WES100CTR	WEZ100CTR	WEI100CTR	WEG100CTR	WED100CTR	100	125	125	109	109	160	160	105	76	●	●	●	*	*	IPX4	●
ø125	WEB125CTR	WES125CTR	WEZ125CTR				125	156	156	137	137	188	208	113	77	●	●	●	**	**	IPX4	●
ø150	WEB150CTR	WES150CTR	WEZ150CTR				150	182	182	162	162	188	208	119	83	●	●	●	***	***	IPX4	●

SILNIK Z ŁOŻYSKAMI KULKOWYMI (30 000h)
BALL BEARING MOTOR

BARDZO CICHA PRACA
VERY QUIET OPERATION

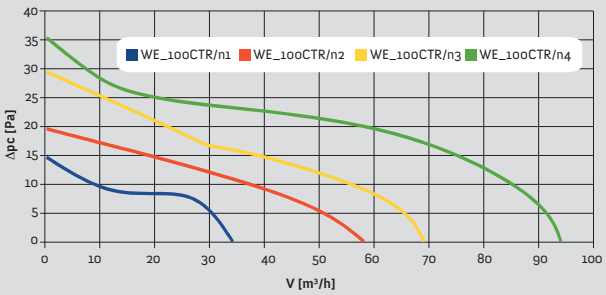

* CONTROL 100	Zakres / Range			
	I (min.)	II	III	IV (max.)
m³/h	34	58	69	94
Db(a) Lpx=3m, A=20m²	21.8	26.6	32.2	34.4
Db(a) Lpx=1m, A=20m²	31.2	37.1	41.3	43.9
Wat	5	7	9	14

** CONTROL 125	Zakres / Range			
	I (min.)	II	III	IV (max.)
m³/h	50	90	140	170
Db(a) Lpx=3m, A=20m2	21.4	26.3	33.1	38.5
Db(a) Lpx=1m, A=20m2	30.8	35.7	42.2	47.4
Wat	6	8	10	16

*** CONTROL 150	Zakres / Range			
	I (min.)	II	III	IV (max.)
m³/h	60	98	130	205
Db(a) Lpx=3m, A=20m2	21.8	25	33.5	39
Db(a) Lpx=1m, A=20m2	31	36.5	42.5	48
Wat	6.5	9	14	20

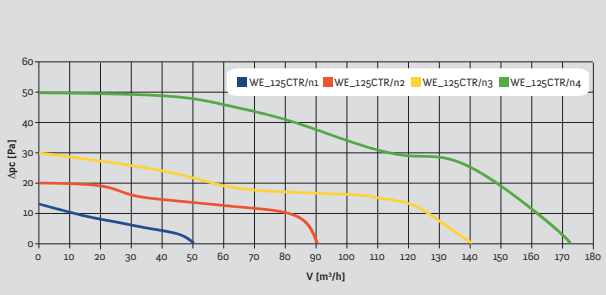

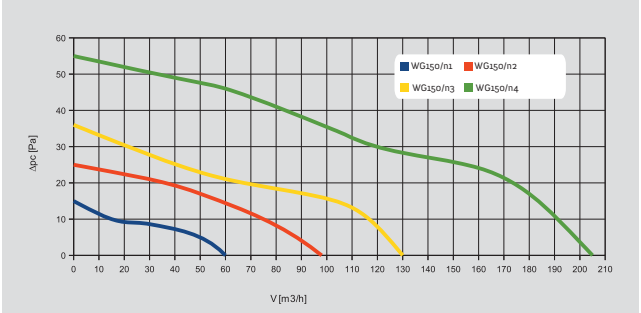

Wat Moc / Power / Puissance / Мощность / Leistung

Zabezpieczenie / Protection / Protection / Предохранение / Sicherung

Wentylator ścienny / Wall fan / Ventilateur de mur / Стенной вентилятор / Wandlüfter

Regulator obrotów i czasu pracy / Governor / Régulateur de vitesse / Регулятор скорости вращения / Drehzahlsteuerung

EASY CLIP

6 *INOX / INOX / INOX / СТАЛЬНОЙ / INOX* 18 *SZKŁO / GLASS / VERRE / СТЕКЛО / GLAS*

NOWOŚĆ

NEA

1 6 Wentylatory ścienne Wall fans Ventilateurs de mur Вентиляторы стеновые Wandlüfter

Wentylatory serii NEA oparte są konstrukcyjnie na obecnych już w ofercie produktach serii ESCUDO, S-LINE oraz LINEA i stanowią dla nich alternatywę pod względem wzornictwa panelu frontowego.

The construction of NEA fans is based on the well known ESCUDO, S-LINE and LINEA series but they provide an alternative solution in terms of front panel design.

Les ventilateurs série NEA se basent, en ce qui concerne leur construction, sur les produits déjà présents dans l'offre séries ESCUDO, S-LINE et LINEA et constituent une alternative en terme du design du panel frontal.

Вентиляторы серии NEA базируются на конструкции уже производимых изделий серий ESCUDO, S-LINE и LINEA, являясь для них альтернативой по дизайну передней панели.

Die Lüfter der Serie NEA sind konstruktionsmäßig gleich wie die schon im Angebot vorhandenen Serien ESCUDO, S-LINE und LINEA und bilden gegen diese eine Alternative in Bezug auf die Gestaltung der Frontplatte.



WNB



WNI

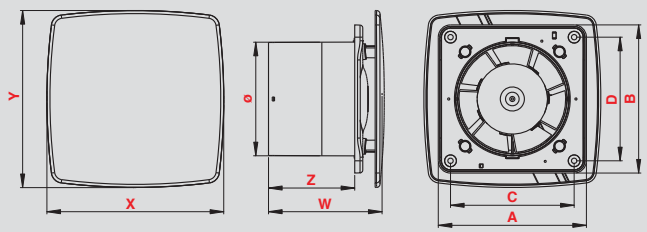

	INDEX		Ø	A	B	C	D	X	Y	W	Z								m³/h	Wat		
Ø100	WNB100	WNI100	100	125	125	109	109	156	156	100	77	●						●	94	14	IPX4	●
	WNB100W	WNI100W	100	125	125	109	109	156	156	100	77		●					●	94	14	IPX4	●
	WNB100T	WNI100T	100	125	125	109	109	156	156	100	77			●				●	94	14	IPX4	●
	WNB100H	WNI100H	100	125	125	109	109	156	156	100	77			●	●			●	94	14	IPX4	●
	WNB100CTR	WNI100CTR	100	125	125	109	109	156	156	100	77					●	●	●	*	*	IPX4	●

* CONTROL 100	Zakres / *Range*			
	I (min.)	II	III	IV (max.)
m³/h	34	58	69	94
Db(a) Lpx=3m, A=20m²	21.8	26.6	32.2	34.4
Db(a) Lpx=1m, A=20m²	31.2	37.1	41.3	43.9
Wat	5	7	9	14

SILNIK Z ŁOŻYSKAMI KULKOWYMI (30 000h)
BALL BEARING MOTOR

BARDZO CICHA PRACA
VERY QUIET OPERATION

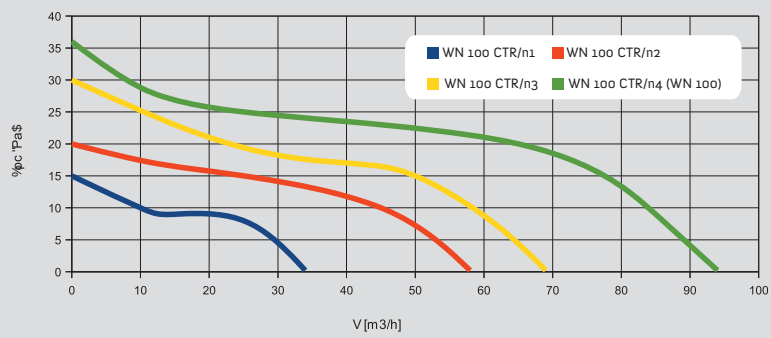

Wylot Outlet Sortie Выход Austritt

Wymiary wewn. Interior dimensions Dimension inter. Внутр. размеры Innenmaße

Wymiary zewn. Exterior dimensions Dimensions exter. Внешн. размеры Außenmaße

Długość kołnierza Length of flange Longueur du collet Длина фланца Flanschlänge

Kostka Terminal block Domino Клеммная колодка Anschlusswürfel

Włącz. pociągany Pull switch Interrupteur á cordon Шнуровой выключатель Ziehschalter

Wył. czasowy Timer Interrupteur a temps Таймер Minuterie

1 *BIAŁY / WHITE / BLANC / БЕЛЫЙ / WEISS* 6 *INOX / INOX / INOX / СТАЛЬНОЙ / INOX*

NOWOŚĆ

TRAX

Seria TRAX jest nową odmianą wentylatorów z zaciskami typu Easy Clip. Panel frontowy wykonany ze stali nierdzewnej zapewnia produktowi atrakcyjny wygląd klasy 'premium'.

The TRAX series is a new variation of fans with Easy Clip type clips. Its stainless steel front panel gives the product an attractive, "premium" class appearance.

La série TRAX est une nouveauté. Ses ventilateurs ont des clips type Easy Clip. Le panel frontal fait d'acier inoxydable assure au produit une apparence attrayante de classe 'premium'.

Серия TRAX – это новая разновидность вентиляторов с креплениями типа Easy Clip. Передняя панель из нержавеющей стали придаёт изделию привлекательный вид класса 'premium'.

Die Serie TRAX ist eine neue Variante der Lüfter mit Klemmen vom Typ EasyClip. Die aus rostfreiem Stahl gefertigte Frontplatte sichert dem Produkt ein attraktives Aussehen der 'premium'-Klasse.



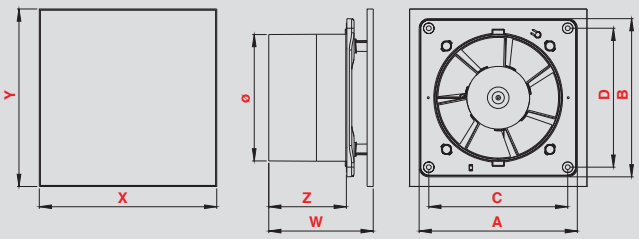

	INDEX	Ø	A	B	C	D	X	Y	W	Z								m³/h	Wat		
Ø100	WTI100	100	125	125	109	109	157	157	95	77	●						●	94	14	IPX4	●
	WTI100W	100	125	125	109	109	157	157	95	77		●					●	94	14	IPX4	●
	WTI100T	100	125	125	109	109	157	157	95	77			●				●	94	14	IPX4	●
	WTI100H	100	125	125	109	109	157	157	95	77			●	●			●	94	14	IPX4	●
	WTI100CTR	100	125	125	109	109	157	157	95	77					●	●	●	*	*	IPX4	●
Ø125	WTI125	125	156	156	137	137	175	175	101	77	●						●	160	16	IPX4	●
	WTI125W	125	156	156	137	137	175	175	101	77		●					●	160	16	IPX4	●
	WTI125T	125	156	156	137	137	175	175	101	77			●				●	160	16	IPX4	●
	WTI125H	125	156	156	137	137	175	175	101	77			●	●			●	160	16	IPX4	●
	WTI125CTR	125	156	156	137	137	175	175	101	77					●	●	●	**	**	IPX4	●

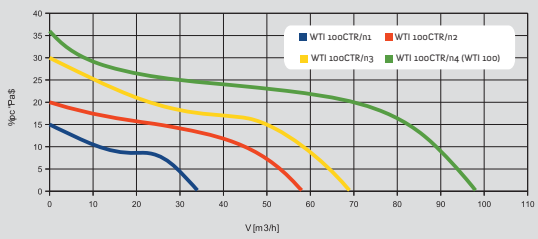

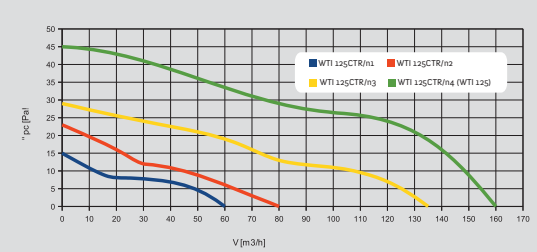

* CONTROL 100	Zakres / Range I (min.)	II	III	IV (max.)
m³/h	34	58	69	94
Db(a) Lpx=3m, A=20m²	21.8	26.6	32.2	34.4
Db(a) Lpx=1m, A=20m²	31.2	37.1	41.3	43.9
Wat	5	7	9	14

** CONTROL 125	Zakres / Range I (min.)	II	III	IV (max.)
m³/h	50	90	130	160
Db(a) Lpx=3m, A=20m²	21.4	26.3	33.1	38.5
Db(a) Lpx=1m, A=20m²	30.8	35.7	42.2	47.4
Wat	6	8	10	16

SILNIK Z ŁOŻYSKAMI KULKOWYMI (30 000h)
BALL BEARING MOTOR

BARDZO CICHA PRACA
VERY QUIET OPERATION

Wentylator ścienny
Wall fan
Ventilateur de mur
Стенной вентилятор
Wandlüfter

Wentylator sufitowy
Ceiling fan
Ventilateur du plafond
Потолочный вентилятор
Deckenlüfter

Regulator obrotów i czasu pracy
Governor
Régulateur de vitesse
Регулятор скорости вращения
Drehzahlsteuerung

EASY CLIP

Łożyska kulkowe
Ball bearings
Roulement à billes
Шарикоподшипники
Kugellager

Czujnik wilgoci
Humidity sensor
Detecteur d'humidité
Датчик влажности
Feuchtigkeitssensor

Czujnik ruchu
Motion sensor
Capteur mouvement
Датчик движения
Bewegungssensor

4 Kołki
4 Pins
4 Chevilles
4 Колышки
4 Räder

Wydajność
Capacity
Performance
Производительность
Leistungsfähigkeit

Moc
Power
Puissance
Мощность
Leistung

Zabezpieczenie
Protection
Protection
Предохранение
Sicherung

1 *BIAŁY / WHITE / BLANC / БЕЛЫЙ / WEISS* 6 *INOX / INOX / INOX / СТАЛЬНОЙ / INOX*



WSB



WSE



WSS

Wentylatory serii S-LINE tworzą nowoczesną linię wentylatorów, łącząc walory dekoracyjne oraz użytkowe. Gwarantują wysoką wydajność przy niskim zużyciu energii i cichej pracy.

S-Line series exhaust fans create modern fan's series and combine decorative and functional advantages. They provide high capacity at low noise level and low power consumption.

Les ventilateurs de la série S-LINE représentent une ligne moderne qui combine technologie et esthétisme décoratif. Ils garantissent une haute efficacité de fonctionnement, une faible consommation d'énergie et un fonctionnement silencieux.

Вентиляторы серии S-LINE это современная линия вентиляторов, в которой соединены свойства декорации и пригодности к использованию. Они гарантируют высокую производительность, низкое энергопотребление и тихую работу.

Die S-LINE Lüfter bilden eine moderne Lüfter-Baureihe, die Dekorations - und Gebrauchsvorteile verbindet. Sie gewährleisten eine hohe Leistungsfähigkeit und dabei einen niedrigen Stromverbrauch und leisen Betrieb.

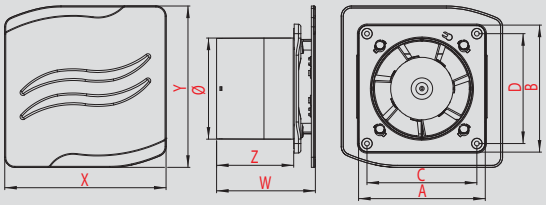

	INDEX			Ø	A	B	C	D	X	Y	W	Z								m³/h	Wat		
Ø100	WSB100	WSE100	WSS100	100	125	125	109	109	160	160	98	77	●						●	94	14	IPX4	●
	WSB100W	WSE100W	WSS100W	100	125	125	109	109	160	160	98	77		●					●	94	14	IPX4	●
	WSB100T	WSE100T	WSS100T	100	125	125	109	109	160	160	98	77			●				●	94	14	IPX4	●
	WSB100H	WSE100H	WSS100H	100	125	125	109	109	160	160	98	77			●	●			●	94	14	IPX4	●
	WSB100CTR	WSE100CTR	WSS100CTR	100	125	125	109	109	160	160	98	77					●	●	●	*	*	IPX4	●

* CONTROL 100	Zakres / *Range*			
	I (min.)	II	III	IV (max.)
m³/h	34	58	69	94
Db(a) Lpx=3m, A=20m2	21.8	26.6	32.2	34.4
Db(a) Lpx=1m, A=20m2	31.2	37.1	41.3	43.9
Wat	5	7	9	14

SILNIK Z ŁOŻYSKAMI KULKOWYMI (30 000h)
BALL BEARING MOTOR

BARDZO CICHA PRACA
VERY QUIET OPERATION

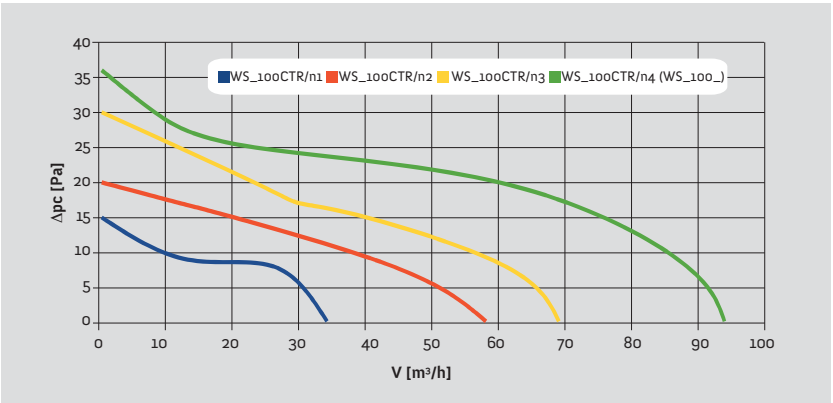

Wylot Outlet Sortie Выход Austritt

Wymiary wewn. Interior dimensions Dimension inter. Внутр. размеры Innenmaße

Wymiary zewn. Exterior dimensions Dimensions exter. Внешн. размеры Außenmaße

Długość kołnierza Length of flange Longueur du collet Длина фланца Flanschlänge

Kostka Terminal block Domino Клеммная колодка Anschlusswürfel

Włącz. pociągany Pull switch Interrupteur á cordon Шнуровой выключатель Ziehschalter

Wył. czasowy Timer Interrupteur a temps Таймер Minuterie

1 *BIAŁY / WHITE / BLANC / БЕЛЫЙ / WEISS*

2 *ECRU / ECRU / ECRU / ЭКРЮ / NATURFARBEN*

3 *SATYNA / SATIN / SATIN / САТИНОВЫЙ / SATIN*

Wentylatory serii LINEA podobnie jak S-LINE tworzą nowoczesną linię wentylatorów coraz bardziej poszukiwaną, wypierającą dotychczasowe klasyczne rozwiązania. Charakteryzują się dużą trwałością i estetyką.

LINEA series fans, similarly to S-LINE, make up our modern line of fans which is becoming highly popular, slowly supplanting the more traditional models. These fans are highly durable and have good aesthetics.

Les ventilateurs de la série LINEA, tout comme ceux de la série S-LINE, constituent une ligne de ventilateurs moderne qui est de plus en plus recherchée et qui remplace progressivement les solutions classiques. Ils se caractérisent par une longue durée de vie et par un design esthétique.

Вентиляторы серии LINEA, как и S-LINE, образуют современную, всё более востребованную линейку вентиляторов, вытесняющую предыдущие классические модели. Отличаются высокой прочностью и эстетичностью.

Die Ventilatoren der Serie LINEA bilden – ähnlich wie die Serie S-LINE – eine moderne Ventilator-Linie, die immer beliebter wird und die bisherigen, klassischen Lösungen verdrängt. Sie zeichnen sich durch hohe Haltbarkeit und Ästhetik aus.



WLB



WLE



WLS

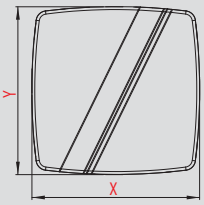

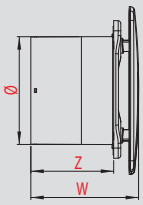

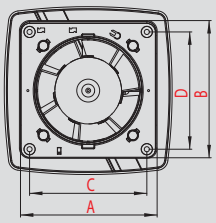

	INDEX			Ø	A	B	C	D	X	Y	W	Z								m³/h	Wat		
Ø100	WLB100	WLE100	WLS100	100	125	125	109	109	156	156	100	77	●						●	94	14	IPX4	●
	WLB100W	WLE100W	WLS100W	100	125	125	109	109	156	156	100	77		●					●	94	14	IPX4	●
	WLB100T	WLE100T	WLS100T	100	125	125	109	109	156	156	100	77			●				●	94	14	IPX4	●
	WLB100H	WLE100H	WLS100H	100	125	125	109	109	156	156	100	77			●	●			●	94	14	IPX4	●
	WLB100CTR	WLE100CTR	WLS100CTR	100	125	125	109	109	156	156	100	77					●	●	●	*	*	IPX4	●

* CONTROL 100	Zakres / *Range*			
	I (min.)	II	III	IV (max.)
m³/h	34	58	69	94
Db(a) Lpx=3m, A=20m2	21.8	26.6	32.2	34.4
Db(a) Lpx=1m, A=20m2	31.2	37.1	41.3	43.9
Wat	5	7	9	14

SILNIK Z ŁOŻYSKAMI KULKOWYMI (30 000h)
BALL BEARING MOTOR

BARDZO CICHA PRACA
VERY QUIET OPERATION

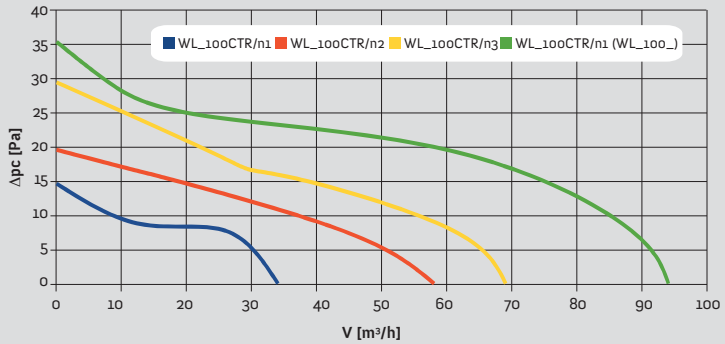

Wentylator ścienny
Wall fan
Ventilateur de mur
Стенной вентилятор
Wandlüfter

Wentylator sufitowy
Ceiling fan
Ventilateur du plafond
Потолочный вентилятор
Deckenlüfter

Regulator obrotów i czasu pracy
Governor
Régulateur de vitesse
Регулятор скорости вращения
Drehzahlsteuerung

EASY CLIP

Łożyska kulkowe
Ball bearings
Roulement à billes
Шарикоподшипники
Kugellager

Czujnik wilgoci
Humidity sensor
Detecteur d'humidité
Датчик влажности
Feuchtigkeitssensor

Czujnik ruchu
Motion sensor
Capteur mouvement
Датчик движения
Bewegungssensor

4 Kołki
4 Pins
4 Chevilles
4 Колышки
4 Räder

Wydajność
Capacity
Performance
Производительность
Leistungsfähigkeit

Moc
Power
Puissance
Мощность
Leistung

Zabezpieczenie
Protection
Protection
Предохранение
Sicherung

1 *BIAŁY / WHITE / BLANC / БЕЛЫЙ / WEISS*
2 *ECRU / ECRU / ECRU / ЭКРЮ / NATURFARBEN*
3 *SATYNA / SATIN / SATIN / САТИНОВЫЙ / SATIN*

Najważniejszą zaletą wentylatora jest możliwość nałożenia na jego część frontową dowolnej płytki glazury, panelu ściennego w celu wkomponowania się urządzenia w otoczenie. W serii wentylatorów INSIDE firma AWENTA stawia na estetykę i ciszę przy zachowaniu optymalnej wydajności wymiany powietrza.

The fan's most important advantage is the fact that it can be covered with any desired tile or wall panel so that the device blends in with the surroundings. In INSIDE series AWENTA company focuses on aesthetic and silence while maintaining optimum efficiency of air exchange.

La particularité de ce modèle est son intégration dans la décoration grâce à sa plaque frontale que l'on peut habiller d'un carrelage ou n'importe qu'elle autre matière pour une intégration parfaite dans le décor. Les ventilateurs de la série INSIDE sont des produits extrêmement aboutis, conjuguant esthétisme, silence de fonctionnement et une capacité optimum de renouvèlement d'air.

Главным преимуществом вентилятора является возможность наложить на его фронтальную часть любую облицовочную плитку или стенную панель, чтобы встроить устройство в окружение. В серии вентиляторов INSIDE компания AWENTA сосредоточилась на эстетике и тишине, при сохранении оптимальной производительности воздухообмена.

Der größte Vorteil des Lüfters ist die Möglichkeit, an seiner Frontwand eine Fliese bzw. Wandpaneele zur Abstimmung mit der Umgebung zu setzen. Bei der Lüfter der INSIDE Baureihe setzt die AWENTA auf das Design und Stille bei optimalem Luftwechsel.



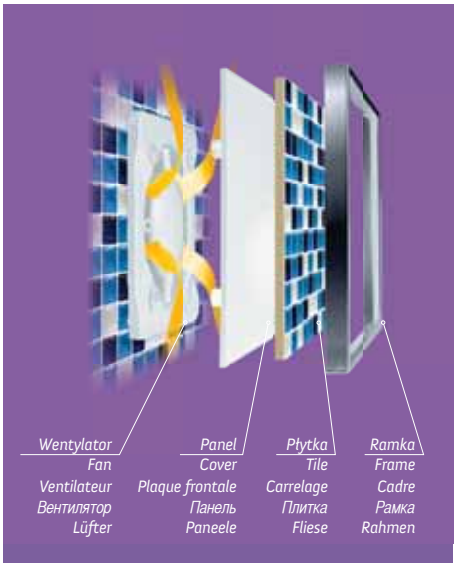

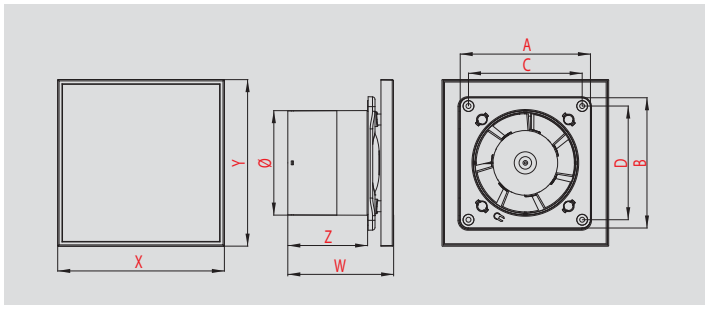

INDEX	Ø	A	B	C	D	X	Y	W	Z						m³/h	Wat		
Ø100 WI100	100	125	125	109	109	160	160	101	77	●				●	94	14	IPX4	●
Ø100 WI100W	100	125	125	109	109	160	160	101	77		●			●	94	14	IPX4	●
Ø100 WI100T	100	125	125	109	109	160	160	101	77			●		●	94	14	IPX4	●
Ø100 WI100H	100	125	125	109	109	160	160	101	77			●	●	●	94	14	IPX4	●
Ø125 WI125	125	156	156	137	137	177	177	108	77	●				●	130	16	IPX4	●
Ø125 WI125W	125	156	156	137	137	177	177	108	77		●			●	130	16	IPX4	●
Ø125 WI125T	125	156	156	137	137	177	177	108	77			●		●	130	16	IPX4	●
Ø125 WI125H	125	156	156	137	137	177	177	108	77			●	●	●	130	16	IPX4	●

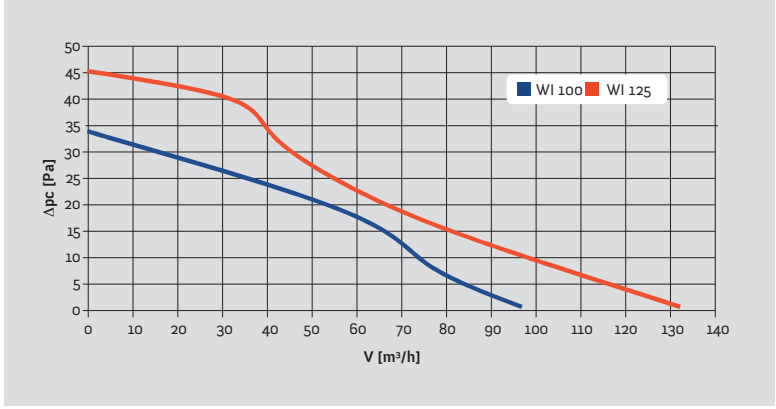

Wylot
Outlet
Sortie
Выход
Austritt

Wymiary wewn.
Interior dimensions
Dimension inter.
Внутр. размеры
Innenmaße

Wymiary zewn.
Exterior dimensions
Dimensions exter.
Внешн. размеры
Außenmaße

Długość kołnierza
Length of flange
Longueur du collet
Длина фланца
Flanschlänge

Kostka
Terminal block
Domino
Клеммная колодка
Anschlusswürfel

Włącz. pociągany
Pull switch
Interrupteur á cordon
Шнуровой выключатель
Ziehschalter

Wył. czasowy
Timer
Interrupteur a temps
Таймер
Minuterie





Grupa wyciągowych wentylatorów sufitowych jest w ofercie firmy AWENTA kolejną nowością. Cała grupa – złożona z trzech serii: ORBIT, SATEO oraz ASTRO – oparta jest na pomyśle stworzenia wentylatorów z okrągłymi panelami frontowymi przeznaczonych do montażu w suficie. Pierwszym wentylatorem z prezentowanej grupy jest ORBIT.

The series of ceiling exhaust fans is a new product in the AWENTA company assortment. The whole product group consists of three series: ORBIT, SATEO and ASTRO – based on the idea to create ceiling mounted fans with round front panels. ORBIT is the first presented product in this group.

Ce groupe des ventilateurs de plafond est une autre nouveauté dans l'offre d'AWENTA. Tout ce groupe, composé de trois séries : ORBIT, SATEO et ASTRO, est basé sur l'idée de créer des ventilateurs avec des panneaux frontaux ronds, à monter dans le plafond. ORBIT est le premier ventilateur que nous présentons dans cette série.

Группа вытяжных потолочных вентиляторов – это очередная новинка в ассортименте компании AWENTA. Вся группа, включающая три серии: ORBIT, SATEO и ASTRO, основана на идее создания вентиляторов с круглыми передними панелями, предназначенных для установки в потолках. Первым вентилятором данной группы является ORBIT.

Diese Gruppe der Abzugs-Deckenventilatoren ist eine weitere Neuheit im Angebot der Firma AWENTA. Die gesamte, aus den drei Serien ORBIT, SATEO sowie ASTRO bestehende Gruppe stützt sich auf die Idee der Erschaffung von Ventilatoren mit runden Frontpaneelen für den Einbau in der Decke. Der erste Ventilator dieser präsentierten Gruppe ist das Modell ORBIT.

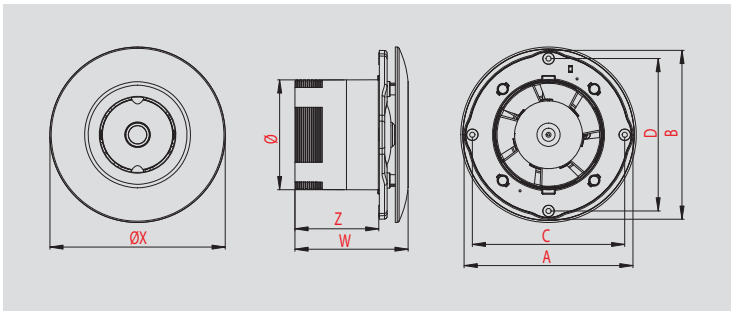

	INDEX	Ø	A	B	C	D	ØX	W	Z							m³/h	Wat		
Ø100	WXO100	100	154	154	139	139	160	103	77	●				●	●	90	14	IPX4	●
	WXO100T	100	154	154	139	139	160	103	77		●			●	●	90	14	IPX4	●
	WXO100H	100	154	154	139	139	160	103	77		●	●		●	●	90	14	IPX4	●
	WXO100R	100	154	154	139	139	160	103	77		●		●	●	●	90	14	IPX4	●
	WXO100V	100	154	154	139	139	160	103	77	12V				●	●	90	14		●
Ø125	WXO125	125	181	181	164	164	187	107	77	●				●	●	160	16	IPX4	●
	WXO125T	125	181	181	164	164	187	107	77		●			●	●	160	16	IPX4	●
	WXO125H	125	181	181	164	164	187	107	77		●	●		●	●	160	16	IPX4	●
	WXO125R	125	181	181	164	164	187	107	77		●		●	●	●	160	16	IPX4	●
Ø150	WXO150	150	206	206	189	189	210	120	83	●				●	●	210	20	IPX4	●
	WXO150T	150	206	206	189	189	210	120	83		●			●	●	210	20	IPX4	●
	WXO150H	150	206	206	189	189	210	120	83		●	●		●	●	210	20	IPX4	●
	WXO150R	150	206	206	189	189	210	120	83		●		●	●	●	210	20	IPX4	●

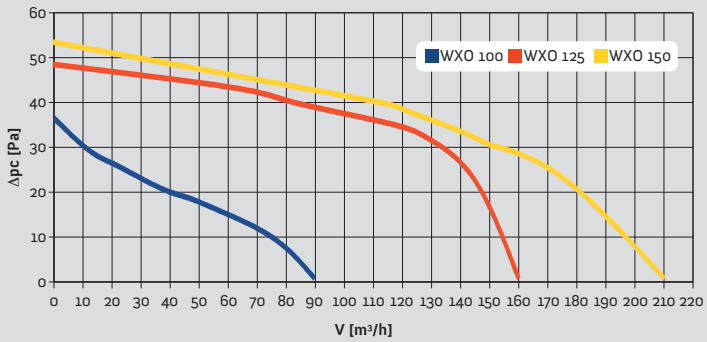

SILNIK Z ŁOŻYSKAMI KULKOWYMI (30 000h)
BALL BEARING MOTOR

Wentylator ścienny
Wall fan
Ventilateur de mur
Стенной вентилятор
Wandlüfter

Wentylator sufitowy
Ceiling fan
Ventilateur du plafond
Потолочный вентилятор
Deckenlüfter

Regulator obrotów i czasu pracy
Governor
Régulateur de vitesse
Регулятор скорости вращения
Drehzahlsteuerung

EASY CLIP

Łożyska kulkowe
Ball bearings
Roulement à billes
Шарикоподшипники
Kugellager

Czujnik wilgoci
Humidity sensor
Detecteur d'humidité
Датчик влажности
Feuchtigkeitssensor

Czujnik ruchu
Motion sensor
Capteur mouvement
Датчик движения
Bewegungssensor

4 Kołki
4 Pins
4 Chevilles
4 Колышки
4 Räder

Wydajność
Capacity
Performance
Производительность
Leistungsfähigkeit

Moc
Power
Puissance
Мощность
Leistung

Zabezpieczenie
Protection
Protection
Предохранение
Sicherung

1 *BIAŁY / WHITE / BLANC / БЕЛЫЙ / WEISS*

Kolejną nowością przystosowaną do montażu w suficie jest wentylator SATEO. Wyróżnia się bardziej zabudowanym wlotem powietrza.

The ceiling mounted SATEO fan is another new item in our assortment. Its distinguishing feature is a more enclosed air intake.

Une autre nouveauté : le ventilateur SATEO adapté aussi au montage dans le plafond. Il se distingue son entrée d'air qui est davantage fermée.

Очередной новинкой, рассчитанной на установку в потолке, является вентилятор SATEO. Отличается более закрытым входом воздуха.

Eine weitere an den Einbau in der Decke angepasste Neuheit ist der Ventilator SATEO. Er zeichnet sich durch einen stärker verkleideten Lufteinlass aus.



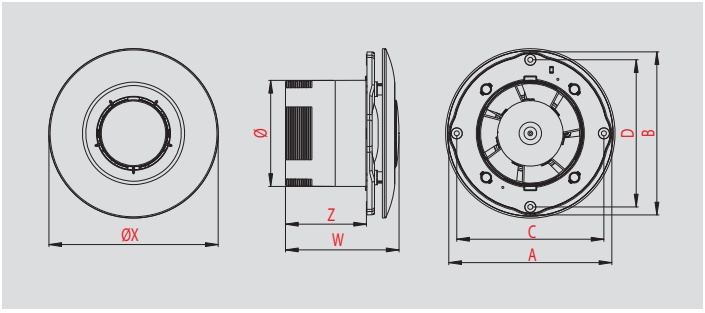

	INDEX	Ø	A	B	C	D	ØX	W	Z					m³/h	Wat		
Ø100	WXS100	100	154	154	139	139	160	103	77	●		●	●	88	14	IPX4	●
	WXS100T	100	154	154	139	139	160	103	77		●	●	●	88	14	IPX4	●
Ø125	WXS125	125	181	181	164	164	187	112	77	●		●	●	155	16	IPX4	●
	WXS125T	125	181	181	164	164	187	112	77		●	●	●	155	16	IPX4	●
Ø150	WXS150	150	206	206	189	189	210	125	83	●		●	●	205	20	IPX4	●
	WXS150T	150	206	206	189	189	210	125	83		●	●	●	205	20	IPX4	●

SILNIK Z ŁOŻYSKAMI KULKOWYMI (30 000h)
BALL BEARING MOTOR

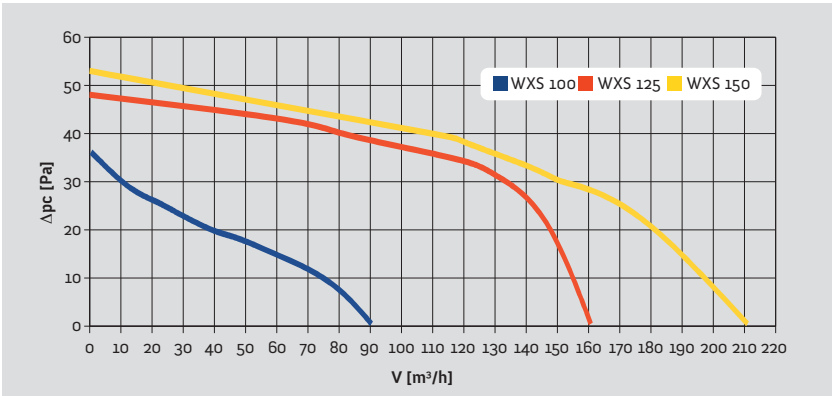

Wylot
Outlet
Sortie
Выход
Austritt

Wymiary wewn.
Interior dimensions
Dimension inter.
Внутр. размеры
Innenmaße

Wymiary zewn.
Exterior dimensions
Dimensions exter.
Внешн. размеры
Außenmaße

Długość kołnierza
Length of flange
Longueur du collet
Длина фланца
Flanschlänge

Kostka
Terminal block
Domino
Клеммная колодка
Anschlusswürfel

Włącz. pociągany
Pull switch
Interrupteur á cordon
Шнуровой выключатель
Ziehschalter

Wył. czasowy
Timer
Interrupteur a temps
Таймер
Minuterie

1 *BIAŁY / WHITE / BLANC / БЕЛЫЙ / WEISS*



Grupę wentylatorów sufitowych zamyka wentylator ASTRO, który stanowi alternatywę dla produktów serii ORBIT i SATEO.

ASTRO fan is the last item in the ceiling fan product group, it can be used as an alternative to ORBIT and SATEO product series.

ASTRO : le dernier du groupe des ventilateurs de plafond. Il constitue une alternative aux autres produits de cette série, à savoir ORBIT et SATEO.

Группу потолочных вентиляторов закрывает ASTRO, являющийся альтернативой для изделий из серий ORBIT и SATEO.

Die Gruppe der Deckenventilatoren wird durch das Modell ASTRO abgeschlossen, der eine Alternative zu den Erzeugnissen der Serien ORBIT und SATEO darstellt.

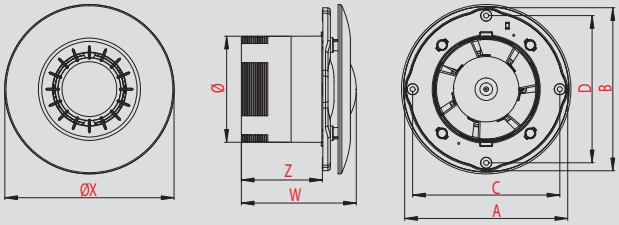

	INDEX	Ø	A	B	C	D	ØX	W	Z					m³/h	Wat		
Ø100	WXA100	100	154	154	139	139	160	110	77	●		●	●	85	14	IPX4	●
	WXA100T	100	154	154	139	139	160	110	77		●	●	●	85	14	IPX4	●

SILNIK Z ŁOŻYSKAMI KULKOWYMI (30 000h)
BALL BEARING MOTOR

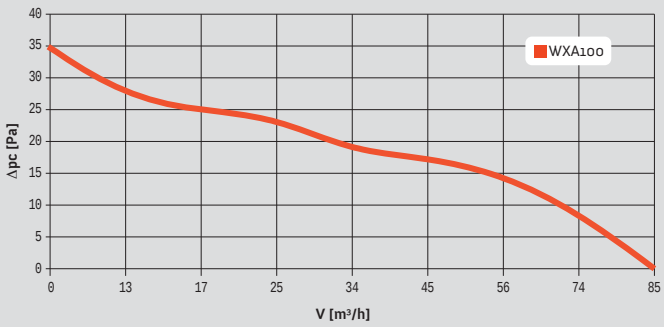

Wentylator ścienny
Wall fan
Ventilateur de mur
Стенной вентилятор
Wandlüfter

Wentylator sufitowy
Ceiling fan
Ventilateur du plafond
Потолочный вентилятор
Deckenlüfter

Regulator obrotów i czasu pracy
Governor
Régulateur de vitesse
Регулятор скорости вращения
Drehzahlsteuerung

EASY CLIP

Łożyska kulkowe
Ball bearings
Roulement à billes
Шарикоподшипники
Kugellager

Czujnik wilgoci
Humidity sensor
Detecteur d'humidité
Датчик влажности
Feuchtigkeitssensor

Czujnik ruchu
Motion sensor
Capteur mouvement
Датчик движения
Bewegungssensor

4 Kołki
4 Pins
4 Chevilles
4 Колышки
4 Räder

Wydajność
Capacity
Performance
Производительность
Leistungsfähigkeit

Moc
Power
Puissance
Мощность
Leistung

Zabezpieczenie
Protection
Protection
Предохранение
Sicherung

1 *BIAŁY / WHITE / BLANC / БЕЛЫЙ / WEISS*

Wentylatory kanałowe WKA przeznaczone do wspomagania wentylacji grawitacyjnej w systemie kanałów wentylacyjnych znajdując zastosowanie w pomieszczeniach znacznie oddalonych od głównych ciągów wentylacji. W zależności od sposobu montażu i potrzeb mogą pracować jako wyciągowe lub nawiewne.

WKA duct fans are designed for supporting gravitational ventilation in the ventilation systems ducts. They are applicable in rooms distant from main ventilation sequences. Depending on the way of assembly they can operate as exhaust fan or supply air.

Les ventilateurs de gaine WKA ont été conçus pour supporter l'aération statique sur une installation de gaines dans des locaux éloignés de la sortie d'aération principale. Selon leur installation sur le circuit, ils peuvent être utilisés comme ventilateurs d'extraction et d'amené d'air.

Канальные вентиляторы WKA предназначены для поддержки естественной вентиляции в системе вентиляционных каналов. Их применяется в помещениях, расположенных далеко от главных вентиляционных воздуховодов. В зависимости от метода монтажа и нужд, они могут работать как вытяжные или нагнетательные.

Die WKA Kanallüfter, die zur Unterstützung der natürlichen Lüftung in den Lüftungskanälen bestimmt sind, finden Einsatz in Räumen, die von den Lüftungshauptstrecken weit entlegen sind. Je nach Einbauweise und Bedarf können sie als Absaug- bzw. Zuluft-Ventilatoren betrieben werden.



WKA 100



WKA 125



WKA 150

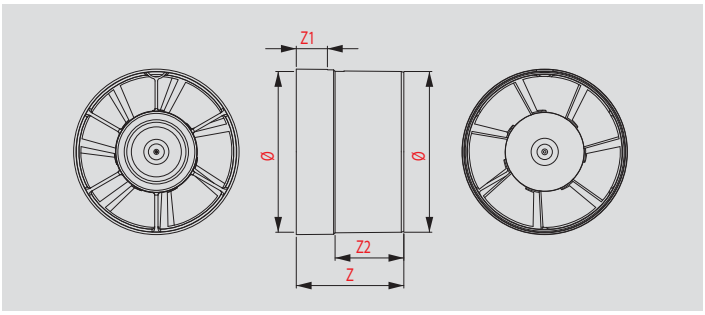

	INDEX	Ø	Z	Z1	Z2			m³/h	Wat	
Ø100	WKA100	100	89	34	55	●		101	14	IPX4
	WKA100T	100	89	34	55		●	101	14	IPX4
Ø125	WKA125	125	84	30	54	●		154	17	IPX4
	WKA125T	125	84	30	54		●	154	17	IPX4
Ø150	WKA150	150	90	32	56	●		202	20	IPX4
	WKA150T	150	90	32	56		●	202	20	IPX4

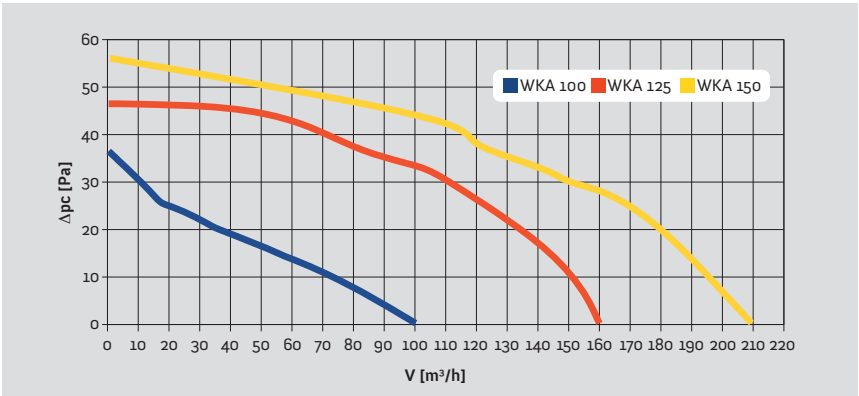

Wylot
Outlet
Sortie
Выход
Austritt

Wymiary wewn.
Interior dimensions
Dimension inter.
Внутр. размеры
Innenmaße

Wymiary zewn.
Exterior dimensions
Dimensions exter.
Внешн. размеры
Außenmaße

Długość kołnierza
Length of flange
Longueur du collet
Длина фланца
Flanschlänge

Kostka
Terminal block
Domino
Клеммная колодка
Anschlusswürfel

Włącz. pociągany
Pull switch
Interrupteur á cordon
Шнуровой выключатель
Ziehschalter

Wył. czasowy
Timer
Interrupteur a temps
Таймер
Minuterie

1 *BIAŁY / WHITE / BLANC / БЕЛЫЙ / WEISS*

NOWOŚĆ

WK



WK 200



WK 250



WK 315

Metalowe wentylatory kanałowe zapewniają dużą efektywność wymiany powietrza. Zaprojektowane są do działania w większych niż standardowe ciągach wentylacyjnych (o średnicy min. 200 mm), a zastosowane w silnikach łożyska kulkowe znacznie wydłużają czas żywotności produktu.

Metal duct fans which ensure a highly efficient air change. The series is designed to operate in ventilation ducts which are larger than the standard ducts (at least 200mm diameter) and ball bearings used in their motors considerably extend their lifespan.

Les ventilateurs en métal pour montage dans une gaine assurent une forte performance de renouvellement d'air. Ils sont conçus pour travailler dans des conduits de ventilation plus grands que la normale (min. 200 mm de diamètre), et les roulements à billes utilisés dans les moteurs prolongent de manière significative la durée de vie du produit.

Металлические канальные вентиляторы, обеспечивающие эффективный воздухообмен. Рассчитаны на установку в вентиляционных каналах большого размера (диаметром мин. 200 мм), а используемые в двигателях шариковые подшипники значительно продлевают срок службы изделия.

Die Kanallüfter aus Metall sichern hohe Effizienz des Luftaustausches. Wurden für den Einsatz in größere als standardmäßige Lüftungsstränge (vom Durchmesser mindestens 200 mm) konzipiert und die in den Motoren eingebauten Kugellager deutlich verlängern die Lebensdauer dieses Produktes.

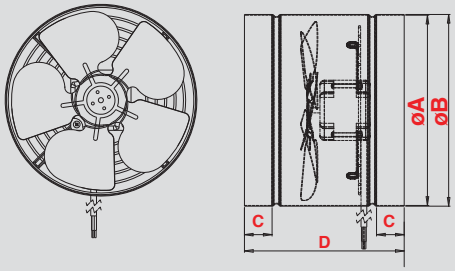

INDEX		ØA	ØB	C	D		m³/h	Wat	
ø200	WK200	210	211	40	215	●	405	48	IP44
ø250	WK250	260	261	40	215	●	740	51	IP44
ø315	WK315	325	326	60	300	●	1220	54	IP44

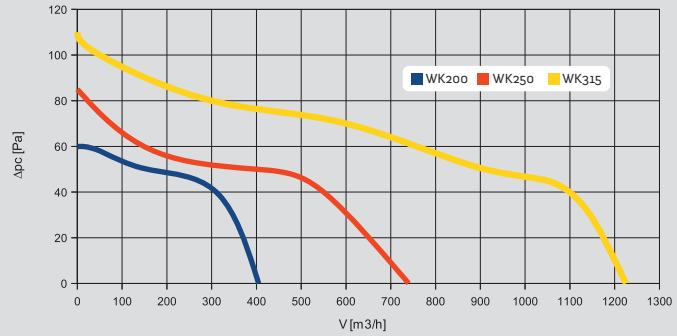

Wentylator ścienny
Wall fan
Ventilateur de mur
Стенной вентилятор
Wandlüfter

Wentylator sufitowy
Ceiling fan
Ventilateur du plafond
Потолочный вентилятор
Deckenlüfter

Regulator obrotów i czasu pracy
Governor
Régulateur de vitesse
Регулятор скорости вращения
Drehzahlsteuerung

EASY CLIP

Łożyska kulkowe
Ball bearings
Roulement à billes
Шарикоподшипники
Kugellager

Czujnik wilgoci
Humidity sensor
Detecteur d'humidité
Датчик влажности
Feuchtigkeitssensor

Czujnik ruchu
Motion sensor
Capteur mouvement
Датчик движения
Bewegungssensor

4 Kołki
4 Pins
4 Chevilles
4 Колышки
4 Räder

Wydajność
Capacity
Performance
Производительность
Leistungsfähigkeit

Moc
Power
Puissance
Мощность
Leistung

Zabezpieczenie
Protection
Protection
Предохранение
Sicherung



WP 100



WP 125



WP 150/160



WP 200

Wentylator promieniowy serii WP – przy odpowiednio dobranym systemie dystrybucji powietrza - umożliwia jednoczesną wentylację kilku pomieszczeń. Może być stosowany również z regulatorem obrotów.

WP radial fan allows the simultaneous ventilation of several rooms, when an air distribution system is properly designed. A motor speed governor can be also used in this sort of fans.

Les ventilateurs radiaux WP permettent une ventilation simultanée de plusieurs locaux en même temps grâce à la centralisation d'un moteur dans le système de gaines. Selon la taille et le volume des locaux, ils peuvent être adaptés pour obtenir un débit d'air et une vitesse exigés.

Центробежные вентиляторы WP позволяют одновременно вентилировать несколько помещений, используя один центробежный вентилятор и систему распределения воздуха. В зависимости от объема помещений, вентиляторы можно применять с соответствующим образом подобранной производительностью и регулятором скорости вращения.

Die WP Radiallüfter ermöglichen das Versorgen mit der Luft von mehreren Räumen zugleich, wobei nur ein Radiallüfter und Luftverteilsystem Anwendung finden. Je nach Abmessungen der Räume können sie eingesetzt werden, wenn ihre Leistungsfähigkeit entsprechend dimensioniert ist und der Drehzahlregler eingesetzt wird.

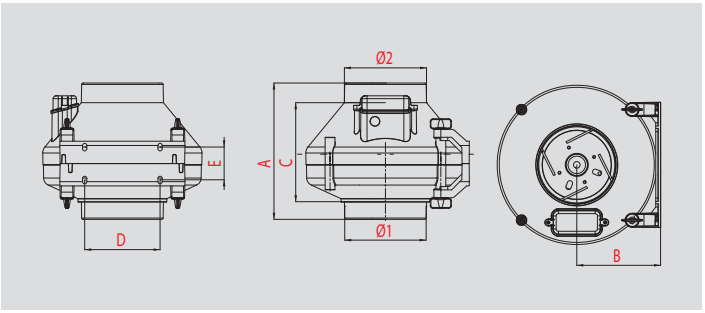

	INDEX	Ø1	Ø2	A	B	C	D	E		m³/h	Wat	
ø100	WP100	100	100	208	128	161	115	50	●	240	56	IP44
ø125	WP125	125	125	208	128	150	115	50	●	335	59.5	IP44
ø150/160	WP150/160	150/160	150/160	285/237	190	237/192	115	50	●	690	118	IP44
ø200	WP200	200	200	225	190	167	115	50	●	790	107	IP44

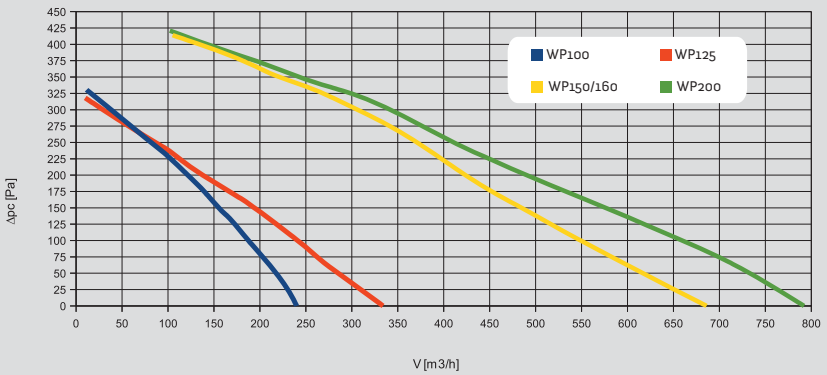

Wylot Outlet Sortie Выход Austritt

Wymiary wewn. Interior dimensions Dimension inter. Внутр. размеры Innenmaße

Wymiary zewn. Exterior dimensions Dimensions exter. Внешн. размеры Außenmaße

Długość kołnierza Length of flange Longueur du collet Длина фланца Flanschlänge

Kostka Terminal block Domino Клеммная колодка Anschlusswürfel

Włącz. pociągany Pull switch Interrupteur á cordon Шнуровой выключатель Ziehschalter

Wył. czasowy Timer Interrupteur a temps Таймер Minuterie

1 *BIAŁY / WHITE / BLANC / БЕЛЫЙ / WEISS*

Wentylatory serii WO charakteryzują duże możliwości szybkiej i efektywnej wymiany powietrza. Wykonane są z tworzywa ABS, które jest odporne na działanie warunków atmosferycznych.

WO series fans feature the possibility of quick and efficient air exchange. These fans are manufactured from ABS plastics, which are much more resistant to atmospheric conditions.

Les ventilateurs de la série WO se caractérisent par leur grande capacité de renouvellement d'air rapide et efficace. Ils sont faits en ABS résistant aux intempéries.

Вентиляторы серии WO отличаются большими возможностями быстрого и эффективного воздухообмена. Изготавливаются из АБС-пластика, устойчивого к воздействию атмосферных факторов.

Die Ventilatoren der Serie WO zeichnen sich durch große Möglichkeiten eines schnellen und effektiven Luftaustausches aus. Sie werden aus dem Kunststoff ABS hergestellt, der gegen Einwirkungen der Witterungsbedingungen beständig ist.



WO 200

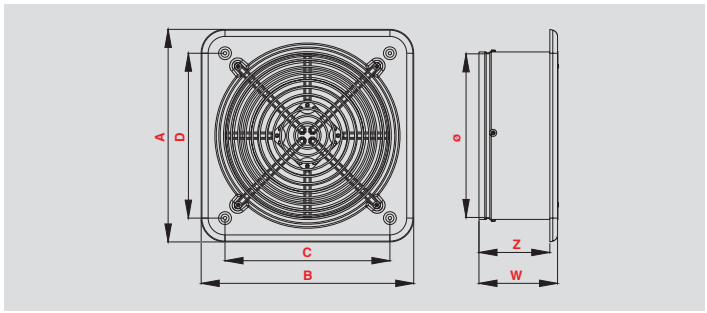



WO 250



WO 315

	INDEX	Ø1	A	B	C	D	W			m³/h	Wat	
ø200	WO200	200	280	280	220	220	125	110	●	405	26.5	IP44
ø250	WO250	250	330	330	255	255	125	110	●	740	38	IP44
ø315	WO315	315	410	410	320	320	125	110	●	1220	51	IP44

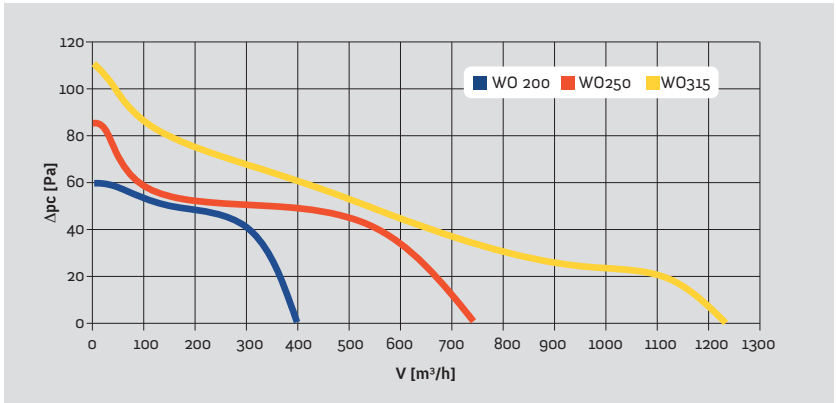

Wentylator ścienny
Wall fan
Ventilateur de mur
Стенной вентилятор
Wandlüfter

Wentylator sufitowy
Ceiling fan
Ventilateur du plafond
Потолочный вентилятор
Deckenlüfter

Regulator obrotów i czasu pracy
Governor
Régulateur de vitesse
Регулятор скорости вращения
Drehzahlsteuerung

EASY CLIP

Łożyska kulkowe
Ball bearings
Roulement à billes
Шарикоподшипники
Kugellager

Czujnik wilgoci
Humidity sensor
Detecteur d'humidité
Датчик влажности
Feuchtigkeitssensor

Czujnik ruchu
Motion sensor
Capteur mouvement
Датчик движения
Bewegungssensor

4 Kołki
4 Pins
4 Chevilles
4 Колышки
4 Räder

Wydajność
Capacity
Performance
Производительность
Leistungsfähigkeit

Moc
Power
Puissance
Мощность
Leistung

Zabezpieczenie
Protection
Protection
Предохранение
Sicherung

1 *BIAŁY / WHITE / BLANC / БЕЛЫЙ / WEISS*

WOC





WOV

Wentylatory przemysłowe WOC oraz WOV przeznaczone są do wentylacji pomieszczeń, w których zachodzi potrzeba dużej wymiany powietrza. Dzięki trwałej metalowej obudowie mogą być montowane w ramach okiennych, drzwiach, kanałach wentylacyjnych lub bezpośrednio w ścianach jako wentylatory wyciągowe lub nawiewne.

WOC and WOV industrial fans are designed for apartment ventilation in which high air exchange is needed. Thanks to durable metal casing they can be mounted in window frames, doors, ventilation ducts or directly in walls and operate as exhaust fans or supply air.

Промышленные вентиляторы WOC и WOV предназначены для вентиляции помещений, в которых требуется высокая производительность воздухообмена. Благодаря прочному, металлическому корпусу, их можно устанавливать в оконных рамах, дверях, вентиляционных воздуховодах или непосредственно в стенах, в качестве вытяжных и нагнетательных вентиляторов.

Les ventilateurs industriels WOC et WOV sont destinés à des grands espaces où le besoin en renouvellement d'air est très important. Grace à son armature en métal, ils peuvent être installés dans l'encadrement d'une fenêtre, d'une porte, d'un conduit de ventilation ou directement dans un mur comme ventilateurs d'extraction et d'amené d'air.

Die WOC und WOV Industrielüfter sind zur Lüftung von Räumen bestimmt, in denen ein rascher Luftwechsel notwendig ist. Durch ein robustes Metallgehäuse können sie an Fensterrahmen, Türen, Lüftungskanälen bzw. unmittelbar an Wänden als Absaug- oder Zuluft-Ventilatoren eingebaut werden.

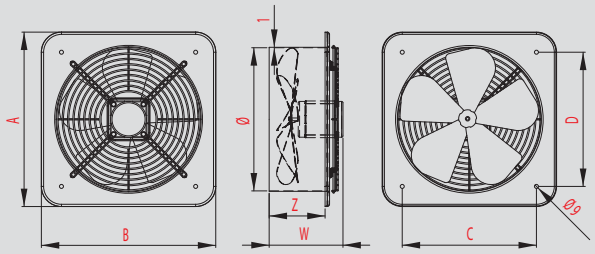

	INDEX	Ø	A	B	C	D	W	Z			m³/h	Wat	
ø210	WOC210	210	280	280	200	200	120	80	●	●	470	31	IP42
ø320	WOC320	320	390	390	305	305	170	132	●	●	1520	110	IP42
ø210	WOV210	210	268	268	200	200	95	75	●	●	900	55	IP42
ø320	WOV320	320	390	390	300	300	145	125	●	●	2800	140	IP42

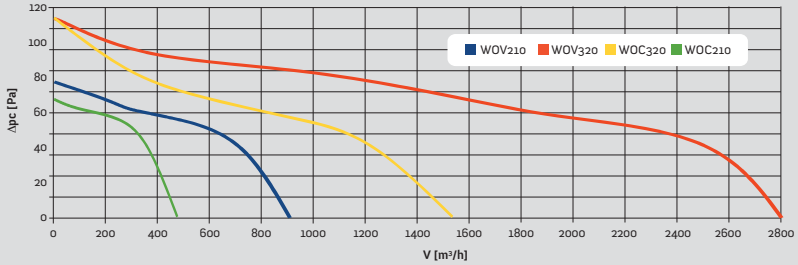

Wylot
Outlet
Sortie
Выход
Austritt

Wymiary wewn.
Interior dimensions
Dimension inter.
Внутр. размеры
Innenmaße

Wymiary zewn.
Exterior dimensions
Dimensions exter.
Внешн. размеры
Außenmaße

Długość kołnierza
Length of flange
Longueur du collet
Длина фланца
Flanschlänge

Kostka
Terminal block
Domino
Клеммная колодка
Anschlusswürfel

Włącz. pociągany
Pull switch
Interrupteur á cordon
Шнуровой выключатель
Ziehschalter

Wył. czasowy
Timer
Interrupteur a temps
Таймер
Minuterie

NOWOŚĆ

WD

Wentylatory serii WD przeznaczone są do użytkowania na powierzchniach dachowych, jak również na kominach wentylacyjnych. Charakteryzują się klasą ochrony IP44, co gwarantuje bezpieczeństwo działania w zróżnicowanych warunkach atmosferycznych. Produkty wykonane są m.in. z ABS oraz stali nierdzewnej, co korzystnie wpływa na ich żywotność oraz wygląd. Wentylatory dachowe o pionowym wyrzucie powietrza są absolutną nowością w ofercie firmy AWENTA.



The WD series fans are intended for use on roof surfaces and ventilation stacks. Manufactured in IP44 International Protection Rating class they guarantee safe operation in variable climate conditions. The products are manufactured from ABS, stainless steel and other materials, which contribute beneficially to their lifespan and appearance. Roof fans with vertical air discharge are an absolute novelty in AWENTA's offer.

Les ventilateurs série WD sont destinés à être utilisés sur les toitures, mais également sur les cheminée de ventilation. Leur classe de protection est IP44, ce qui assure la sécurité d'action dans différentes conditions atmosphériques.Les produits sont faits, entre autres, en ABS et en acier inoxydable ce qui a un effet positif sur leur durée de vie et l'apparence. Les ventilateurs de toiture à rejet vertical d'air sont une nouveauté absolue dans l'offre de la société AWENTA.

Вентиляторы серии WD предназначены для использования в крышах и вентиляционных каналах. Класс защиты IP44, гарантирует безопасную работу в разных атмосферных условиях. Продукты изготавливаются из ABS и нержавеющей стали, что положительно сказывается на их живучести и внешнем виде. Крышные вентиляторы с вертикальным выбросом воздуха – это новинка в ассортименте компании AWENTA.

Die Lüfter der Serie WD sind für die Dachflächen und Lüftungskamine bestimmt. Sie zeichnen sich durch die Schutzart IP44 aus, was in unterschiedlichen Wetterbedingungen Wirkungssicherheit gewährleistet. Diese Produkte werden u. a. aus ABS oder rostfreiem Stahl gefertigt, was günstig die Lebensdauer und das Aussehen beeinflusst. Die Dachlüfter mit dem vertikalen Luftaustritt sind absolute Neuigkeit im Angebot der Firma AWENTA.

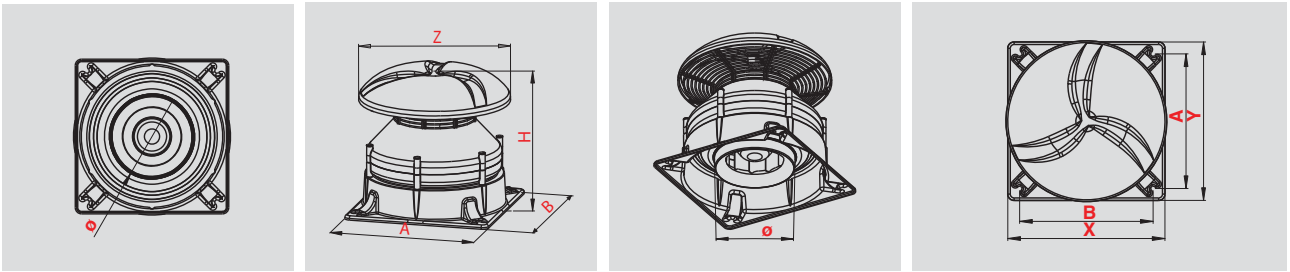

	INDEX	Ø	A	B	D	H	X	Y		m³/h	Wat	
ø150/160	WD150/160	150/160	330	380	380	380	380	380	●	690	118	IP44
ø200	WD200	200	330	380	380	380	380	380	●	790	107	IP44

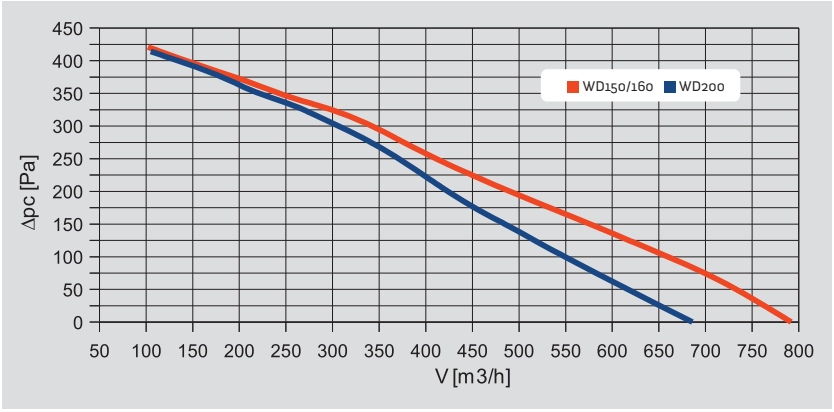

Wentylator ścienny
Wall fan
Ventilateur de mur
Стенной вентилятор
Wandlüfter

Wentylator sufitowy
Ceiling fan
Ventilateur du plafond
Потолочный вентилятор
Deckenlüfter

Regulator obrotów i czasu pracy
Governor
Régulateur de vitesse
Регулятор скорости вращения
Drehzahlsteuerung

EASY CLIP

Łożyska kulkowe
Ball bearings
Roulement à billes
Шарикоподшипники
Kugellager

Czujnik wilgoci
Humidity sensor
Detecteur d'humidité
Датчик влажности
Feuchtigkeitssensor

Czujnik ruchu
Motion sensor
Capteur mouvement
Датчик движения
Bewegungssensor

4 Kołki
4 Pins
4 Chevilles
4 Колышки
4 Räder

Wydajność
Capacity
Performance
Производительность
Leistungsfähigkeit

Moc
Power
Puissance
Мощность
Leistung

Zabezpieczenie
Protection
Protection
Предохранение
Sicherung

1 *BIAŁY / WHITE / BLANC / БЕЛЫЙ / WEISS*

ZAWÓR ZWROTNY

1 Non-return valve / Clapet anti-retour du ventilateur
Обратный клапан вентилятора / Rücklaufventil des ventilators

Zawory zwrotne oferowane przez firmę AWENTA zapewniają przepływ powietrza tylko w jednym kierunku, nie ograniczając przy tym znacząco wydajności wentylatora.

Non-return valves by AWENTA ensure that the air flows in one direction only, but at the same time do not adversely affect fan capacity in a significant way.

Les clapets anti-retour proposés par AWENTA garantissent le flux d'air dans une seule direction sans limiter sensiblement la performance du ventilateur.

Обратные клапаны, предлагаемые компанией AWENTA, обеспечивают поток воздуха только в одном направлении, не ограничивая при этом существенно производительность вентилятора.

Die von der Firma AWENTA angebotenen Rücklaufventile sichern den Luftdurchfluss in nur einer Richtung ohne bedeutende Beschränkung der Effizienz des Ventilators.

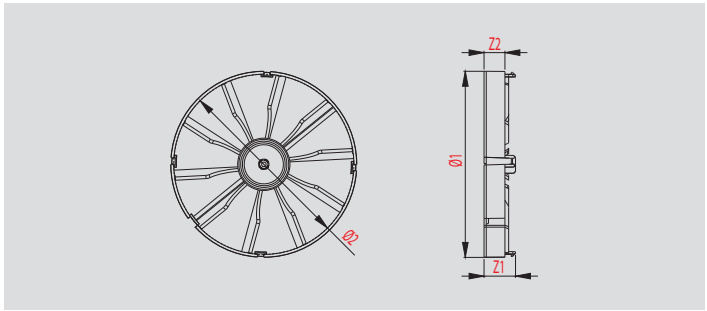



	INDEX	Ø1	Ø2	Z1	Z2
ø100	ZZ100	100	96	17	11
ø125	ZZ125	125	121	21.5	16
ø150	ZZ150	150	145	20	15

NOWOŚĆ

Odpowiedni dla wentylatorów
Suitable for fans
Convient aux ventilateurs
Соответствующий для вентиляторов
Entsprechend für ventilatoren







Wylot
Outlet
Sortie
Выход
Austritt

Długość kołnierza
Length of flange
Longueur du collet
Длина фланца
Flanschlänge

Kostka
Terminal block
Domino
Клеммная колодка
Anschlusswürfel

Wyt. czasowy
Timer
Interrupteur a temps
Таймер
Minuterie

4 Kołki
4 Pins
4 Chevilles
4 Колышки
4 Räder

Wydajność
Capacity
Performance
Производительность
Leistungsfähigkeit

1 *BIAŁY / WHITE / BLANC / БЕЛЫЙ / WEISS*





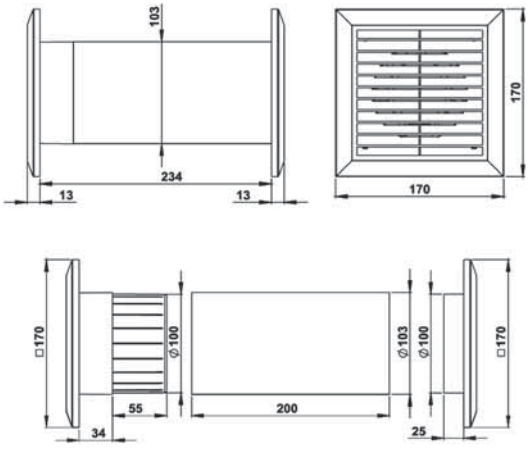

COSY przeznaczony jest do dystrybucji ciepłego powietrza z pomieszczenia, w którym znajduje się źródło ciepła (takie jak kominek [zamknięty] lub piecyk na drewno) do pomieszczenia ościennego.

W skład zestawu wchodzą:

- **wentylator wyciągowy (seria Classic WC100)**
- **termostat**
- **odcinek kanału wentylacyjnego (Ø100 mm)**
- **kratka wentylacyjna.**

Produkt powinien być zainstalowany w pobliżu wspomnianego źródła ciepła, a właściwie zaprogramowany termostat będzie uruchamiał wentylator wyciągowy, za pomocą którego ciepłe powietrze będzie transferowane do sąsiedniego pomieszczenia. Wentylator wyłączy się po spadku temperatury w pomieszczeniu ze źródłem ciepła.

COSY is designed to distribute warm air from a room with a source of heat installed (a fireplace [closed] or a wood-burning stove) to the adjacent room.
The set includes:
- Exhaust fan (Classic WC100 series)
- Thermostat
- A section of ventilation duct (Ø100 mm)
- Ventilation grille.

The product should be installed near the mentioned source of heat. A properly set thermostat will activate the exhaust fan, transferring warm air to the adjacent room. The fan will switch off when the temperature in the room with the source of heat drops below the set level.

COSY est destiné à distribuer de l'air chaud de la pièce où se trouve la source de chaleur (comme cheminée [fermée] ou poêle à bois) à la pièce contigüe.
Le lot comprend:
- ventilateur d'extraction d'air (série Classic WC100)
- thermostat
- un bout de la gaine de ventilation (Ø100 mm)
- grille de ventilation

Le produit doit être installé à proximité de la source de chaleur et le thermostat correctement programmé fera fonctionner le ventilateur d'extraction d'air qui transportera de l'air chaud à la pièce contigüe. Le ventilateur s'arrêtera une fois la température dans la pièce où est installée la source de chaleur baissée.

COSY предназначен для дистрибуции тёплого воздуха из помещения, в котором находится источник тепла (например, камин [закрытый] или дровяная печь) в смежное помещение.
Комплектация:
- вытяжной вентилятор (серия Classic WC100)
- термостат
- отрезок вентиляционного канала (□100 мм)
- вентиляционная решётка.

Изделие должно устанавливаться вблизи указанного источника тепла, а соответственно запрограммированный термостат будет запускать вытяжной вентилятор, с помощью которого тёплый воздух будет поступать в соседнее помещение. Вентилятор выключится при снижении температуры в помещении с источником тепла.

COSY ist vorgesehen für die Verteilung der warmen Luft aus dem Raum, wo sich die Wärmequelle (z. B. [geschlossener] Kamin oder Holzofen) befindet, in den angrenzenden Raum.
Der Satz besteht aus:
- Ablüfter (Serie Classic WC 100);
- Thermostat;
- Abschnitt des Lüftungskanals (Ø 100 mm);
- Lüftungsgitter.

Das Produkt ist in der Nähe der oben erwähnten Wärmequelle anzuordnen und der richtig einprogrammierte Thermostat wird den Ablüfter in Betrieb setzten, mit dessen Hilfe die warme Luft in den angrenzenden Raum befördert wird. Nach dem Temperaturabfall im Raum mit der Wärmequelle schaltet sich der Lüfter selbstständig aus.

INDEX		m³/h	Wat	
CM100	●	60	7	IPX4

Wat **Moc** Power Puissance Мощность Leistung

Zabezpieczenie Protection Protection Предохранение Sicherung

1 *BIAŁY / WHITE / BLANC / БЕЛЫЙ / WEISS*

HYBRYDOWY SYSTEM WENTYLACJI - AWENTIS

Awentis - hybrid ventilation system | Systeme de ventilation hybride - Awentis | Гибридная система вентиляции - Awentis | Hybrid-Lüftungssystem - Awentis

Głównym elementem hybrydowego systemu wentylacji Awentis jest kanał wentylacyjny wyposażony w ruchomą przepustnicę, która otwiera lub zamyka przepływ powietrza. Awentis umożliwia ciągłą cyrkulację powietrza (wentylacja grawitacyjna) oraz daje możliwość szybkiej jego wymiany po włączeniu wentylatora (wentylacja mechaniczna) przy wykorzystania jednego pionu wentylacyjnego.

The main component of the Awentis hybrid ventilation system is the ventilation shaft fitted with an adjustable throttle, which opens or closes the air flow as required. Awentis allows for constant air circulation (natural ventilation) and allows for fast air exchange after the fan is engaged (mechanical ventilation) while using a single ventilation shaft.

Le principal élément du système de ventilation hybride Awentis est un canal de ventilation équipé d'un papillon mobile qui ouvre ou ferme le flux d'air. Awentis permet une circulation continue de l'air (aération statique) tout en permettant un renouvellement d'air rapide par la mise en marche du ventilateur (ventilation mécanique), tout cela dans une seule colonne de ventilation.

Основным элементом гибридной системы вентиляции Awentis является вентиляционный канал, оснащённый подвижной заслонкой, открывающей или отсекающей поток воздуха. Awentis обеспечивает непрерывную циркуляцию воздуха (естественная вентиляция) и даёт возможность его быстрого обмена при включении вентилятора (принудительная вентиляция) с использованием одного вентиляционного канала.

Hauptelement des Hybrid-Lüftungssystems Awentis ist ein spezieller Lüftungskanal, der mit einer beweglichen Drosselklappe ausgestattet ist, welche den Luftdurchfluss regelt. Das System Awentis ist ein Produkt, das eine ständige Luftzirkulation (gravitative Lüftung) sichert und zudem die Möglichkeit eines schnellen Austauschs der Luft nach dem Einschalten eines Ventilators (mechanische Lüftung) unter Nutzung eines Lüftungsrohres gibt.

AWENTIS I

Ø125



AWENTIS II

Ø125



AWENTIS (ECONOMY)

Ø100 , Ø125



Wentylator Fan Ventilateur Вентилятор Ventilator	**Kostka** Terminal block Domino Клеммная колодка Anschlusswürfel	**Wył. czasowy** Timer Interrupteur a temps Таймер Minuterie	**Kratka wentylacyjna** Ventilation grille Grille de ventilation Решетка вентиляционная Lüftungsgitter	**Wyciąg kuchenny** Kitchen exhaust system Hotte de cuisine Кухонная вытяжка Küchenabzug	**Maskownica PVC** PVC Access panel Cache en PVC Маскирующая крышка ПВХ PVC Blendrahmen	**Odcinek kanału** Round duct Canal rond Круглый канал Runder Kanal	**Płyta karton-gips** Plaster board Carton-plâtre Гипсокартонная плита Gipskartonplatte

AWENTIS I



Awentis I (wersja jednokierunkowa) zapewnia ciągłą wentylację w jednym pomieszczeniu. System oferowany jest w zestawach zawierających – oprócz niezbędnych dla danego zestawu produktów komplementarnych (kratki, wentylatory) – także elementy potrzebne do wykończenia prac montażowych (odpowiednich maskownic, płyt gipsowych oraz odcinków kanałów).

Awentis I (one-way version) enables constant ventilation in one room only. The system is available in sets which contain – apart from the necessary system components and auxiliary equipment (grilles, fans) – also the required components for installation finishing (appropriate access panels, gypsum boards an duct sections).

Awentis I (version à sens unique) assure une ventilation continue dans une seule pièce. Ce système est proposé en version qui mis à part des produits complémentaires du kit (grilles, ventilateurs) comprend aussi des éléments nécessaires à la finition des travaux de montage (caches adaptées, panneaux en plâtre, canaux).

Awentis I (в одном направлении) обеспечивает непрерывную вентиляцию в одном помещении. Система предлагается в двух комплектах, включающих – кроме необходимых для данного комплекта комплементарных изделий (решётки, вентиляторы) – также элементы, необходимые для отделки монтажных работ (соответствующие накладки, гипсовые плиты и отрезки каналов).

Awentis I (Version in einer Richtung) sichert eine ständige Lüftung eines Raumes. Das System wird in Sätzen angeboten, die neben den für den gegebenen Satz erforderlichen Komplementärprodukten (Gitter, Ventilatoren) ebenfalls diejenigen Elemente enthalten, die für die Montagearbeiten benötigt werden (entsprechende Kanalabschnitte, Blendrahmen sowie Gipskartonplatten).

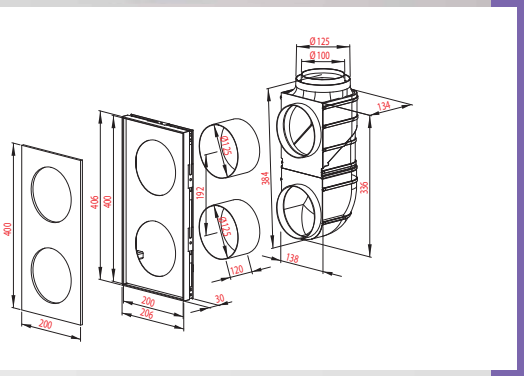

1 WENTYLACJA GRAWITACYJNA

(kratka wentylacyjna)

Gravitational ventilation
Ventilation gravitaire
Гравитационная вентиляция
Gravitative Lüftung



Automatyczny wybór sposobu wentylacji

Mechanical ventilation
Ventilation mécanique
Механическая вентиляция
Mechanische Lüftung

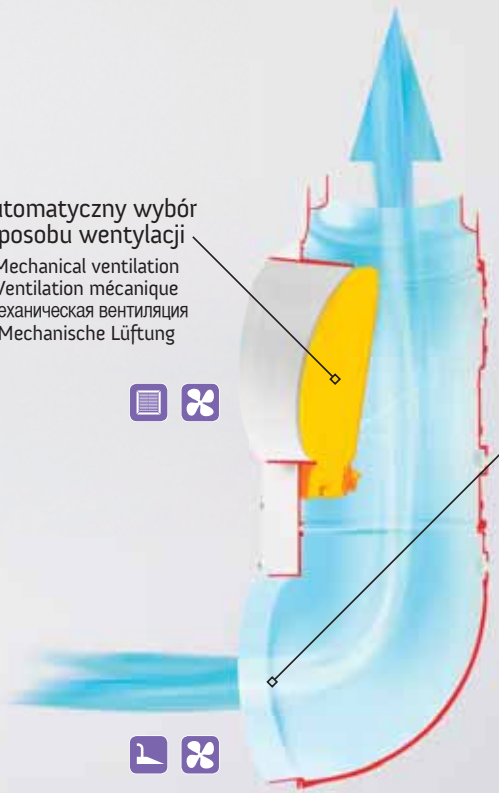

2 WENTYLACJA MECHANICZNA

(wentylator lub okap kuchenny)

Mechanical ventilation
Ventilation mécanique
Механическая вентиляция
Mechanische Lüftung

ZESTAWY AWENTIS I Ø125

A



B



BT



AWENTIS II

Hybrydowy system wentylacji

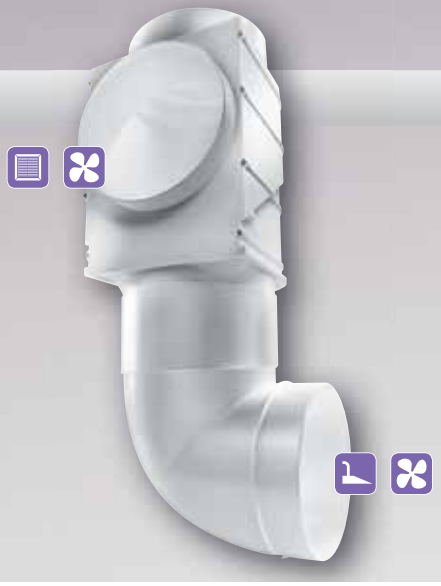

Awentis II (wersja dwukierunkowa) zapewnia ciągłą wentylację w dwóch pomieszczeniach. System oferowany jest w zestawach zawierających – oprócz niezbędnych dla danego zestawu produktów komplementarnych (kratki, wentylatory) – także elementy potrzebne do wykończenia prac montażowych (odpowiednich maskownic, płyt gipsowych oraz odcinków kanałów).

Awentis II (two-way version) enables constant ventilation in two rooms. The system is available in sets which contain – apart from the necessary system components and auxiliary equipment (grilles, fans) – also the required components for installation finishing (appropriate access panels, gypsum boards an duct sections).

Awentis II (version à deux sens) assure une ventilation continue dans deux pièces. Ce système est proposé en version qui mis à part des produits complémentaires du kit (grilles, ventilateurs) comprend aussi des éléments nécessaires à la finition des travaux de montage (caches adaptées, panneaux en plâtre, canaux).

Awentis II (в двух направлениях) обеспечивает непрерывную вентиляцию в двух помещениях. Система предлагается в двух комплектах, включающих – кроме необходимых для данного комплекта комплементарных изделий (решётки, вентиляторы) – также элементы, необходимые для отделки монтажных работ (соответствующие накладки, гипсовые плиты и отрезки каналов).

Awentis II (Version in beiden Richtungen) sichert eine ständige Lüftung von zwei Räumen. Das System wird in Sätzen angeboten, die neben den für den gegebenen Satz erforderlichen Komplementärprodukten (Gitter, Ventilatoren) ebenfalls diejenigen Elemente enthalten, die für die Montagearbeiten benötigt werden (entsprechende Kanalabschnitte, Blendrahmen sowie Gipskartonplatten).

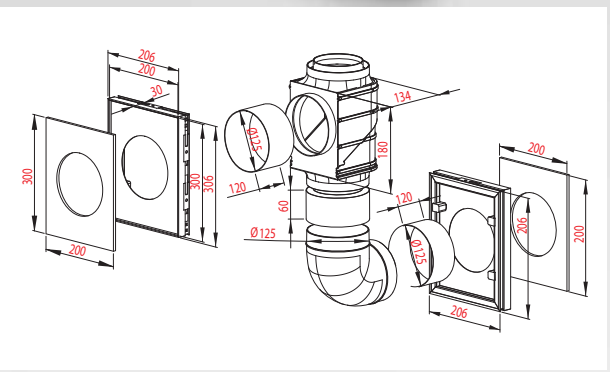

1 WENTYLACJA GRAWITACYJNA

(kratka wentylacyjna)

Gravitational ventilation
Ventilation gravitaire
Гравитационная вентиляция
Gravitative Lüftung

Automatyczny wybór sposobu wentylacji
Mechanical ventilation
Ventilation mécanique
Механическая вентиляция
Mechanische Lüftung

2 WENTYLACJA MECHANICZNA

(wentylator lub okap kuchenny)

Mechanical ventilation
Ventilation mécanique
Механическая вентиляция
Mechanische Lüftung

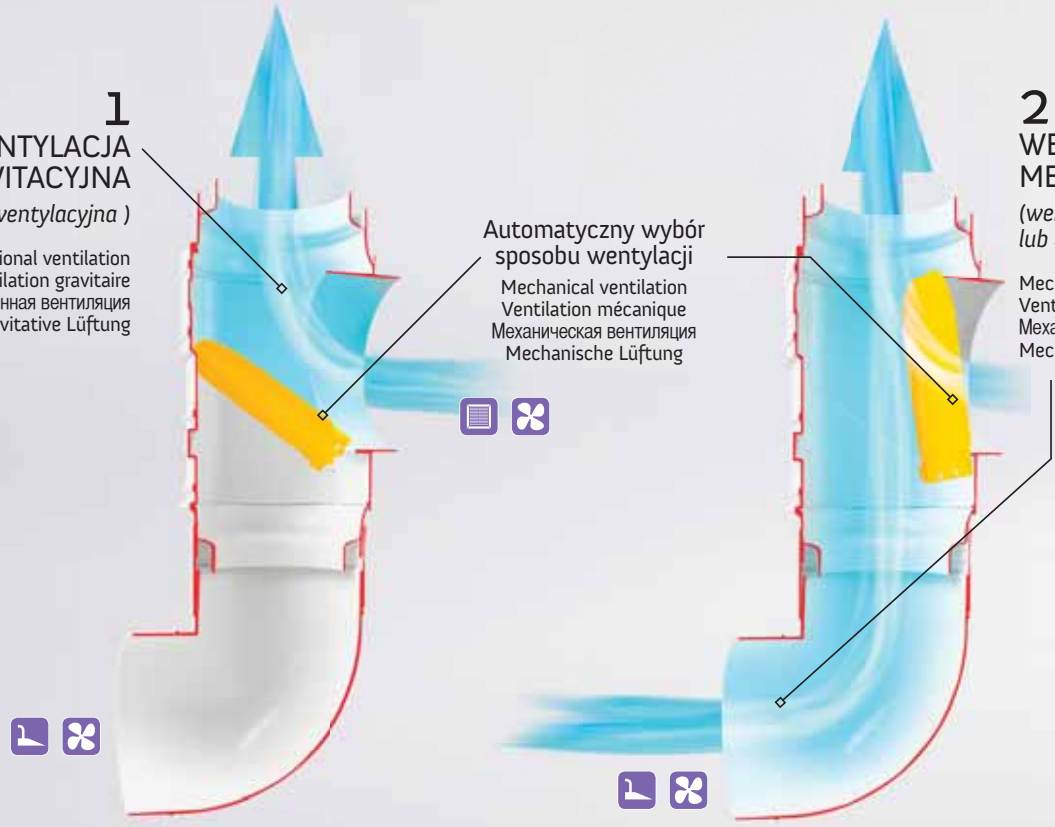

ZESTAWY AWENTIS II

Ø125

A



B



BT



AWENTIS ECONOMY

Awentis Economy to wersja sprzedażowa pozbawiona produktów uzupełniających. Dzięki temu, Klienci będą mogli samodzielnie konfigurować zestawy. Proponujemy również wykorzystanie systemu Awentis w kuchennych okapach wyciągowych (zdj. poniżej). Awentis Economy oferowany jest w rozmiarach Ø100 oraz Ø125 mm.

Awentis Economy is the available product version without all auxiliary components, allowing the customer to individually select their ventilation kits. We also recommend using the Awentis system in kitchen exhaust systems (see image below). Awentis Economy sets are available in diameters Ø100 and Ø125 mm.

Awentis Economy est une version destinée à la vente sans produit complémentaire. Ceci permet aux Clients de configurer librement leurs ensembles de ventilation. Nous proposons aussi d'utiliser le système Awentis dans les hottes d'extraction dans la cuisine (photo ci-dessous). Awentis Economy est disponible en versions Ø100 et Ø125 mm.

Awentis Economy – это вариант, лишённый дополняющих изделий. Благодаря этому Клиенты могут сами комплектовать набор. Предлагаем также использовать систему Awentis в кухонных вытяжных зонтах (см. фото ниже). Awentis Economy предлагается в размерах ø100 и ø125 мм.

Awentis Economy ist die Verkaufsversion ohne Ergänzungsprodukte. Dadurch kann der Kunde selbständig den von ihm benötigten Gerätesatz zusammenstellen. Wir empfehlen zudem die Nutzung des Systems Awentis für Dunstabzugshauben in der Küche (siehe nachfolgendes Bild). Das System Awentis Economy wird in den Maßen ø 100 und ø 125 mm angeboten.

ZESTAW AWENTIS ECONOMY ø100



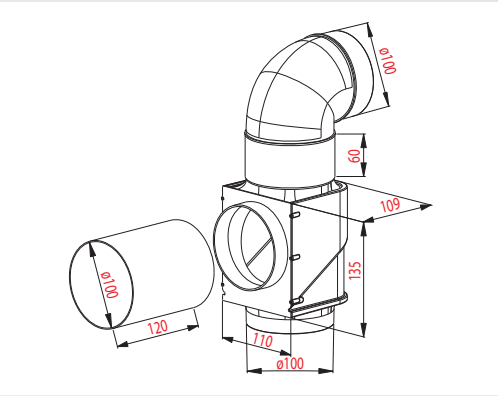



ZESTAW AWENTIS ECONOMY ø125



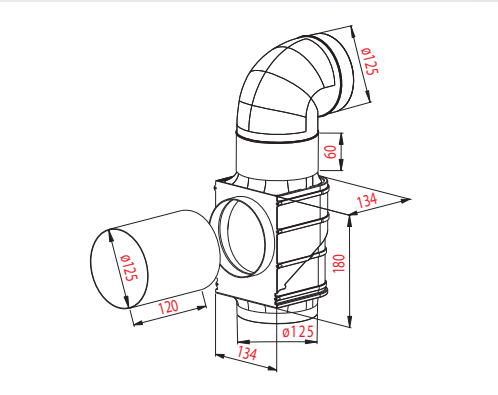

Wentylator Fan Ventilateur Вентилятор Ventilator	**Kostka** Terminal block Domino Клеммная колодка Anschlusswürfel	**Wył. czasowy** Timer Interrupteur a temps Таймер Minuterie	**Kratka wentylacyjna** Ventilation grille Grille de ventilation Решетка вентиляционная Lüftungsgitter
Wyciąg kuchenny Kitchen exhaust system Hotte de cuisine Кухонная вытяжка Küchenabzug	**Maskownica PVC** PVC Access panel Cache en PVC Маскирующая крышка ПВХ PVC Blendrahmen	**Odcinek kanału** Round duct Canal rond Круглый канал Runder Kanal	**Płyta karton-gips** Plaster board Carton-plâtre Гипсокартонная плита Gipskartonplatte

Firma AWENTA od początku swej działalności zajmuje się produkcją elementów systemów wentylacyjnych z tworzyw sztucznych. Wykorzystujemy wyłącznie atestowane surowce najwyższej jakości, co korzystnie wpływa na funkcjonalność, trwałość oraz estetykę naszych produktów. W ofercie znajdują się kanały, kratki wentylacyjne, drzwiczki rewizyjne, maskownice komorowe oraz maskownice PVC.
Zapraszamy do zapoznania się ze szczegółową ofertą.

Since the very beginning AWENTA has been manufacturing ventilation systems components made from plastic. By using certified, top quality materials, we are able to supply functional, durable and tasteful products. The offered range includes ventilation ducts, ventilation grilles, access panels, chamber covers and PVC covers.
Have a look at our detailed offer.

La société AWENTA dès le début de son activité produit des éléments de systèmes de ventilation en matières plastiques. Nous utilisons exclusivement de la matière première certifiée de la plus haute qualité ce qui a un impact favorable sur la fonctionnalité, la durabilité ainsi que l'esthétique de nos produits. Notre offre contient des gaines, grilles de ventilation, trappes de visite, caches á cavités et caches en PVC.
Nous vous invitons à prendre connaissance de notre offre détaillée.

Компания AWENTA с самого начала своей деятельности занимается производством элементов вентиляционных систем из пластмассы.
Мы используем исключительно сертифицированное высококачественное сырьё, что отражается на функциональности, прочности и эстетике наших изделий. Ассортимент включает каналы, вентиляционные решётки, камерные накладки и накладки ПВХ.
Приглашаем ознакомиться с нашим предложением.

Die Firma AWENTA befasst sich seit Anfang ihrer Tätigkeit mit der Herstellung der Lüftungssysteme aus Kunststoff. Wir verwenden ausschließlich die zertifizierten Rohstoffe der höchsten Qualität, was einen günstigen Einfluss auf die Funktionalität, Lebensdauer und Ästhetik unserer Produkte hat. In unserem Angebot befinden sich Kanäle, Lüftungsgitter, Revisionstüren, Abdeckungen von Kammer und PCV-Abdeckungen.
Wir laden Sie ein, sich mit unserem ausführlichen Angebot vertraut zu machen.



PRODUKTY
Z TWORZYW SZTUCZNYCH

PLASTIC PRODUCTS | PRODUITS EN MATIERES PLASTIQUES | ПЛАСТМАССОВЫЕ ИЗДЕЛИЯ | PRODUKTE AUS KUNSTSTOFF

SYSTEMY WENTYLACYJNE

Ventilation systems | Systèmes de ventilation | Вентиляционные системы | Lüftungssysteme

Systemy wentylacyjne są przeznaczone do dystrybucji powietrza w instalacjach wentylacyjnych mieszkań, domów oraz obiektów użytkowych. Firma AWENTA oferuje pięć wielkości systemów kanałowych i złączek. Są to dwa systemy płaskie, o wymiarach 55x110 mm i 75x150 mm; oraz trzy okrągłe Ø100, Ø125 i Ø150. Wszystkie kanały mają długość 0,5m, 1,0m lub 1,5m.
Grupę złączek stanowią wszystkie niezbędne do kompletnego montażu części, takie jak: łączniki, kolana, trójniki, redukcje (również wielostopniowa), uchwyty, kołnierze i zakończenia. Kanały produkowane są z tworzywa PVC, złączki i kształtki – z ABS.

Ventilation systems are dedicated for air distribution in ventilation systems of flats, houses and facilities. AWENTA offers duct systems and connections in five sizes. These include two flat systems, sized 55x110 mm and 75x150 mm; and three round solutions with diameters Ø100, Ø125 and Ø150. Available duct lengths are 0,5m, 1,0m or 1,5m. Connections include all the necessary pieces for complete system installation, such as: straight connections, angle connections, T-joints, reducing joints (including multi-stage reducing joints), clamps, flanges and terminations. Ducts are made of PVC plastics, fittings and connections are made of ABS plastic.

Les systèmes de ventilation sont destinés surtout à la distribution de l'air dans les installations de ventilation des appartements, des maisons et des bâtiments utilitaires. La société AWENTA propose Cinque tailles des systèmes de canaux et de raccordement. Il s'agit de deux systèmes plats, de 55x110 mm et de 75x150 mm, ainsi que de trois systèmes ronds Ø100, Ø125 et Ø150. La longueur de tous les canaux est de 0,5m, 1,0m ou 1,5m. Le groupe des raccordements comprend toutes les pièces nécessaires au montage complet, à savoir: raccord, coudes, T, réducteurs (y compris de plusieurs degrés), fixation, brides et extrémités. Les canaux sont fabriqués en PVC tandis que les raccords et les formes en ABS.

Вентиляционные системы предназначены для распределения воздуха в вентиляционных сетях квартир, домов и объектов общественного пользования. Компания AWENTA предлагает пять размеров каналов и фасонных элементов. Это две плоские системы размером 55x110 мм и 75x150 мм, и три круглые – Ø100, Ø125 и Ø150. Все каналы изготавливаются длиной 0,5 м, 1,0 м или 1,5 м. Группа фасонных элементов включает все необходимые для сборки детали: прямые и угловые муфты, тройники, редукции (также многоступенчатые), держатели, фланцы и заглушки. Каналы изготавливаются из ПВХ, фасонные элементы – из АБС-пластика.

Die Lüftungssysteme sind zur Verwendung in den Lüftungsinstallation von Wohnungen, Häusern und Nutzobjekten bestimmt. Die Firma AWENTA bietet fünf Größen von Kanalsystemen und Verbindungsteilen an. Dabei handelt es sich um zwei flache (rechteckige) Systeme mit den Abmaßen 55 x 110 mm und 75 x 150 mm sowie drei runde Systeme Ø 100, Ø 125 sowie Ø 150 mm. Alle Kanäle haben eine Länge von 0,5m, 1,0m oder 1,5m. Die Gruppe der Verbindungsstücke enthält alle zur kompletten Montage benötigten Teile, wie Verbinder, Bogenstücke, T-Stücke, Reduktionen (auch mehrstufig), Halter, Flansche und Verschlussstücke. Die Kanäle werden aus PVC hergestellt, die Form- und Verbindungsstücke aus ABS.

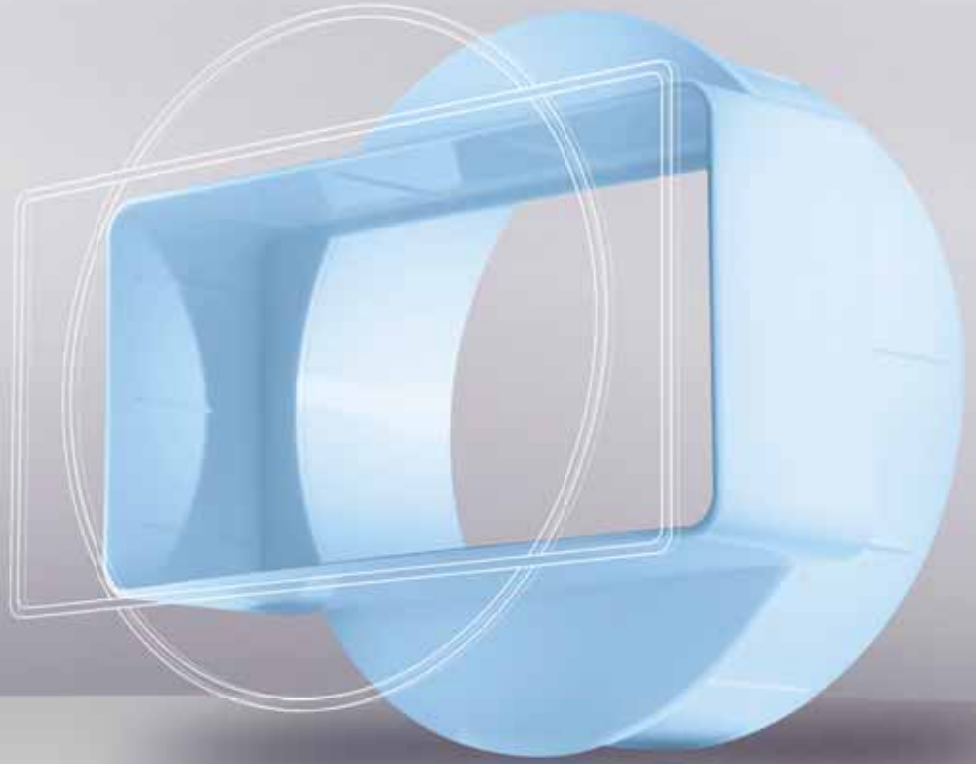

(Ø100, Ø125, Ø150)

Kanał okrągły

Round duct
Canal rond
Круглый канал
Runder Kanal

1

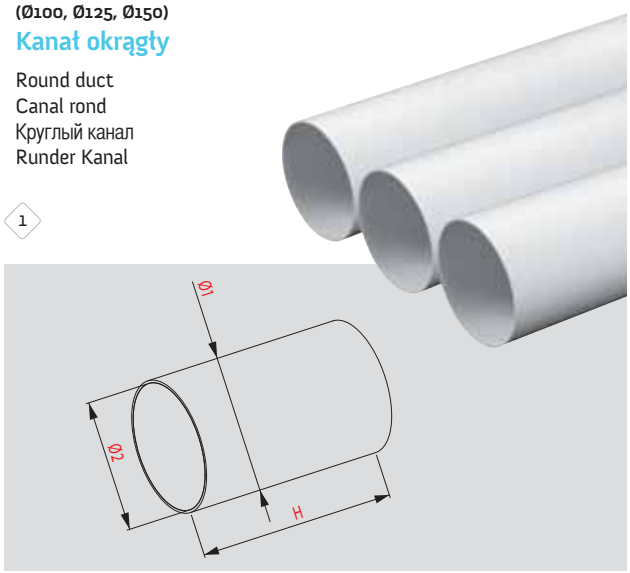

INDEX		Ø1	Ø2	H
KO100-05	Ø100	103	100	500
KO100-10	Ø100	103	100	1000
KO100-15	Ø100	103	100	1500
KO125-05	Ø125	128	125	500
KO125-10	Ø125	128	125	1000
KO125-15	Ø125	128	125	1500
KO150-05	Ø150	153	150	500
KO150-10	Ø150	153	150	1000
KO150-15	Ø150	153	150	1500

KO100-20 NOWOŚĆ

łącznik przekrojów zmiennych (100/55x110) - krótki

Flat to round duct connector - short
Raccord des sections variables - court
Фитинг меняющихся сечений - коротkий
Reduktionsverbinder - kurz

1



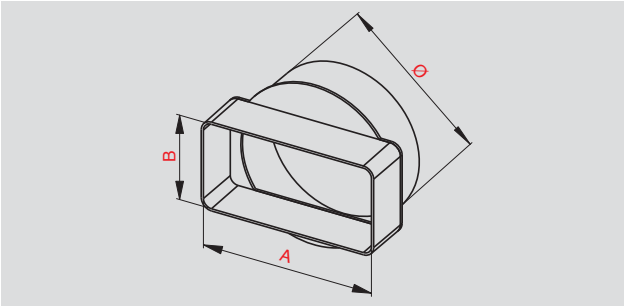

INDEX		A	B	Ø
KO100-20	Ø100	110	55	120

KO100-21 (Ø100)
KO125-21 (Ø125)
KO150-21 (Ø150)

Łącznik

Connector
Raccord
Фитинг
Verbinder

1



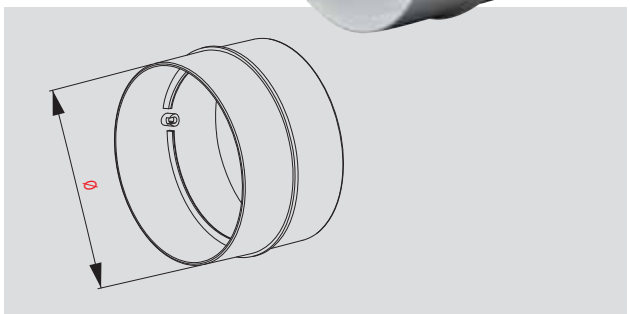

INDEX	Ø
KO100-21	100
KO125-21	125
KO150-21	150

KO100-22 (Ø100)
KO125-22 (Ø125)
KO150-22 (Ø150)

Łącznik z zaworem zwrotnym

Reversible valve connector
Raccord avec clapet anti-retour
Фитинг с возвратным клапаном
Verbinder mit Rückschlagventil

1



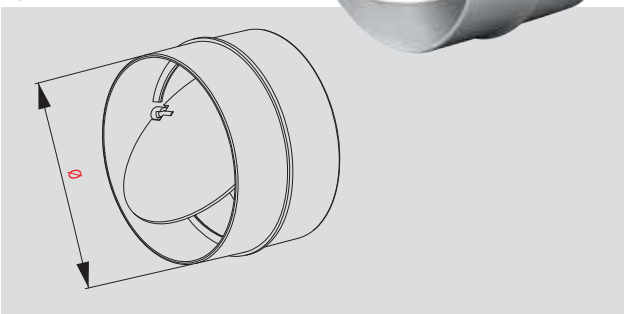

INDEX	Ø
KO100-22	100
KO125-22	125
KO150-22	150

Przekrój
Section
Vue en coupe
Разрез
Querschnitt

1 *BIAŁY / WHITE / BLANC / БЕЛЫЙ / WEISS*

KO100-23 (Ø100)
KO125-23 (Ø125)
KO150-23 (Ø150)

Kolano 90'

Piece 90'
Coude 90'
Колено 90'
Krümmer 90°

1



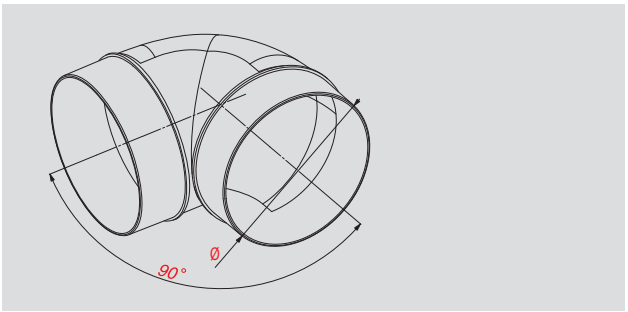

INDEX	Ø
KO100-23	100
KO125-23	125
KO150-23	150

KO100-26 (Ø100)
KO125-26 (Ø125)
KO150-26 (Ø150)

Trójnik

T-piece
Té
Тройник
T-Stück

1



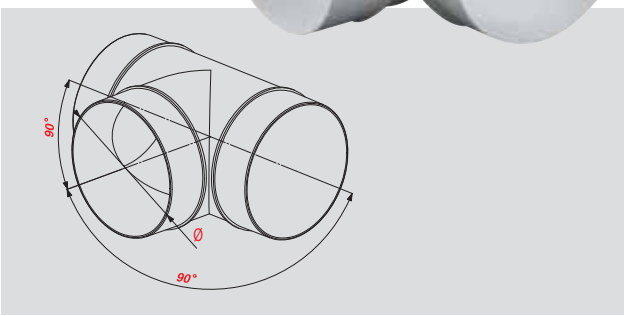

INDEX	Ø
KO100-26	100
KO125-26	125
KO150-26	150

KO100-27 (Ø100)
KO125-27 (Ø125)

Kołnierz przyścienny

Wall flange
Collet mural
Пристенная манжета
Wandflansch

1

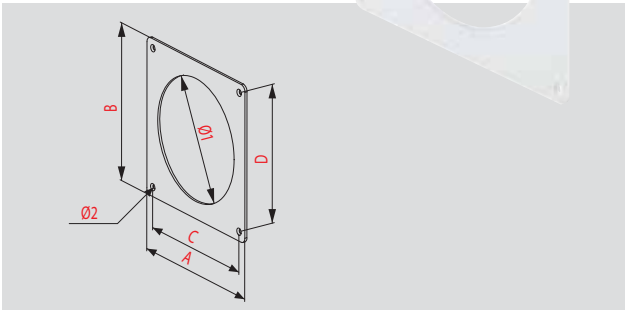

INDEX	⛌	A	B	Ø1	Ø2	C	D
KO100-27	Ø100	150	134	104	3,6	133	118
KO125-27	Ø125	167	161	129	3,6	150	144

KO100-28 (Ø100)
KO125-28 (Ø125)
KO150-28 (Ø150)

Uchwyt

Handle
Poignée
Ручка
Halter

1



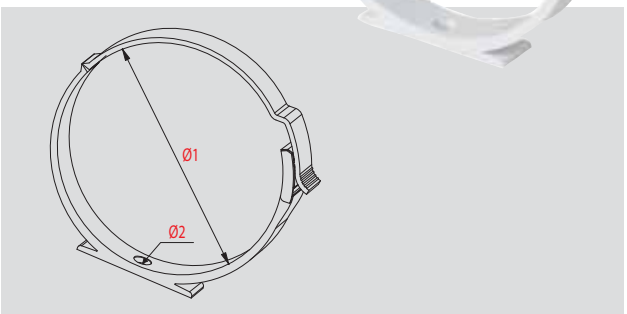

INDEX	⛌	Ø1	Ø2
KO100-28	100	103	4,4
KO125-28	125	128	4,4
KO150-28	150	153	4.4

⛌ **Przekrój**
Section
Vue en coupe
Разрез
Querschnitt

1 *BIAŁY / WHITE / BLANC / БЕЛЫЙ / WEISS*

KO100-29 (Ø100/90x90)

Łącznik przekrojów zmiennych

Flat to round duct connector
Raccord des sections variables
Фитинг меняющихся сечений
Reduktionsverbinder

1 7



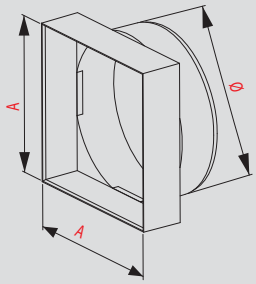

INDEX	Ø	A
KO100-29	Ø100	90,5

KO120-29 (Ø125/120)
KO125-29 (Ø125/100)
KO150-29 (Ø150/125)

Redukcja kanałów okrągłych

Round duct reduction
Réducteur des canaux ronds
Редукция круглых каналов
Reduktion für runden Kanal

1



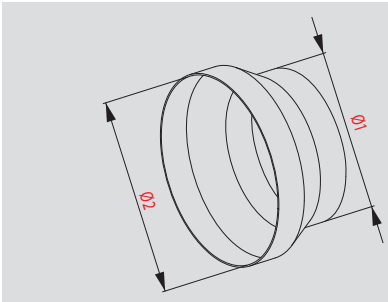

INDEX	⤫	Ø1	Ø2
KO120-29	120/125	120	125
KO125-29	100/125	100	125
KO150-29	125/150	125	150

KO200-29 (Ø200/150)

Redukcja kanałów okrągłych

Round duct reduction
Réducteur des canaux ronds
Редукция круглых каналов
Reduktion für runden Kanal

1



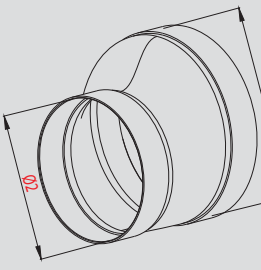

INDEX	⤫	Ø1	Ø2
KO200-29	150/200	200	150

RKO (Ø100/Ø110/Ø120/Ø125/Ø150)

Redukcja kanałów okrągłych - wielostopniowa

Round ducts reduction – multistage
Réducteur des canaux ronds – plusieurs grades
Редукция круглых каналов - многостепенная
Mehrstufige Reduktion für runden Kanal

1



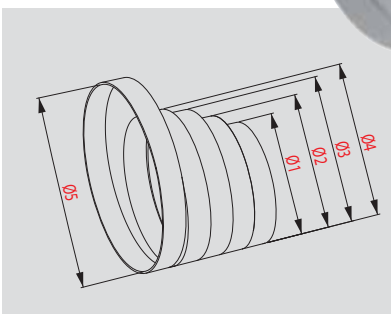

INDEX	Ø1	Ø2	Ø3	Ø4	Ø5
RKO	100	110	120	125	150

⤫ **Przekrój**
Section
Vue en coupe
Разрез
Querschnitt

1 *BIAŁY / WHITE / BLANC / БЕЛЫЙ / WEISS*
7 *BRĄZ / BROWN / MARRON / КОРИЧНЕВЫЙ / BRAUN*

KO100-30
KO125-30

Osłona wywiewna kanału okrągłego - pozioma

Exhaust cover of the circular channel - horizontal
Protection de l'extraction du canal rond – protection horizontale
Выдувная крышка круглого канала - горизонтальная
Abzugsverkleidung des runden Kanals – horizontal

1 7

INDEX		Ø	A	B	C
KO100-30	Ø100	100	190	72	130
KO125-30	Ø125	125	190	72	130



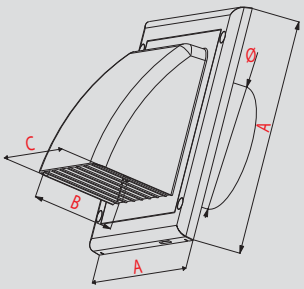

KANAŁY ELASTYCZNE

Elastic channel systems / Systèmes de canaux flexibles
Системы эластичных каналов / Systeme elastischer Kanäle



1



1

INDEX		
KE100-10	Ø100	1.00
KE100-30	Ø100	3.00
KE100-60	Ø100	6.00
KE125-10	Ø125	1.00
KE125-30	Ø125	3.00
KE125-60	Ø125	6.00
KE150-10	Ø150	1.00
KE150-30	Ø150	3.00
KE150-60	Ø150	6.00

INDEX		
KE55-10	55x110	1.00
KE55-30	55x110	3.00
KE55-60	55x110	6.00
KE75-10	75x150	1.00
KE75-30	75x150	3.00
KE75-60	75x150	6.00

Przekrój
Section
Vue en coupe
Разрез
Querschnitt

Długość
Length
Longueur
Длина
Länge

1 *BIAŁY / WHITE / BLANC / БЕЛЫЙ / WEISS*

(wym. 55x110, 75x150)

Kanał płaski

Flat duct
Canal plat
Плоский канал
Flacher kanal

1



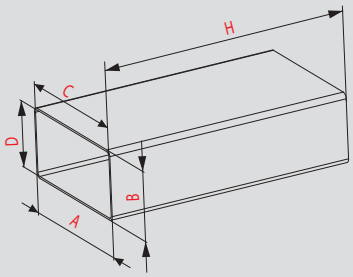

INDEX	⤫	A	B	C	D	H
KP55-05	55/110	110	55	107	52	500
KP55-10	55/110	110	55	107	52	1000
KP55-15	55/110	110	55	107	52	1500
KP75-05	75/150	150	75	147	72	500
KP75-10	75/150	150	75	147	72	1000
KP75-15	75/150	150	75	147	72	1500

KP55-20 (wym. 55x110/Ø100)
KP75-20 (wym. 75x150/Ø125)

Łącznik przekrojów zmiennych

Flat to round duct connector
Raccord des sections variables
Фитинг меняющихся сечений
Reduktionsverbinder

1



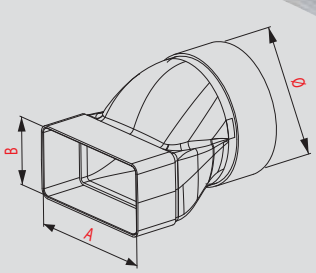

INDEX	⤫	A	B	Ø
KP55-20	55/110	110	55	103
KP75-20	75/150	150	75	128

KP55-21 (wym. 55x110)
KP75-21 (wym. 75x150)

Łącznik

Connector
Raccord
Фитинг
Verbinder

1



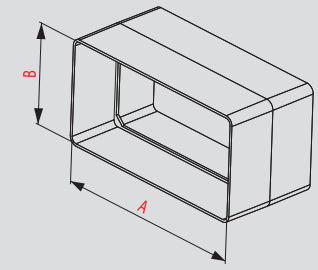

INDEX	⤫	A	B
KP55-21	55/110	110	55
KP75-21	75/150	150	75

KP55-22 (wym. 55x110)
KP75-22 (wym. 75x150)

Łącznik z zaworem zwrotnym

Reversible valve connector
Raccord avec clapet anti-retour
Фитинг с возвратным клапаном
Verbinder mit Rückschlagventil

1



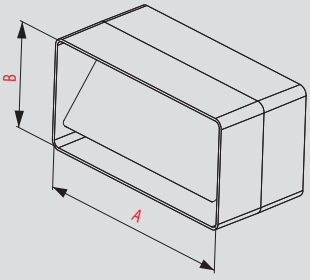

INDEX	⤫	A	B
KP55-22	55/110	110	55
KP75-22	75/150	150	75

Przekrój
Section
Vue en coupe
Разрез
Querschnitt

1 BIAŁY / WHITE / BLANC / БЕЛЫЙ / WEISS

7 BRĄZ / BROWN / MARRON / КОРИЧНЕВЫЙ / BRAUN

KP55-23 (wym. 55x110/Ø100)
KP75-23 (wym. 75x150/Ø125)

Kolano łącznikowe 90'

Knee-piece 90'
Coude de connexion 90'
Соединительное колено 90'
Krümmer 90°

1



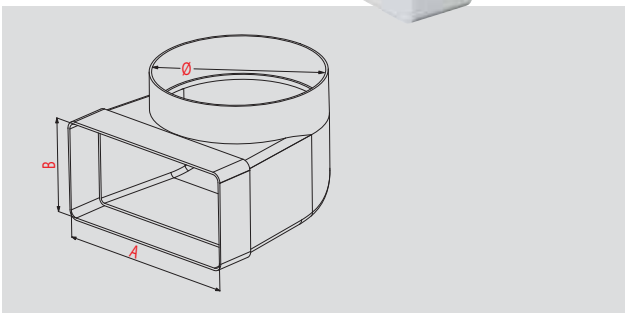

INDEX	⤫	A	B	Ø
KP55-23	55/110	110	55	103
KP75-23	75/150	150	75	128

KP55-24 (wym. 55x110)
KP75-24 (wym. 75x150)

Kolano poziome płaskie

Horizontal flat knee-piece
Coude horizontal plat
Горизонтальное плоское колено
Horizontaler Flachkrümmer

1



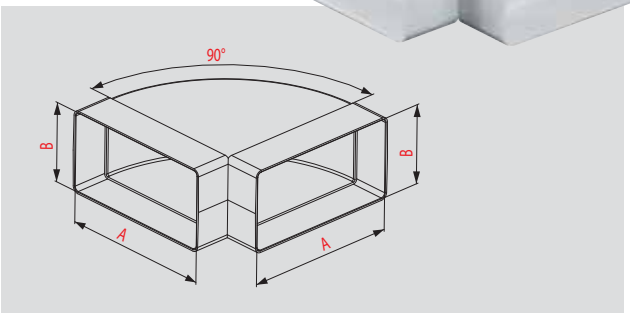

INDEX	⤫	A	B
KP55-24	55/110	110	55
KP75-24	75/150	150	75

KP55-25 (wym. 55x110)
KP75-25 (wym. 75x150)

Kolano pionowe płaskie

Vertical knee-piece
Coude vertical plat
Вертикальное плоское колено
Vertikaler Flachkrümmer

1

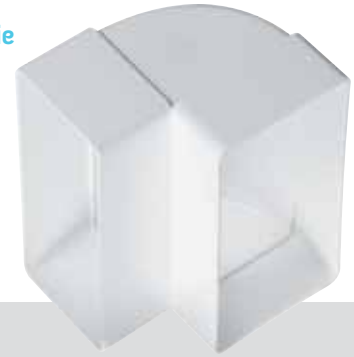

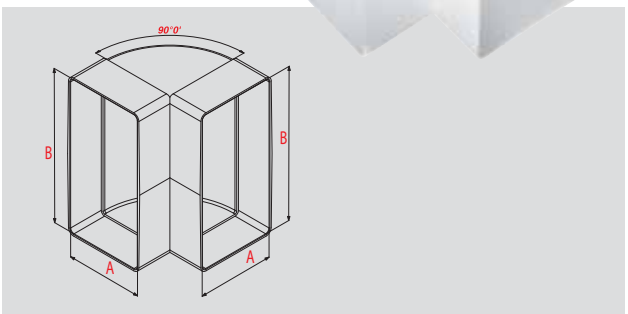

INDEX	⤫	A	B
KP55-25	55/110	55	110
KP75-25	75/150	75	150

KP55-26 (wym. 55x110)
KP75-26 (wym. 75x150)

Trójnik

T-pipe
Té
Тройник
T-Stück

1



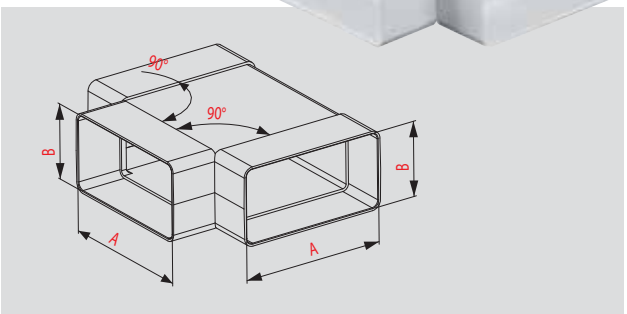

INDEX	⤫	A	B
KP55-26	55/110	110	55
KP75-26	75/150	150	75

Wymiary zewnętrzne: tolerancja ±0,6 mm, wewnętrzne: ±0,2 mm
External dimensions: tolerance of ±0.6 mm, internal: ±0.2 mm
Dimensions extérieures: tolérance ±0,6 mm, intérieure: ±0,2 mm
Внешние размеры: толерантность ±0,6 мм, внутренние: ±0,2 мм
Äußere Abmaße: Toleranz ±0,6 mm, innere Abmaße: ±0,2 mm

1 *BIAŁY / WHITE / BLANC / БЕЛЫЙ / WEISS*

KP55-27 (wym. 55x110)
KP75-27 (wym. 75x150)

Kołnierz przyścienny

Wall flange
Collet mural
Пристенная манжета
Wandflansch

1



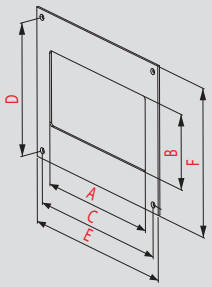

INDEX	⤫	A	B	C	D	E	F	Ø
KP55-27	55/110	110	55	134	118	150	134	3,6
KP75-27	75/150	150	75	174	134	190	150	3,6

KP55-28 (wym. 55x110)
KP75-28 (wym. 75x150)

Uchwyt

Handle
Poignée
Крепление
Halter

1



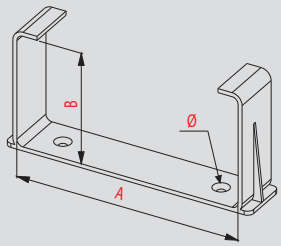

INDEX	⤫	A	B	Ø
KP55-28	55/110	110	55	4
KP75-28	75/150	150	75	4,8

KP75-29 (wym. 75x150/55x110)

Redukcja kanałów płaskich

Flat ducts reduction
Réducteur des canaux plats
Редукция плоских каналов
Reduktionsstück
für Flachkanäle

1



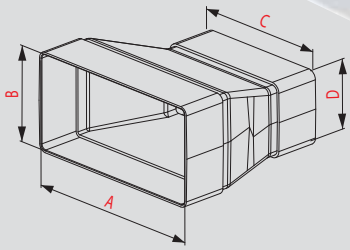

INDEX	⤫	A	B	C	D
KP75-29	75/150	150	75	110	55

KP55-30 (wym. 55x110)
KP75-30 (wym. 75x150)

Zakończenie kanału płaskiego

Flat duct closure
Extrémité du canal plat
Окончание плоского канала
Abschluss des Flachkanals

1 7



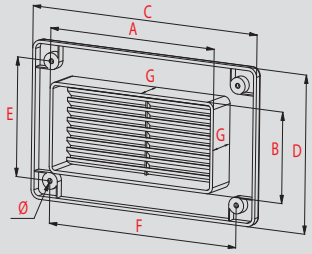

INDEX	⤫	A	B	C	D	E	F	G	Ø
KP55-30	55/110	107	52	139	84	63	118	17	4
KP75-30	75/150	147	72	183	108	88	162	17	4

⤫ **Przekrój**
Section
Vue en coupe
Разрез
Querschnitt

1 *BIAŁY / WHITE / BLANC / БЕЛЫЙ / WEISS*

7 *BRĄZ / BROWN / MARRON / КОРИЧНЕВЫЙ / BRAUN*

Kratki wentylacyjne znajdują swoje zastosowanie jako zakończenia kanałów wentylacyjnych. Produkujemy kratki ścienne, sufitowe, do wykorzystania wewnątrz oraz na zewnątrz pomieszczeń.
Proponujemy również wiele opcji wyposażenia kratek: regulowane żaluzje pionowe, żaluzje poziome, siatki zabezpieczające pomieszczenia przed owadami oraz uchwyty montażowe.
Szeroki wybór wymiarów, kolorów oraz wspomnianych opcji wyposażenia czyni naszą ofertę godną zainteresowania.

Ventilation grilles are designed to be installed at the end of ventilation ducts. The range of grilles manufactured by our company includes wall grilles, ceiling grilles, grilles for interior and exterior use.
The grilles may be fitted with various accessories: adjustable vertical shutters, horizontal shutters, insect nets or mounting fixtures.
A wide selection of sizes, colors and the mentioned accessories makes our products notable.

Les grilles de ventilation sont utilisées comme finition des gaines de ventilation. Nous produisons des grilles murales, de plafond, utilisées à l'intérieur et à l'extérieur des locaux.
Nous proposons également beaucoup d'équipements optionnels pour les grilles: persiennes verticales, persiennes horizontales, filets anti-insectes et poignées de montage.
Une large gamme de dimensions, de couleurs et d'équipements optionnels mentionnés ci-dessus rend notre offre intéressante.

Вентиляционные решётки предназначены для установки на концах вентиляционных каналов. Мы производим решётки стенные и потолочные, для установки снаружи и внутри помещений.
Предлагаем широкий выбор вариантов оснащения решёток: регулируемые вертикальные жалюзи, горизонтальные жалюзи, сетки, защищающие от проникновения в помещение насекомых, монтажные ручки.
Широкий выбор размеров, цветов и перечисленных выше опций оснащения делает наше предложение достойным интереса.

Die Lüftungsgitter finden ihre Verwendung als Ende der Kanäle. Wir produzieren Wandgitter für den Innen- und Außenbereich. Wir bieten auch verschiedenen Ausführungsversionen der Gitter an: Vertikaljalousien, horizontale Jalousien, Sicherheitsnetze gegen Insekten für die Räume und Halterungen.
Große Auswahl an Abmessungen, Farben und der erwähnten Optionen der Ausführungen machen unser Angebot sehr interessant.

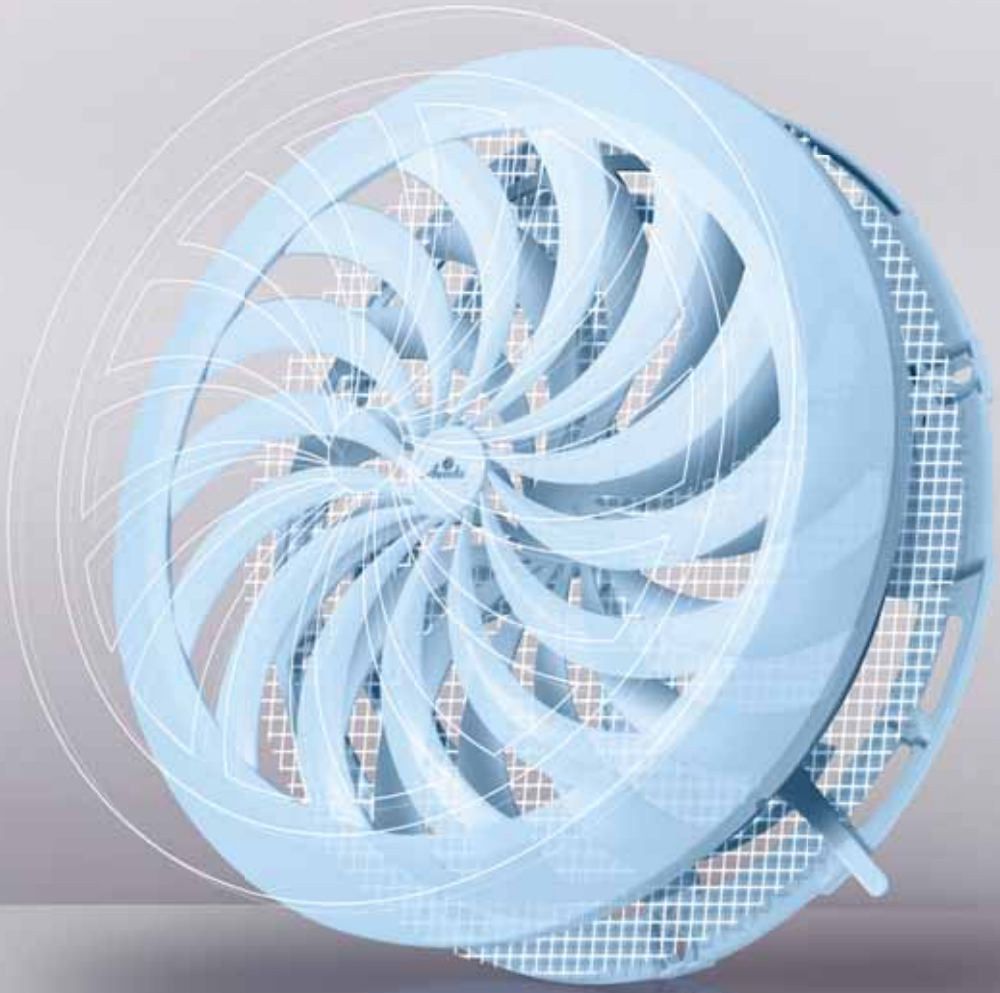

KRATKI WENTYLACYJNE

VENTILATION GRILLES | GRILLES DE VENTILATION | ВЕНТИЛЯЦИОННЫЕ РЕШЁТКИ | LÜFTUNGSGITTER

EXCLUSIVE

1 7 8



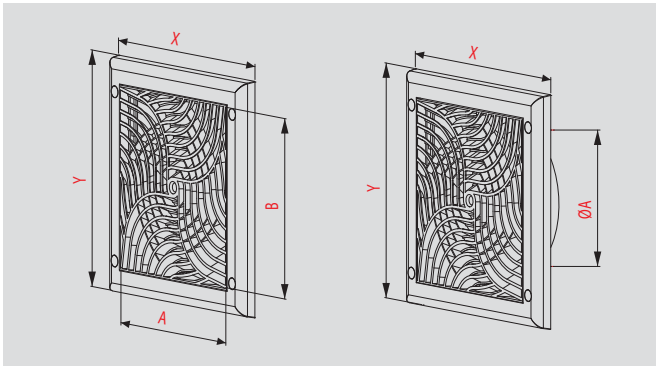

INDEX	A	B	X	Y	ØA	Z			
TX1	150	150	190	190			●		●
TX2	150	150	190	190			●	●	●
TX3	150	220	190	260			●		●
TX4	150	220	190	260			●	●	●
TX5	150	150	190	190	100	15	●		●
TX6	150	150	190	190	100	15	●	●	●
TX7	150	150	190	190	125	15	●		●
TX8	150	150	190	190	125	15	●	●	●



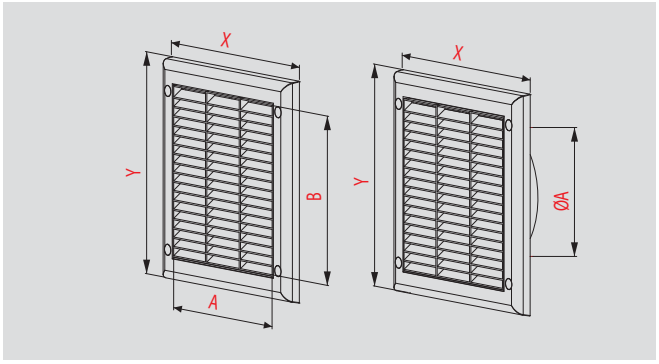

INDEX	A	B	X	Y	ØA	Z			
TK1	150	150	190	190			●		●
TK2	150	150	190	190			●	●	●
TK3	150	220	190	260			●		●
TK4	150	220	190	260			●	●	●
TK5	210	210	250	250			●		●
TK6	210	210	250	250			●	●	●
TK7	115	275	150	310			●		●
TK8	115	275	150	310			●	●	●
TK9	150	150	190	190	100	15	●		●
TK10	150	150	190	190	100	15	●	●	●
TK11	150	150	190	190	125	15	●		●
TK12	150	150	190	190	125	15	●	●	●
TK13	240	240	300	300			●		●
TK14	240	240	300	300			●	●	●

NOWOŚĆ
NOWOŚĆ

Wymiary wewn. Interior dimensions Dimension inter. Внутр. размеры Innenmaße

Wymiary zewn. Exterior dimensions Dimensions exter. Внешн. размеры Außenmaße

Wylot Outlet Sortie Выход Austritt

Długość kołnierza Length of flange Longueur du collet Длина фланца Flanschlänge

Siatka Net Grille Сетка Netz

Żaluzja Shutter Persienne Жалюзи Jalousie

4 Kołki 4 Pins 4 Chevilles 4 Колышки 4 Räder

1 *BIAŁY / WHITE / BLANC / БЕЛЫЙ / WEISS*

7 *BRĄZ / BROWN / MARRON / КОРИЧНЕВЫЙ / BRAUN*

8 *BEŻOWY / BEIGE / BEIGE / БЕЖЕВЫЙ / BEIGE*

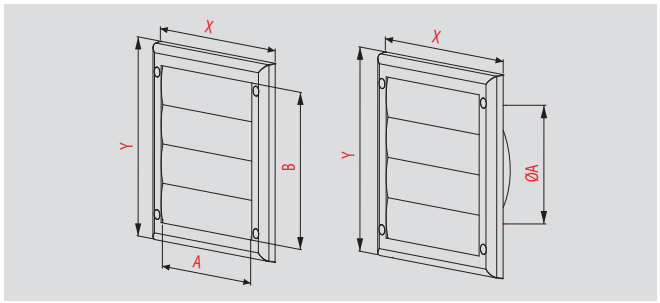

INDEX	A	B	X	Y	ØA	Z		
TN1	150	150	190	190			●	●
TN2	150	220	190	260			●	●
TN3	150	150	190	190	100	15	●	●
TN4	150	150	190	190	125	15	●	●



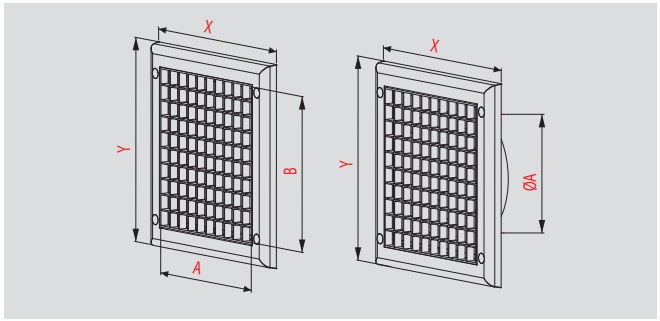

INDEX	A	B	X	Y	ØA	Z			
TP1	150	150	190	190			●		●
TP2	150	150	190	190			●	●	●
TP3	150	150	190	190	100	15	●		●
TP4	150	150	190	190	100	15	●	●	●
TP5	150	150	190	190	125	15	●		●
TP6	150	150	190	190	125	15	●	●	●

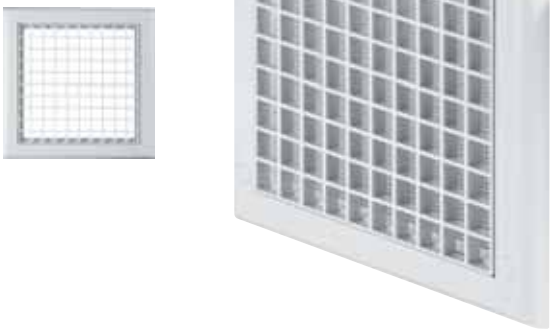

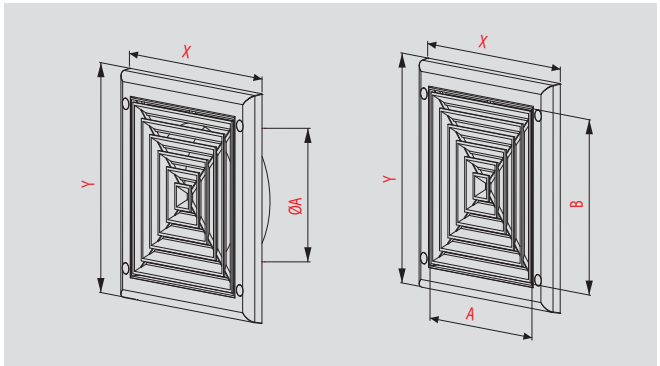

INDEX	A	B	X	Y	ØA	Z			
TS1	150	150	190	190			●		●
TS2	150	150	190	190			●	●	●
TS3	150	150	190	190	100	15	●		●
TS4	150	150	190	190	100	15	●	●	●
TS5	150	150	190	190	125	15	●		●
TS6	150	150	190	190	125	15	●	●	●



Żaluzja nawiewna
Inlet shutter
Persienne d'air entrant
Надувные жалюзи
Lüftungsjalousie

TRU

1 7



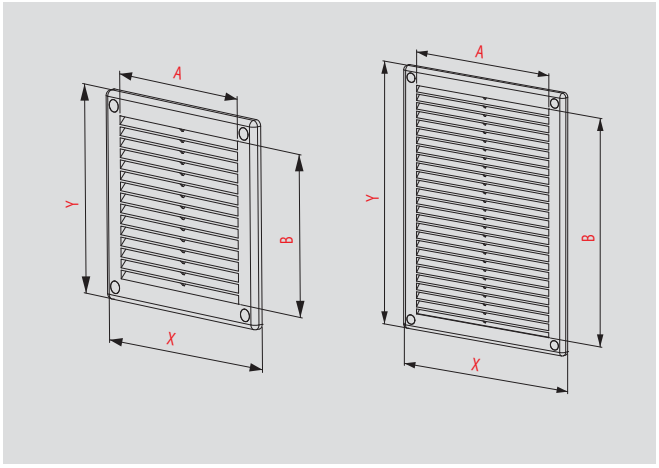



INDEX	A	B	X	Y	
TRU1	115	115	150	150	
TRU2	115	115	150	150	●
TRU3	140	210	180	250	
TRU4	140	210	180	250	●
TRU5	160	160	200	200	
TRU6	160	160	200	200	●
TRU7	205	205	250	250	
TRU8	205	205	250	250	●
TRU9	250	250	300	300	
TRU10	250	250	300	300	●
TRU11	110	270	150	310	
TRU12	110	270	150	310	●
TRU21	160	210	200	250	
TRU22	160	210	200	250	●
TRU23	160	260	200	300	
TRU24	160	260	200	300	●
TRU25	420	70	460	110	
TRU26	420	70	460	110	●
TRU27	115	160	150	200	
TRU28	115	160	150	200	●
TRU29	70	70	100	100	NOWOŚĆ
TRU30	70	70	100	100	● NOWOŚĆ



Wymiary wewn.
Interior dimensions
Dimension inter.
Внутр. размеры
Innenmaße

Wymiary zewn.
Exterior dimensions
Dimensions exter.
Внешн. размеры
Außenmaße

Wylot
Outlet
Sortie
Выход
Austritt

Długość kołnierza
Length of flange
Longueur du collet
Длина фланца
Flanschlänge

Siatka
Net
Grille
Сетка
Netz

Żaluzja
Shutter
Persienne
Жалюзи
Jalousie

4 Kołki
4 Pins
4 Chevilles
4 Колышки
4 Räder

1 *BIAŁY / WHITE / BLANC / БЕЛЫЙ / WEISS*

7 *BRĄZ / BROWN / MARRON / КОРИЧНЕВЫЙ / BRAUN*

TRU Ø

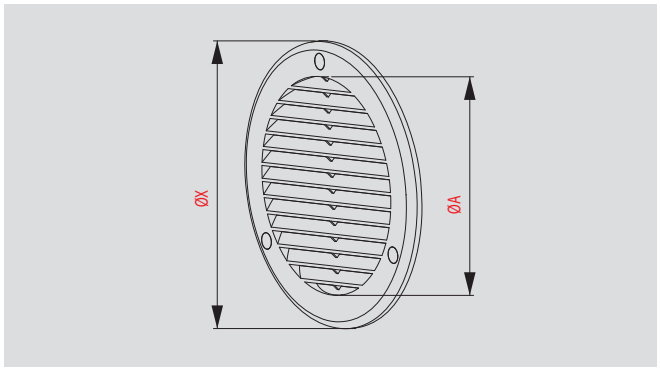

INDEX	ØA	ØX	Z	
TRU13	Ø100	Ø133		
TRU13K	Ø100	Ø133	10	
TRU14	Ø100	Ø133		●
TRU14K	Ø100	Ø133	10	●
TRU15	Ø125	Ø158		
TRU15K	Ø125	Ø158	10	
TRU16	Ø125	Ø158		●
TRU16K	Ø125	Ø158	10	●
TRU17	Ø150	Ø187		
TRU17K	Ø150	Ø187	10	
TRU18	Ø150	Ø187		●
TRU18K	Ø150	Ø187	10	●
TRU19	Ø200	Ø241		
TRU19K	Ø200	Ø241	10	
TRU20	Ø200	Ø241		●
TRU20K	Ø200	Ø241	10	●





EXPRESS

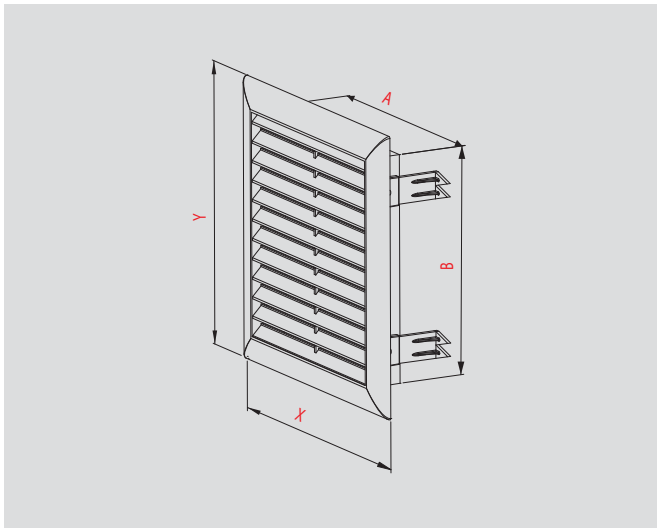

INDEX	A	B	X	Y	Z		
T100	145	140	170	173	15		●
T101	145	140	170	173	15	●	●
T102	145	210	170	243	15		●
T103	145	210	170	243	15	●	●







Rozpieracze
Spreaders
Entretoise
Распорки
Spreizbacken

1 BIAŁY / WHITE / BLANC / БЕЛЫЙ / WEISS

7 BRĄZ / BROWN / MARRON / КОРИЧНЕВЫЙ / BRAUN

EKO

1 7 9 10 18



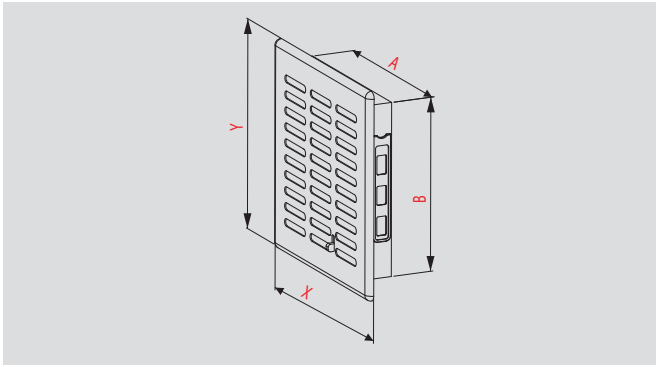

INDEX	A	B	X	Y	Z			
To1	107	137	135	165	20		●	9 10 18
To2	107	137	135	165	20	●	●	
To3	137	137	165	165	20		●	9 10 18
To4	137	137	165	165	20	●	●	
To5	137	207	165	235	20		●	9 10 18
To6	137	207	165	235	20	●	●	



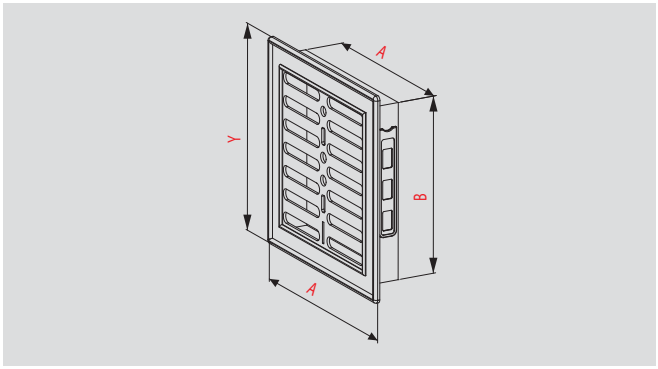

INDEX	A	B	X	Y	Z		
T1	137	137	160	160	20	●	●
T2	137	137	160	160	20		●
T4	137	207	160	230	20	●	●
T5	137	207	160	230	20		●



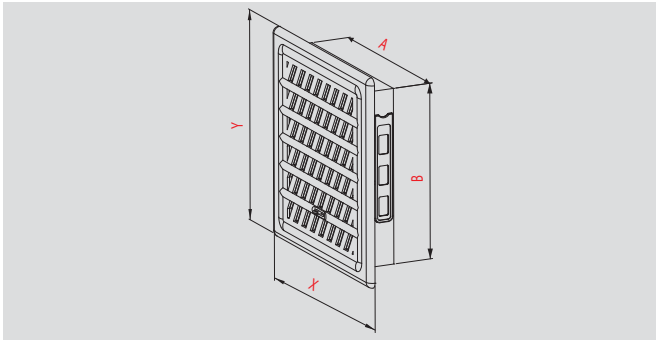

INDEX	A	B	X	Y	Z		
T91	137	137	165	165	20		●
T92	137	137	165	165	20	●	●
T93	137	207	165	235	20		●
T94	137	207	165	235	20	●	●

Wymiary wewn. Interior dimensions Dimension inter. Внутр. размеры Innenmaße

Wymiary zewn. Exterior dimensions Dimensions exter. Внешн. размеры Außenmaße

Wylot Outlet Sortie Выход Austritt

Długość kołnierza Length of flange Longueur du collet Длина фланца Flanschlänge

Siatka Net Grille Сетка Netz

Żaluzja Shutter Persienne Жалюзи Jalousie

4 Kołki 4 Pins 4 Chevilles 4 Колышки 4 Räder

1 *BIAŁY / WHITE / BLANC / БЕЛЫЙ / WEISS*

7 *BRĄZ / BROWN / MARRON / КОРИЧНЕВЫЙ / BRAUN*

9 *CEGLASTY / BRICK / BRIQUE / КИРПИЧНЫЙ / ZIEGELROT*

EKO

1

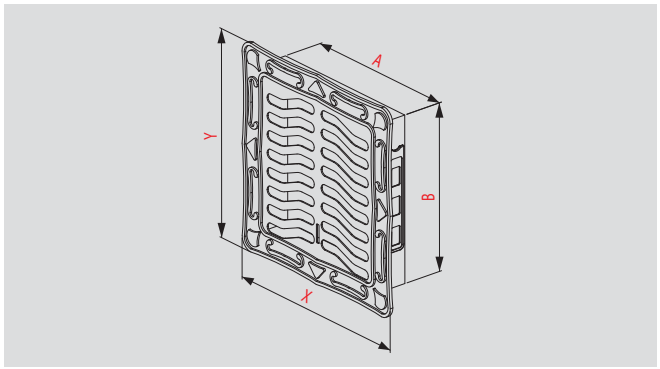







INDEX	A	B	X	Y	Z		
T47*	137	137	165	165	20	●	●
T50*	137	207	165	240	20	●	●



*** Dostępne również w wersji metalizowanej (kolor srebrny)**
* Available also in metalized version (silver)
* Disponibles aussi en version métallisée (couleur argent)
* Доступны также в металлизированной версии (серебряный цвет)
* Auch in metallisierter Version erhältlich (silbern)

STYL

1 7

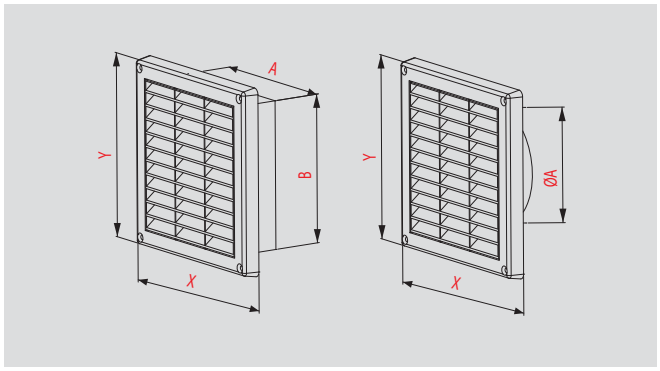











INDEX	A	B	X	Y	ØA	Z			
T9	130	130	165	165		20	●		●
T9a	130	130	165	165			●		●
T43	130	130	165	165		20	●	●	●
T43a	130	130	165	165			●	●	●
T53	130	130	165	165	100	20	●		●
T55	130	130	165	165	100	20	●	●	●
T11	130	130	165	165	110	20	●		●
T45	130	130	165	165	110	20	●	●	●
T33	130	130	165	165	125	20	●		●
T34	130	130	165	165	125	20	●	●	●
T57	128	197	165	235		20	●		●
T57a	128	197	165	235			●		●
T59	128	197	165	235		20	●	●	●
T59a	128	197	165	235			●	●	●
T49	198	198	235	235		20	●		●
T51	198	198	235	235		20	●	●	●

NOWOŚĆ
NOWOŚĆ

*** Wersja "a" jest oferowana bez kołnierza**
* Version „a" is offered without the flange
* La version « a » est proposée sans bride
* Версия «а» предлагается без фланца
* Die Version „a" wird ohne Flansch angeboten

Uchwyt mont.
Installation handle
Pièce de montage
Монтажн. крепление
Montagehalter

Żaluzja + sznurek
Shutter + string
Persienne + ficelle
Жалюзи+веревка
Jalousie und schnur

10 *GRAFIT / GRAPHITE / GRAPHITE / ГРАФИТ / GRAPHIT*

18 *CZARNY / BLACK / NOIR / ЧЕРНЫЙ / SCHWARZ*

PLUS

1 7





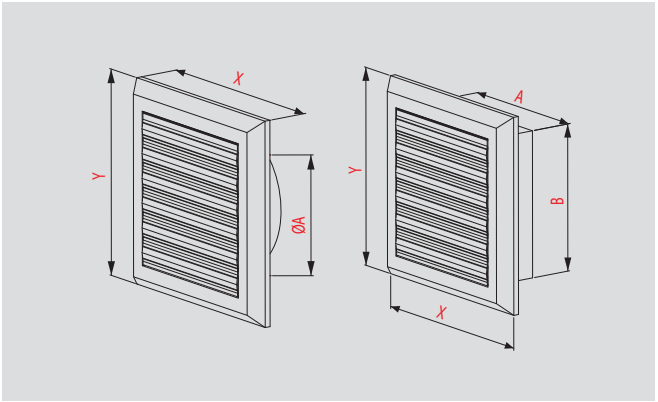

INDEX	A	B	X	Y	ØA	Z			
T37	130	130	175	175		20	●	●	●
T38	130	130	175	175	100	20	●	●	●
T78	130	130	175	175	125	20	●	●	●
T41	130	192	175	235		20	●	●	●

CLASSIC

1 7 9 10 18









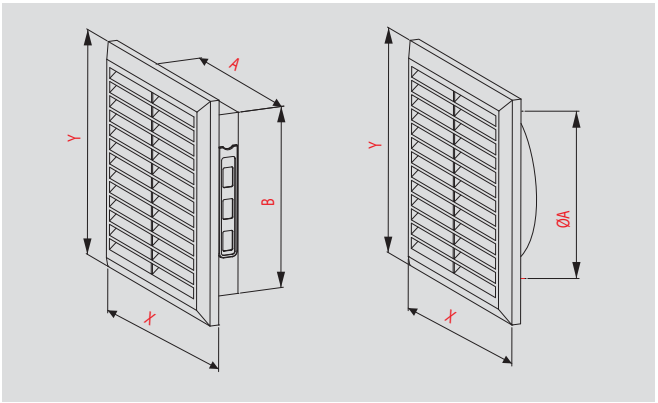

INDEX	A	B	X	Y	ØA	Z			
T39	137	137	170	170		20		●	
9 10 18 T40*	137	137	170	170		20	●	●	
T61	137	137	170	170	100	20	●		●
T83	137	137	170	170	125	20	●		●
T25	138	208	165	235		20		●	
9 10 18 T26*	138	208	165	235		20	●	●	
T27	165	165	200	200	150	20	●		●
T70	165	165	200	200		20	●	●	
T63	102	245	140	280		20	●	●	



*** Dostępne również w wersji metalizowanej (kolor srebrny)**
* Available also in metalized version (silver)
* Disponibles aussi en version métallisée (couleur argent)
* Доступны также в металлизированной версии (серебряный цвет)
* Auch in metallisierter Version erhältlich (silbern)


9


10


18

Wymiary wewn. Interior dimensions Dimension inter. Внутр. размеры Innenmaße

Wymiary zewn. Exterior dimensions Dimensions exter. Внешн. размеры Außenmaße

Wylot Outlet Sortie Выход Austritt

Długość kołnierza Length of flange Longueur du collet Длина фланца Flanschlänge

Siatka Net Grille Сетка Netz

Żaluzja Shutter Persienne Жалюзи Jalousie

4 Kołki 4 Pins 4 Chevilles 4 Колышки 4 Räder

1 *BIAŁY / WHITE / BLANC / БЕЛЫЙ / WEISS*

7 *BRĄZ / BROWN / MARRON / КОРИЧНЕВЫЙ / BRAUN*

9 *CEGLASTY / BRICK / BRIQUE / КИРПИЧНЫЙ / ZIEGELROT*

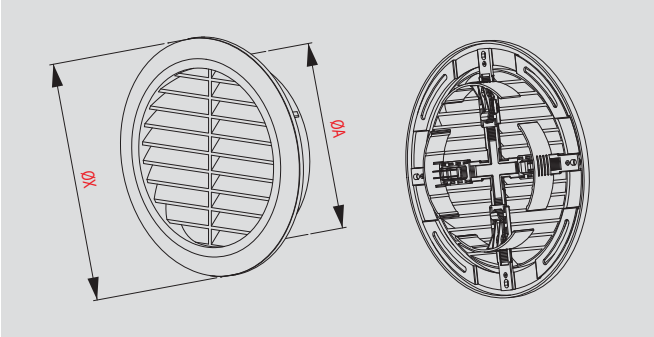

INDEX	ØA	ØX	Z	
T29	Ø100	Ø125	20	
9 10 18 T30*	Ø100	Ø125	20	●
T77	Ø110	Ø125	20	●
T31	Ø125	Ø150	20	
T32	Ø125	Ø150	20	●
T22	Ø150	Ø180	20	
T23	Ø150	Ø180	20	●
T35	Ø100-150	Ø180	20	
9 10 18 T36*	Ø100-150	Ø180	20	●



* **Dostępne również w wersji metalizowanej (kolor srebrny)**
* Available also in metalized version (silver)
* Disponibles aussi en version métallisée (couleur argent)
* Доступны также в металлизированной версии (серебряный цвет)
* Auch in metallisierter Version erhältlich (silbern)

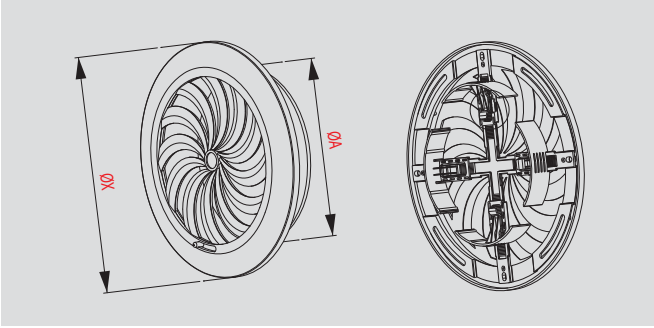

INDEX	ØA	ØX	Z		
T95	Ø100	Ø135	20	●	●
T95a	Ø110	Ø135	20	●	●
T86	Ø125	Ø160	20	●	●
T88	Ø100-150	Ø180	20	●	●
T89	Ø150	Ø180	20	●	●
T87	Ø315	Ø370	30	●	●

NOWOŚĆ

NOWOŚĆ



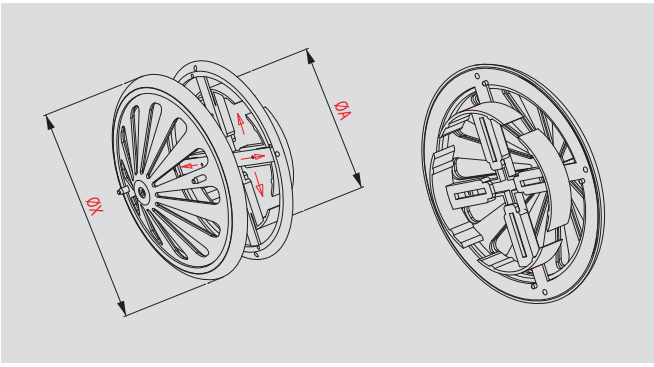

INDEX	ØA	ØX	Z	
T7	Ø100-150	Ø170	20	●



Uchwyt mont.
Installation handle
Pièce de montage
Монтажн. крепление
Montagehalter

Żaluzja + sznurek
Shutter + string
Persienne + ficelle
Жалюзи+веревка
Jalousie und schnur

Rozpieracze
Spreaders
Entretoise
Распорки
Spreizbacken

10 *GRAFIT / GRAPHITE / GRAPHITE / ГРАФИТ / GRAPHIT*

18 *CZARNY / BLACK / NOIR / ЧЕРНЫЙ / SCHWARZ*

OKAP

1



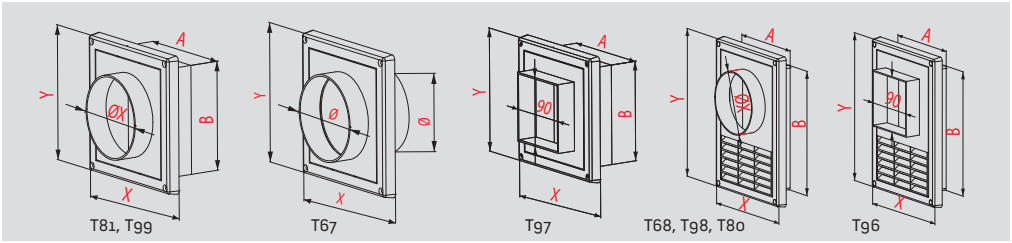

INDEX	A	B	X	Y	ØX	ØA	Z		
T67	130	130	165	165	Ø100	Ø100	20		●
T99	130	130	165	165	Ø120		20		●
T81	130	130	165	165	Ø125		20		●
T97	130	130	165	165			20		●
T68	128	197	165	235	Ø100		20	●	●
T98	128	197	165	235	Ø120		20	●	●
T80	128	197	165	235	Ø125		20	●	●
T96	128	197	165	235			20	●	●

SPECJAL

1 7





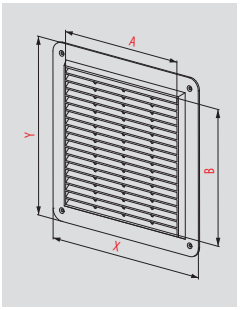

INDEX	A	B	X	Y		
T28	200	200	250	250	●	●





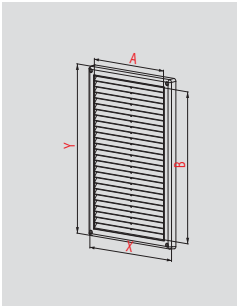

INDEX	A	B	X	Y	ØA	Z				
T84	180	300	220	340			●			●
T85	180	300	220	340			●	●		●
T90	180	300	220	340					●	●
T79	170	170	190	190	150	15			●	●





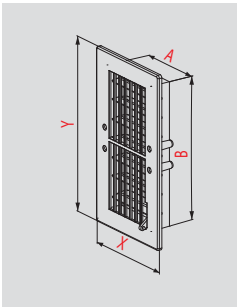

INDEX	A	B	X	Y	Z			
T20	95	255	140	300	25	●		●
T20a	95	255	140	300	25	●	●	●
T21	95	255	140	300	25			●
T21a	95	255	140	300	25		●	●

Wymiary wewn. Interior dimensions Dimension inter. Внутр. размеры Innenmaße

Wymiary zewn. Exterior dimensions Dimensions exter. Внешн. размеры Außenmaße

Wylot Outlet Sortie Выход Austritt

Długość kołnierza Length of flange Longueur du collet Длина фланца Flanschlänge

Siatka Net Grille Сетка Netz

Żaluzja Shutter Persienne Жалюзи Jalousie

4 Kołki 4 Pins 4 Chevilles 4 Колышки 4 Räder

1 *BIAŁY / WHITE / BLANC / БЕЛЫЙ / WEISS*

7 *BRĄZ / BROWN / MARRON / КОРИЧНЕВЫЙ / BRAUN*

ANEMOSTATY I KRATKI SUFITOWE

Diffusers and ceiling grilles | Distributeurs de plafond et grilles de plafond | Диффузоры и потолочные решетки | Anemostate und Deckengitter

Anemostaty sufitowe umożliwiają przepływ strugi powietrza w pożądany sposób. Wbudowany w anemostat ruchomy talerzyk precyzyjnie wyznacza kierunek nawiewu lub wywiewu powietrza. Kratki sufitowe służą estetycznemu zakończeniu systemu wentylacyjnego. Wyposażone są w siatkę przeciw owadom a ich dodatkową zaletą jest łatwy i szybki demontaż wierzchu.

Ceiling anemostates enable the flow of air as demanded. A movable plate installed inside the anemostate precisely directs the air inlet or outlet. Ceiling grilles are an esthetic finishing element of the ventilation system. They are equipped with an insects-catching net and its top may be demounted easily which is an additional advantage.

Les distributeurs de plafond permettent de régler les courants d'air entrant selon les besoins. Un petit disque mobile, incorporé au distributeur de plafond, oriente la direction de l'entrée ou de la sortie de l'air distribué. Les grilles de plafond assurent une finition esthétique du système de ventilation. Elles sont équipées d'un filet anti-insecte. La facilité et la rapidité de démontage est le principal avantage de ce systéme.

Потолочные анемостаты направляют струю воздуха нужным образом. Встроенная в анемостат подвижная тарелка прецизионно назначает надувное или выдувное направление воздуха. Потолочные решетки предназначены для эстетического окончания вентиляционной системы. Они оборудованы сеткой от насекомых, а их дополнительным преимуществом является простой и быстрый демонтаж поверхностного элемента.

Decken-Anemostate ermöglichen den Durchfluss eines Frischluftstrom-sauf die gewünschte Art. Der in den Anemostat eingebaute, mobile Teller gibt präzise die Richtung des Zu- oder Abluftstroms vor. Die Deckengitter dienen dem ästhetischen Abschluss des Lüftungssystems. Sie sind mit Insektengittern ausgestattet. Ein zusätzlicher Vorteil besteht in der schnellen und einfachen Demontage ihres Oberteils.

Anemostaty / Diffusers / Distributeurs de plafond / Диффузоры / Anemostate

1

ANEMOSTATY



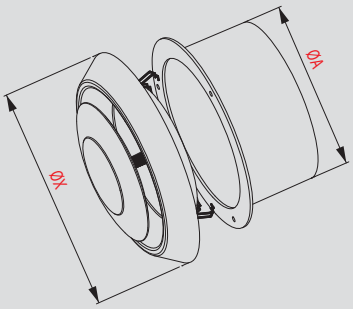

INDEX	ØA	ØX	Z	
AN1	100	150	60	●
AN2	125	170	60	●
AN3	150	215	70	●

Ceiling grilles / Grilles de plafond / Потолочные решетки / Deckengitter

1 7

KRATKI SUFITOWE



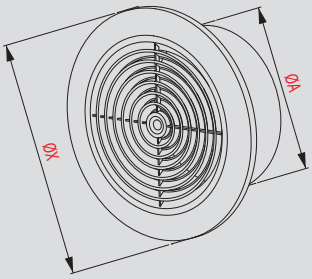

INDEX	ØA	ØX	Z	
T64	100	152	60	●
T65	125	177	60	●
T66	150	200	70	●

Uchwyt mont.
Installation handle
Pièce de montage
Монтажн. крепление
Montagehalter

Żaluzja + sznurek
Shutter + string
Persienne + ficelle
Жалюзи+веревка
Jalousie und schnur

Rozpieracze
Spreaders
Entretoise
Распорки
Spreizbacken

Wylot
Outlet
Sortie
Выход
Austritt

1 *BIAŁY / WHITE / BLANC / БЕЛЫЙ / WEISS*

7 *BRĄZ / BROWN / MARRON / КОРИЧНЕВЫЙ / BRAUN*

RASTRY SUFITOWE

1 Ceiling screens / Paralumes de plafond / Потолочные растры / Deckenraster

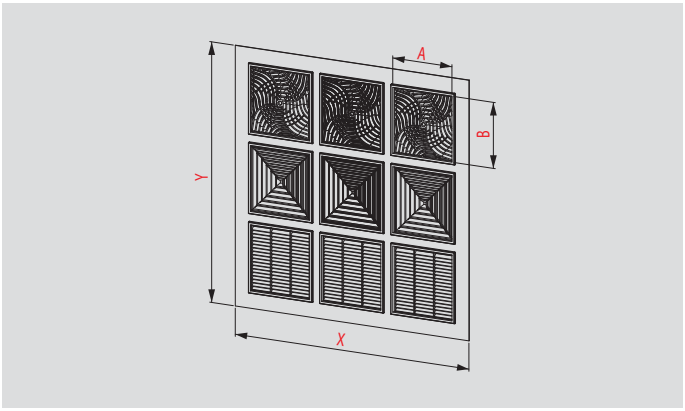

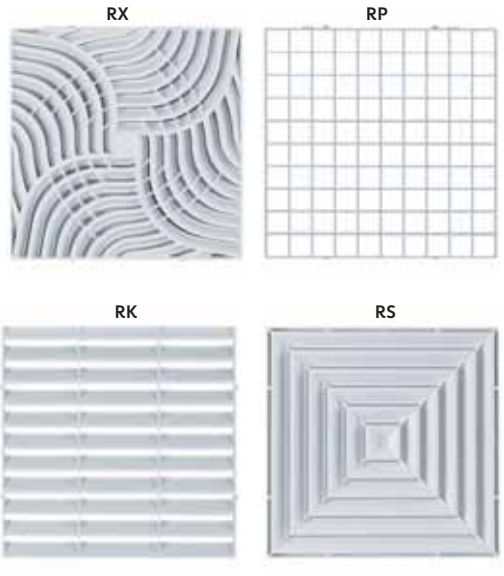

INDEX	X	Y	A	B
RX	595	595	150	150
RK	595	595	150	150
RP	595	595	150	150
RS	595	595	150	150

KRATKI Z TWORZYWA I METALU

Plastic and metal grilles | Grilles en plastique et en métal | Решетки из пластмассы и металла | Gitter aus Kunststoffen und Metall

Kratki serii TM są produkowane w pięciu rozmiarach, w dwóch odmianach kolorystycznych. Składają się z ramki wykonanej z ocynkowanej blachy stalowej lub blachy czarnej pokrytej powłoką epoksydową oraz wierzchu z tworzywa sztucznego.

TM series grilles are produced in five sizes, in two colour variants. They are composed of a zinc-coated steel sheet or a black steel sheet covered with an epoxy coating and with a plastic top.

Les grilles de la série TM sont fabriquées en cinq tailles, en deux couleurs. Composées d'un cadre, en tôle d'acier galvanisé ou en tôle noire couverte d'une couche époxyde, et d'un revêtement plastique.

Решетки серии TM производятся в пяти размерах, в двух цветовых видах. Состоят из рамки, произведенной из оцинкованной стальной жести или черной жести, покрытой эпоксидной оболочкой, и из пластикового элемента.

Die Gitter der Serie TM werden in fünf Abmaßen und zwei Farben hergestellt. Sie bestehen aus einem verzinkten Stahl- oder Schwarzblechrahmen, der mit Epoxydharz beschichtet ist, sowie einem Oberteil aus Kunststoff.

TM

1 7



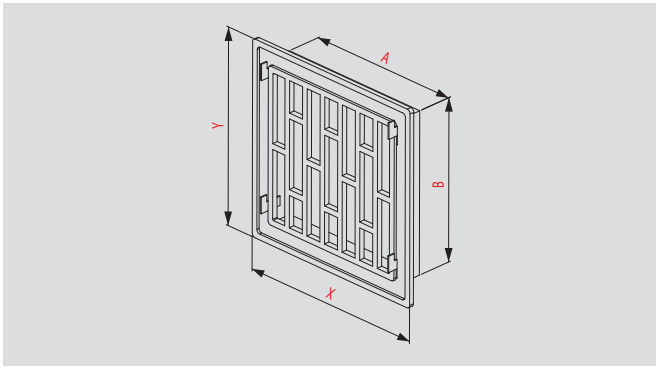

INDEX	A	B	X	Y	Z	
TM1	140	140	170	170	20	●
TM2	140	210	165	240	20	●
TM3	105	270	130	300	20	●
TM4	170	200	195	225	20	●
TM5	140	275	165	295	20	●

Wymiary wewn. Interior dimensions / Dimension inter. / Внутр. размеры / Innenmaße

Wymiary zewn. Exterior dimensions / Dimensions exter. / Внешн. размеры / Außenmaße

Długość kołnierza Length of flange / Longueur du collet / Длина фланца / Flanschlänge

Siatka Net / Grille / Сетка / Netz

Ruchomy talerz Movable plate / Disque mobile / Подвижная тарелка / Mobile teller

1 *BIAŁY / WHITE / BLANC / БЕЛЫЙ / WEISS*

7 *BRĄZ / BROWN / MARRON / КОРИЧНЕВЫЙ / BRAUN*

KRATKI DO DRZWI WEWNĘTRZNYCH

Grilles for interior door | Grilles pour les portes de communication | Решетки внутренних дверей | Gitter für Innentüren

Kratki tego rodzaju najczęściej stosowane są w drzwiach łazienkowych, toaletach, spiżarniach, itp. i umożliwiają swobodny przepływ powietrza między pomieszczeniami. Dzielimy je na trzy grupy: T15 – kratki szerokie (otwór 440 x 120 mm), T14 – tuleje (otwór Ø 40mm) oraz TD14 – kratki kwadratowe montowane w otwór Ø 40mm (podobnie jak tuleje T14). Wszystkie typy dostępne są w wielu kolorach dostosowanych do barw oferowanych na rynku drzwi wewnętrznych.

Grilles of this type are most frequently used in bathroom doors, toilets, pantries etc. and enable the free flow of air between rooms. We divide them into three categories: T15 (wide grilles, for a 440 x 120 mm hole), T14 (tubes, for a Ø 40 mm hole), and TD14 (square grilles mounted in a hole for T14 (Ø 40mm). All types are available in many colours adjusted to colours of the interior doors sold on the market.

Ces grilles sont utilisées surtout dans les portes de la salle de bain, des toilettes, du cellier, etc. Elles permettent un passage d'air libre entre les différentes pièces. On peut les diviser en trois groupes : T15 – grilles larges (orifice 440 x 120 mm), T14 – douilles (orifice Ø 40mm) et TD14 – grilles carrées montés dans l'orifice prévu pour T14 (orifice Ø 40mm). Tous les types sont disponibles en plusieurs couleurs adaptées montées a celles utilisées par les fabricants des portes de communication.

Этого рода решетки чаще всего применяются в дверях ванных комнат, туалетов, кладовок и т.п. и пропускают свежий воздух между отдельными помещениями. Они делятся на три группы: T15 – широкие решетки (отверстие 440 x 120 мм), T14 – втулки (отверстие Ø 40 мм) и TD14 – квадратные решетки, устанавливаемые в отверстие под T14 (отверстие Ø 40 мм). Все типы доступны в многих цветах, подобранных к цветам предлагаемых на рынке внутренних дверей.

Gitter dieser Art werden meist in Badezimmertüren, Toiletten, Speisekammern usw. eingesetzt und ermöglichen einen freien Luftdurchfluss zwischen den einzelnen Räumen. Wirt eilen diese Gitter in drei Gruppen ein: T15 – breite Gitter (Öffnung 440 x 120 mm), T14 – Buchsen (Öffnung Ø 40 mm) sowie TD14 – quadratische Gitter, die in der Öffnung des Produkts T14 montiert werden (Öffnung Ø 40 mm). Alle Typen sind in vielen Farben erhältlich, die an die marktüblichen Versionen der Innentüren angepasst sind.

T14



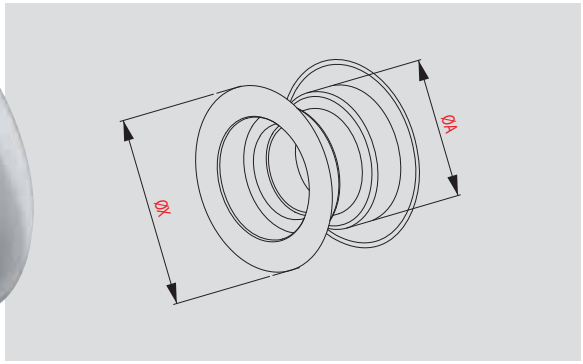

INDEX	ØA	ØX	
T14	Ø40	Ø55	37

Dostępne kolory tulejek T14:

Available colours of T14 sleeves / Couleurs disponibles des douilles T14 / Доступные цвета втулок T14 / Erhältliche Farben der Buchsen T14



Wymiary wewn.
Interior dimensions
Dimension inter.
Внутр. размеры
Innenmaße

Wymiary zewn.
Exterior dimensions
Dimensions exter.
Внешн. размеры
Außenmaße

Minimalna grubość drzwi
Minimal thickness of doors
Epaisseur mini de la porte
Мин. толщ. дверей
Minimale türstärke

4 Kołki
4 Pins
4 Chevilles
4 Колышки
4 Räder

TD14

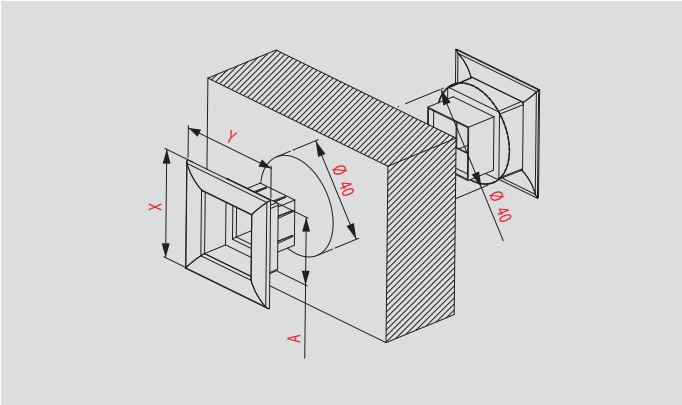



INDEX	A	B	X	Y	
TD14	29	29	45	45	37



Kratki TD14 mogą być stosowane w drzwiach z otworami przygotowanymi pod tuleje T14!

TD14 grilles may be used in doors with holes prepared for T14 sleeves!

Les grilles TD14 peuvent être montées dans les portes avec les orifices faits pour les douilles T14 !

Решетки TD14 могут быть применены в дверях с отверстиями, приготовленными для втулок T14!

Die Gitter TD14 können in Türen mit Öffnungen eingesetzt werden, die für die Buchsen T14 bestimmt sind!

T15

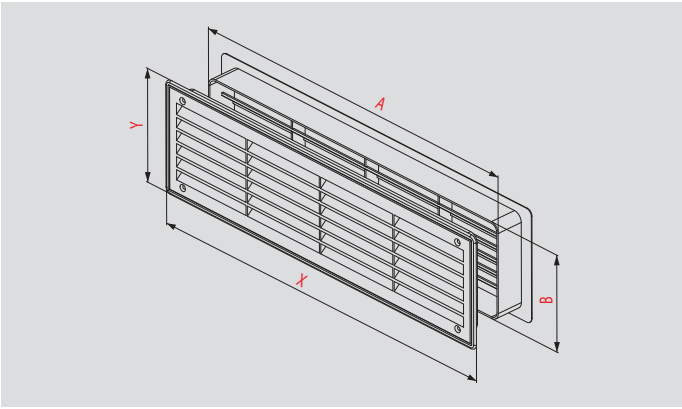



INDEX	A	B	X	Y		
T15	440	120	460	135	32	●



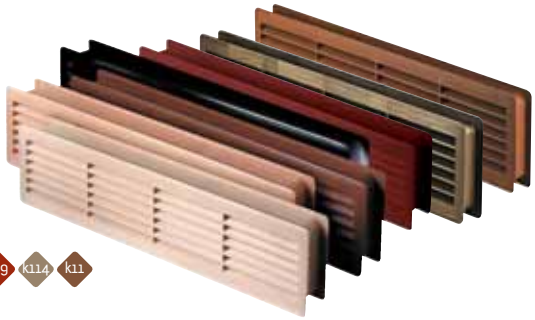

1 k50 k111 k112 k110 k39 k114 k11

1 BIAŁY / WHITE / BLANC / БЕЛЫЙ / WEISS

KRATKI MINI-AWENT

Mini-Awent grilles	Grilles Mini-Awent	Решетки Мини-Авент	Gitter Mini-Awent

Kratki typu „MINI-AWENT" mają zastosowanie w przemyśle meblowym i stolarce budowlanej. Produkowane są w kolorach białym, brązowym oraz metalizowane na kolor srebrny i złoty. Kratki te są pakowane w estetyczne blistry.

Mini-Awent grilles are used mainly in the furniture industry and in construction joinery.
They are produced in white, brown, or metallized in silver and gold colours. These grilles are packed in esthetic blisters.

Les grilles «MINI-AWENT» sont utilisées surtout dans la fabrication des meubles et dans la menuiserie. Elles sont disponibles dans les couleurs suivantes: blanc, marron, voire métallisée en couleurs argent ou or. Ces grilles sont conditionnées dans des blisters esthétiques.

Решетки типа «MINI-AWENT» в основном применяются в мебельной промышленности и строительной столярке. Производятся в белом, коричневом цветах, а также покрываются металлизированным материалом в серебряном и золотом цветах. Решетки эти упакованы в эстетические блистры.

Die Gitter vom Typ „MINI-AWENT" werden hauptsächlich in der Möbelindustrie und der Bautischlerei eingesetzt. Sie werden in weißer und brauner Farbe sowie silbern und golden metallisiert hergestellt. Die Gitter werden in ästhetische Blister verpackt.

MINI-AWENT





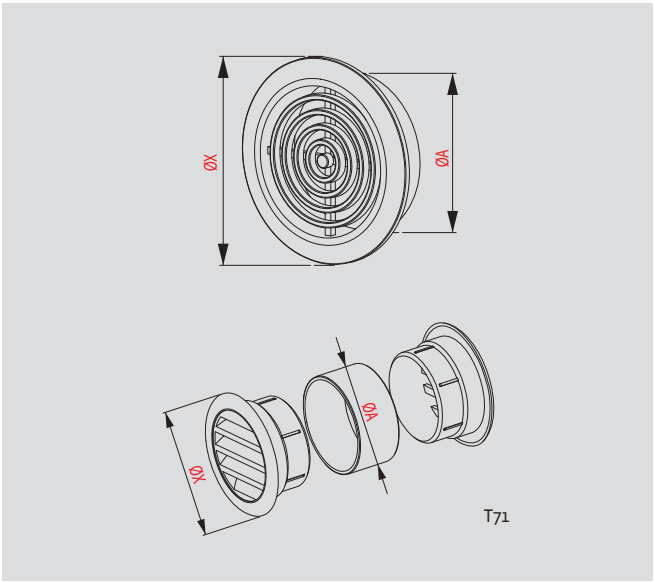

INDEX	ØA	ØX	Z	
T71*	Ø40	Ø55	37*	
T72	Ø45	Ø52	5	
T73	Ø45	Ø58	12	
T74	Ø60	Ø80	16	●
T75	Ø70	Ø95	16	●
T76	Ø80	Ø92	10	●

T71 T72 T73





T74 T75 T76





* kratka T71 składa się z trzech części: wewnętrznej, zewnętrznej oraz łącznika. Minimalna grubość drzwi wynosi 37 mm

* T71 grille is composed of three parts: internal, external and a connector. The door minimal thickness is 37 mm

* Une grille T71 est composée de trois pièces: intérieure, extérieure et raccord. L'épaisseur minimale de la porte est de 37 mm

* Решетка T71 состоит из трех элементов: внутреннего, внешнего и фитинга. Минимальная толщина дверей 37 мм

* Das Gitter T71 besteht aus drei Teilen: dem Innenteil, dem Außenteil und dem Verbinder. Die minimale Türstärke beträgt 37 mm

Wymiary wewn. Interior dimensions Dimension inter. Внутр. размеры Innenmaße	**Wymiary zewn.** Exterior dimensions Dimensions exter. Внешн. размеры Außenmaße	**Długość kołnierza** Length of flange Longueur du collet Длина фланца Flanschlänge	**Siatka** Net Grille Сетка Netz	**Uchwyt mont.** Installation handle Pièce de montage Монтажн. крепление Montagehalter

4 *SREBRNY / SILVER / ARGENT / СЕРЕБРЯНЫЙ / SILBERN* 5 *ZŁOTY / GOLD / OR / ЗОЛОТОЙ / GOLDEN* 7 *BRĄZ / BROWN / MARRON / КОРИЧНЕВЫЙ / BRAUN*

DRZWICZKI REWIZYJNE ABS

ABS Access Doors | Trappes de visite en ABS | Ревизионные люки ABS | Wartungstüren aus ABS

Drzwiczki rewizyjne DT (z ABS) umożliwiają łatwy dostęp do zabudowanych tzw. otworów rewizyjnych, w których znajdują się elementy wymagające częstego lub czasowego sprawdzania, np. zawory wodne, liczniki wody, gazu. Drzwiczki ze względu na konstrukcję oraz użyty do ich produkcji surowiec wykazują podwyższoną odporność na działanie czynników chemicznych, termicznych i atmosferycznych. Seria DT produkowana jest w wielu rozmiarach, a dodatkowo wyroby oznaczone symbolami od DT10 do DT14 dostępne są również w wersjach zdobionych. Wierzchnia część skrzydeł oraz ramki pokryta jest folią ozdobną (m.in. marmury, drewno) w taki sposób, aby pasowały do różnych wykończeń wnętrz. Drzwiczki DT17z są wyposażone w zamek z kluczykiem.

DT access doors (of ABS plastic) allow easy access to built-in inspection holes containing elements that require frequent or periodic inspection, such as water valves and water or gas meters. Because of their design and the ABS material of which they are made, these hatches are highly resistant to chemical agents and temperature. The DT range include products of many different sizes, and those numbered DT10 to DT14 are also available in decorated versions. The outer part of the wings and frame is covered with foil producing the effect of marble or wood, so that they match variously tiled interiors. DT17Z door is available in a version which can be locked with a key.

Les trappes de visite DT (en ABS) permettent un accès facile aux trous d'homme couverts, dans lesquels il y a des éléments nécessitant des vérifications fréquentes ou périodiques, comme les vannes ou les compteurs d'eau et de gaz. Ces trappes, grâce à leur construction et à la matière ABS utilisée pour leur fabrication, se caractérisent par une résistance élevée à l'action des facteurs chimiques et thermiques. Les DT sont fabriquées en plusieurs tailles. Les produits marqués DT10 - DT14 sont également disponibles en version décorative. La partie superficielle des battants est recouverte d'un film qui imite le marbre ou le bois, ce qui permet de les adapter à la finition en plusieurs types de carrelage. Les trappes DT17Z sont proposées en version avec fermeture à clé.

Ревизионные люки DT (из ABS) упрощают доступ к застроенным, т.н. ревизионным отверстиям, в которых находятся элементы, требующие частых или периодических проверок, например водяные клапаны, счетчики воды, газа. Люки, в связи со своей конструкцией и примененным материалом ABS, характеризуются высокой стойкостью к воздействию химических и термических факторов. DT производятся во многих размерах, а дополнительно обозначенные символами DT10 - DT14 доступны также в декоративных версиях. Поверхностная часть створок и рамки покрыта пленкой, имитирующей мрамор или дерево, чтобы подходили к интерьерам, отделанным различными видами плиток. Люки DT17Z предлагаются в версии с закрываемым замком.

Wartungstüren DT (aus ABS) ermöglichen einen einfachen Zugang zu den eingebauten Wartungsöffnungen, in denen sich Elemente befinden, die eine häufige oder zyklische Überprüfung ermöglichen, wie etwa Wasserventile, Wasserzähler oder Gaszähler. Die Türen weisen durch ihre Konstruktion und den zur Produktion eingesetzten Rohstoff ABS eine große Beständigkeit gegen das Einwirken chemischer und thermischer Faktoren auf. Die Wartungstüren der Reihe DT werden in vielen Maßen hergestellt. Zusätzlich sind die mit den Symbolen DT10 – DT14 bezeichneten Modell ebenfalls in verzierter Version erhältlich. Die Oberfläche der Türflügel und der Rahmen ist mit Folie beschichtet, die Marmor oder Holz so imitiert, dass die Tür an das Muster der sie umgebenden Fliesen angepasst wird. Die Türen DT17Z werden ebenfalls in der Version mit Schloss angeboten.



DT





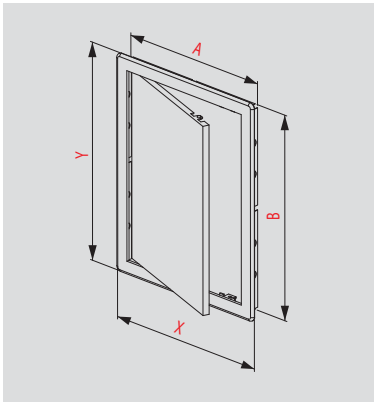


DT17


DT17z



INDEX	A	B	X	Y	Z
7 DT10	150	150	168	168	20
7 DT11	150	200	168	218	20
7 DT12	200	200	218	218	20
7 DT13	200	250	218	268	24
7 DT14	200	300	218	318	24
DT15	300	300	318	318	28
DT16	300	400	318	418	28
DT17	445	445	475	475	28
DT17z	445	445	475	475	28
DT18	250	330	268	348	24

Decorative DT / DT ornés / DT декоративные / DT dekoriert

DT ZDOBIONE


BUK
BEECH
HETRE
БУК
BUCHE


DĄB
OAK
CHENE
ДУБ
EICHE


OLCHA
ALDER
AUNE
ОЛЬХА
ERLE


SOSNA
PINE TREE
PIN
СОСНА
KIEFER

Kolory drzwiczek zdobionych
Colours of access doors with decorative motives
Couleur des decoratives trappes de visite
Цвета дверей из пластика – декоративных
Farben der dekorativen Türen aus Kunststoff


MARMUR BEŻ
BEIGE MARBLE
MARBRE BEIGE
БЕЖЕВЫЙ МРАМОР
MARMOR BEIGE


MARMUR BEŻ JASNY
LIGHT BEIGE MARBLE
MARBRE BEIGE CLAIR
СВЕТЛО-БЕЖЕВЫЙ
МРАМОР
MARMOR HELLBEIGE


ZŁOTY
GOLD
DORÉ
ЗЛОТЫЙ
GOLDEN


SATYNA SREBRNA
SATIN SILVER
SATIN D'ARGENT
МАТОВОЕ СЕРЕБРО
SILBERN SATIN


SREBRNY
SILVER
ARGENTIN
СЕРЕБРЯНЫЙ
SILBERN

Wymiary wewn.
Interior dimensions
Dimension inter.
Внутр. размеры
Innenmaße

Wymiary zewn.
Exterior dimensions
Dimensions exter.
Внешн. размеры
Außenmaße

Długość kołnierza
Length of flange
Longueur du collet
Длина фланца
Flanschlänge

1 *BIAŁY / WHITE / BLANC / БЕЛЫЙ / WEISS*

7 *BRĄZ / BROWN / MARRON / КОРИЧНЕВЫЙ / BRAUN*

MASKOWNICE KOMOROWE PVC 1

PVC chamber access panels | Caches a cavite en PVC | Камерные накладки ПВХ | Mehrkammer-blendrahmen aus PVC

Maskownice komorowe MKOM umożliwiają łatwy dostęp do ściennych i sufitowych otworów rewizyjnych oraz wnęk, w których znajdują się gazomierze, wodomierze, liczniki elektryczne, hydranty domowe, itp. Produkowane w dużych rozmiarach umożliwiają także zabudowę przestrzeni, w których mieszczą się znaczne gabarytowo rozdzielnie, np. rozdzielacze C.O. MKOM mogą służyć również jako ścienne i sufitowe klapy włazowe. Wszystkie maskownice wyposażone są w zamek na kluczyk. Maskownice MKOM wytwarzane są z tworzywa PVC. Ich komorowa konstrukcja sprawia, że produkt jest sztywny i wytrzymały, doskonale izoluje termicznie i akustycznie.

MKOM chamber access panels allow for easy access to inspection hatches and alcoves in walls and ceiling containing gas, water and electric power gauges, indoor hydrants, etc. Manufactured in large sizes, they allow to cover surfaces with large-size switching stations, e.g. central heating switching stations MKOM which can also act as wall or ceiling mounted access hatches. All access panels are fitted with locks and keys. MKOM access panels are made of PVC plastics. Their chamber-based framework make them rigid and durable, it also acts as a perfect thermal and acoustic insulation.

Les caches à cavité MKOM facilitent l'accès aux trappes de visite dans les murs, dans les plafonds, voire aux cavités dans lesquelles se trouvent les compteurs de gaz, d'eau, d'électricité, les poteaux d'incendie, etc. Ils sont fabriqués en grandes dimensions et permettent aussi d'aménager l'espace qui comprennent des distributeurs de grands gabarits, par exemple les distributeurs de chauffage électrique. Les caches MKOM peuvent servir de trappes de visite dans les murs ou dans les plafonds. Tous les caches sont équipés d'une serrure à clé. Les caches MKOM sont faits en PVC. Leur construction cellulaire rend le produit rigide, résistant et offre une excellente isolation thermique et acoustique.

Камерные накладки MKOM обеспечивают удобный доступ к стенным и потолочным технологическим отверстиям, а также к нишам, в которых находятся газовые, водяные и электрические счётчики, домашние гидранты, и т.п. Производятся разной длины, обеспечивая также застройку пространства, в котором расположены крупногабаритные распределительные устройства, например, разделители центрального отопления. MKOM могут использоваться также в качестве стенных и потолочных технологических люков. Все накладки оснащены замком и ключом. Накладки MKOM изготавливаются из ПВХ. Благодаря своей камерной конструкции отличаются жёсткостью и прочностью, а также высокими тепло- и звукоизоляционными свойствами.

Die Mehrkammer-Blendrahmen MKOM ermöglichen einen einfachen Zugang zu den Wand- und Deckenöffnungen sowie den Nischen, in denen sich die Gasmeter, Wassermeter, Stromzähler, Haushydranten usw. befinden. Großflächige Blenden ermöglichen ebenfalls die Verkleidung von Bereichen, in denen sich große Verteiler (z.B. Zentralheizungsverteiler) befinden. Die Rahmen können zudem als Einlassöffnungen an Wänden und Decken dienen. Alle Blendrahmen sind mit einem verschließbaren Schloss ausgestattet. Die Mehrkammer-Blendrahmen werden aus PVC hergestellt. Ihre Konstruktion mit mehreren Kammern bewirkt, dass es sich um ein Produkt mit hoher Steifheit und Haltbarkeit handelt, das hervorragende thermische und akustische Isoliereigenschaften aufweist.

Zawias
Hinge
Charnière
Навес
Scharnier



1



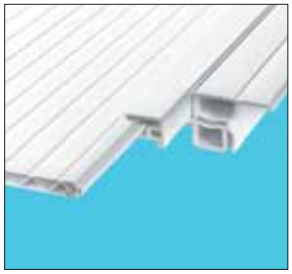

Sposób łączenia paneli
Connecting the panels
Méthode d'assemblage des panneaux
Способ соединения панелей
Art der verbindung der paneele

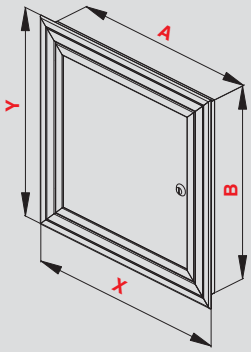

INDEX	A	B	X	Y	
MKOM31	225	325	250	350	●
MKOM32	225	375	250	400	●
MKOM33	225	475	250	500	●
MKOM34	275	475	300	500	●
MKOM35	275	575	300	600	●
MKOM36	375	375	400	400	●
MKOM37	375	475	400	500	●
MKOM38	375	575	400	600	●
MKOM39	475	475	500	500	●
MKOM40	475	575	500	600	●
MKOM41	575	575	600	600	●
MKOM42	575	775	600	800	●
MKOM43	675	975	700	1000	●
MKOM44	775	1175	800	1200	●

Wymiary wewn.
Interior dimensions
Dimension inter.
Внутр. размеры
Innenmaße

Wymiary zewn.
Exterior dimensions
Dimensions exter.
Внешн. размеры
Außenmaße

Zamek yale (opcja)
Yale lock (option)
Serrure yale (option)
Замок yale (опция)
Schloss yale (option)

Wymiary płytki
Plate (tile) measurements
Dimensions de la plaque
Размеры плитки
Abmaße der Fliesen

Wymiary ramki
Frame measurements
Dimensions du cadre
Размеры рамки
Abmaße des Rahmens

1 *BIAŁY / WHITE / BLANC / БЕЛЫЙ / WEISS*

MASKOWNICE PVC

PVC Access Panels | Caches en PVC | Маскирующие крышки ПВХ | PVC-Blendrahmen

Maskownice PVC (MPCV) zapewniają szybki i łatwy dostęp do otworów rewizyjnych. MPCV składa się z profilu PVC, którego jedna z krawędzi imituje fugę oraz stalowej płytki, którą mocuje się przy pomocy regulowanych magnesów umieszczonych na ramce. Do stalowej płytki przykleja się glazurę, bądź inny element wykończeniowy. Zabudowany tym sposobem otwór rewizyjny idealnie komponuje się z resztą ściany. Mocowanie płytki glazury bądź panelu do płytki stalowej odbywa się za pomocą kleju lub silikonu.
Zaletą wyrobu jest łatwy i szybki montaż bez konieczności przycinania płytek bądź paneli. MPCV produkowane są w wielu rozmiarach zgodnych z rozmiarami płytek glazury.

PVC masking screens (MPCV) allow quick and easy access to revision openings. MPCV is composed of a PVC profile, whose one edge imitates a joint, and a steel plate that is installed with the use of movable magnets fastened to the frame. Tiles or any other finishing element may be glued to the steel plate. The revision opening covered in his way perfectly fits the rest of the wall. The tiles or a panel may be fastened to the steel plate with the use of glue or silicone. Easy and quick installation without the need of cutting the tiles or the panels is the product advantage. MPCV are manufactured in many sizes accordant with the tiles dimensions.

Les caches PVC (MPCV) assurent un accès facile et rapide au trous d'homme. Une cache MPCV est composée d'un profilé en PVC dont une extrémité imite le joint et d'une plaque en acier que l'on fixe à l'aide des aimants placés sur le cadre, faciles à régler. Les carreaux, ou un autre élément de finition, sont collés à la plaque d'acier. Le trou d'homme ainsi fermé compose parfaitement avec le reste du mur. Les carreaux ou les panneaux sont fixés à la plaque d'acier avec de la colle ou du silicone. Ce produit se caractérise par sa facilite et sa rapidité de montage. Il permet de ne pas découper les carreaux ou les panneaux. Les caches MPCV sont disponibles en plusieurs dimensions conformes aux tailles des carreaux.

Маскирующие крышки ПВХ (MPCV) гарантируют быстрый и простой доступ к ревизионным отверстиям. MPCV состоит из профиля ПВХ, которого один из краев имитирует шов, и стальной плитки, которую надо прикрепить с помощью регулируемых магнитов, размещенных на рамке. К стальной плитке необходимо приклеить плитку или другой отделочный элемент. Застроенное таким образом ревизионное отверстие идеально прилаживается к остальной части стены. Плитка или панель прикрепляется к стальной плитке с помощью клея или силикона. Преимуществом продукта является простой и быстрый монтаж без необходимости подрезать плитки или панели. MPCV производятся во многих размерах, соответствующим размерам плиток

PVC-Blendrahmen (MPCV) sichern einen einfachen und schnellen Zugang zu den Wartungsöffnungen. Sie bestehen aus einem PVC-Profil, dessen Rand eine Fuge imitiert, sowie aus einer Stahlplatte, die mit Hilfe einstellbarer Magneten am Rahmen befestigt werden kann. Auf die Stahlplatte wird eine Fliese oder ein anderes Dekorationselement geklebt. Die auf diese Weise abgedeckte Wartungsöffnung fügt sich nahtlos in die gesamte Wand ein. Die Befestigung der Fliese oder des Paneels an der Stahlplatte erfolgt mit Spezialkleber oder Silikon. Der Vorteil dieses Erzeugnisses besteht in der einfachen und schnellen Montage ohne die Notwendigkeit des Zurechtschneiderns der Fliesen oder Paneele.
Die Blendrahmen MPVC sind entsprechend der Fliesengrößen in vielen Abmaßen erhältlich.

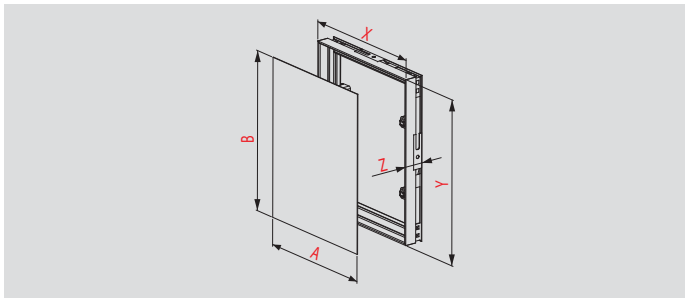



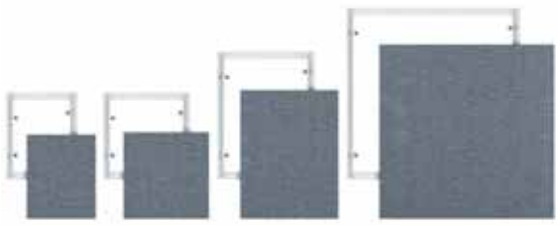

INDEX	A	B	X	Y	Z	
MPCV1	150	150	155	155	30	●
MPCV2	150	200	155	205	30	●
MPCV3	150	300	155	305	30	●
MPCV4	200	200	205	205	30	●
MPCV5	200	250	205	255	30	●
MPCV6	200	300	205	305	30	●
MPCV7	200	400	205	405	30	●
MPCV8	200	500	205	505	30	●
MPCV9	225	300	230	305	30	●
MPCV10	250	330	255	335	30	●
MPCV11	300	300	305	305	30	●
MPCV12	300	400	305	405	30	●
MPCV13	300	450	305	455	30	●
MPCV14	400	400	405	405	30	●
MPCV15	250	400	255	405	30	●
MPCV16	235	355	240	360	30	●
MPCV17	250	300	255	305	30	●
MPCV18	250	350	255	355	30	●
MPCV19	250	250	255	255	30	●

Długość kołnierza
Length of flange
Longueur du collet
Длина фланца
Flanschlänge

Uchwyt mont.
Installation handle
Pièce de montage
Монтажн. крепление
Montagehalter

1 *BIAŁY / WHITE / BLANC / БЕЛЫЙ / WEISS*

AWENTA oferuje szeroki wybór produktów wykonanych z różnych rodzajów metali. Najczęściej są to stal kwasoodporna i nierdzewna, blacha ocynkowana, aluminium oraz blacha stalowa zabezpieczona epoksydową farbą proszkową. Główne grupy asortymentowe to: kratki wentylacyjne, kratki kominkowe i ich przyłącza, drzwiczki rewizyjne, maskownice MMC oraz systemy dystrybucji powietrza.

AWENTA offers a broad selection of products made from many types of metal. Usually the material is acid-proof and stainless steel, galvanized metal sheets, aluminum or steel sheets coated with epoxy powder paint. Main assortment groups are: ventilation grilles, fireplace grilles with piping, revision doors, MMC access panels and air distribution systems.

AWENTA dispose d'un large éventail de produits faits en différents métaux, comme l'acier résistant aux acides et l'acier inoxydable, la tôle galvanisée et de la tôle d'acier protégée par une peinture époxy pulvérisée. Les principaux groupes de produits sont les suivants: grilles de ventilation, grilles de cheminée avec leur raccordement, trappes de visite, caches MMC et systèmes de distribution d'air.

AWENTA предлагает широкую гамму изделий, изготовленных из материалов разных видов. Преимущественно это кислотостойкая и нержавеющая сталь, оцинкованная жесть, алюминий и листовая сталь, защищённая эпоксидной порошковой краской. Основные группы изделий: Вентиляционные решётки, каминные решётки и их соединения, ревизионные дверцы, накладки MMC и системы распределения воздуха.

Das Angebot der Firma AWENTA umfasst viele Produkte, die aus verschiedenen Metallarten hergestellt werden. Die dabei am häufigsten genutzten Rohstoffe sind säurebeständiger Stahl und Edelstahl, verzinktes Stahlblech, Aluminium und mit Epoxydharzfarbe pulverbeschichtetes Stahlblech. Unser Sortiment teilt sich in folgende Hauptgruppen auf: Lüftungsgitter, Kamingitter und deren Anschlüsse, Wartungstüren, Blendrahmen MMC sowie Luftverteilersysteme.

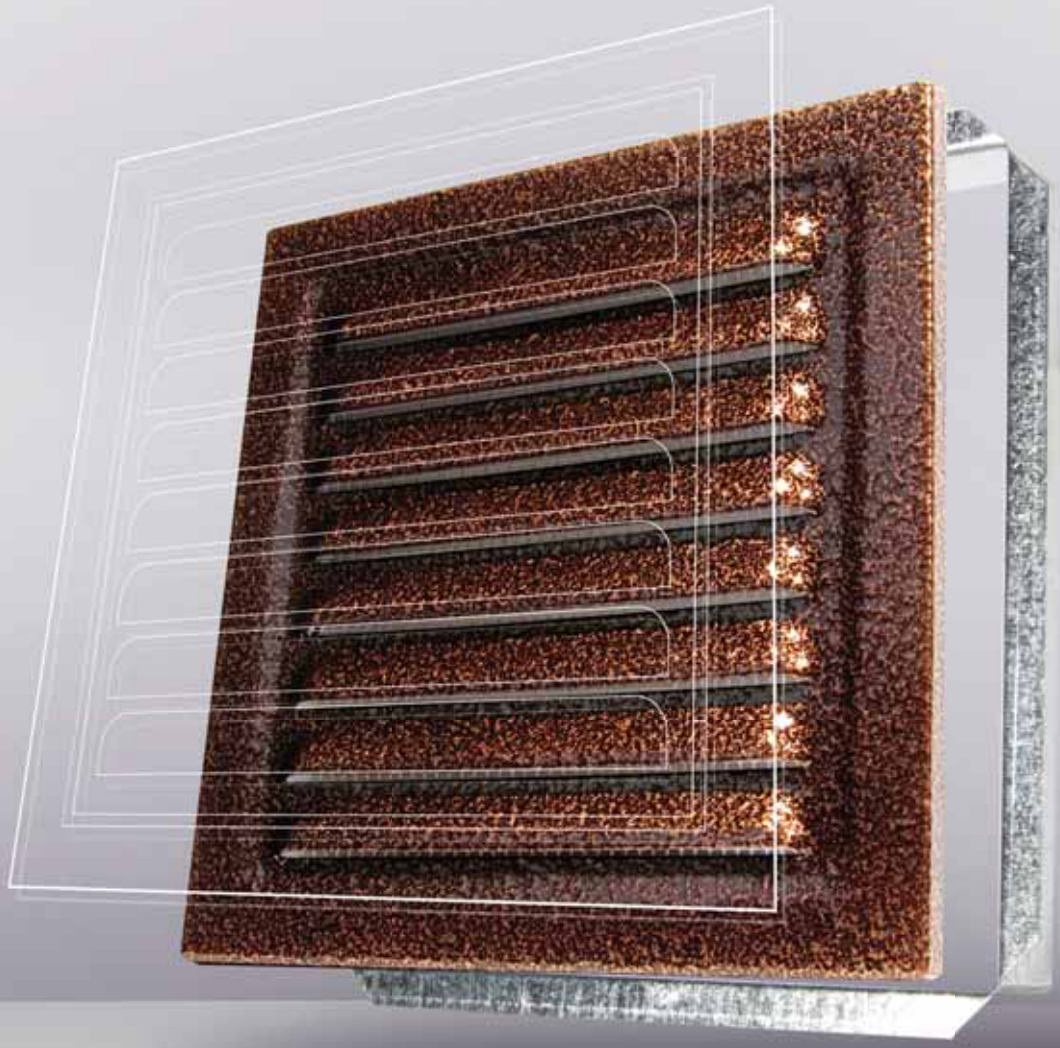

PRODUKTY Z METALU

METAL PRODUCTS | PRODUITS EN MÉTAL | МЕТАЛЛИЧЕСКИЕ ИЗДЕЛИЯ | METALLPRODUKTE

M

Kratki wentylacyjne serii M wykonane są w całości z blachy ocynkowanej, pokrytej trwałą powłoką epoksydową. Wyposażone są w siatkę przeciw owadom. Wyroby charakteryzują się estetycznym wyglądem i są łatwe w montażu. Dostępne w kolorach: białym, antycznej miedzi, nierdzewnym, mosiężnym oraz ocynkowanym. Kratki Serii MT wykonane są z blachy ocynkowanej.

M series ventilation grilles are entirely made of zinc coated steel sheet covered with a permanent epoxy coating. They are fitted with an insect grid. These products have an attractive appearance and are easy to install. They are available in white, brass, zinc-plated, antique copper and stainless steel. MT series grilles are made of galvanized metal sheet.

Les grilles de ventilation de la série M sont entièrement faites en tôle galvanisée couverte d'un revêtement époxyde durable. Elles sont équipées d'un filet anti-insectes. Ces produits se caractérisent par leur aspect esthétique et par la facilité de montage. Ils sont disponibles en couleurs suivantes: blanc, laiton, galvanisé, cuivre antique, inox. Les grilles de la série MT sont faites en tôle galvanisée.

Вентиляционные решетки серии M произведены полностью из оцинкованной жести, покрытой стойким эпоксидным покрытием. Оборудованы сеткой от насекомых. Продукты характеризуются эстетическим видом, их монтаж очень простой. Доступны в цветах: белый, латунный, оцинкованный, античная медь и нержавеющая сталь. Решетки серии MT выполнены из оцинкованной жести.

Die Lüftungsgitter der Serie M bestehen im Ganzen aus verzinktem Stahlblech und sind mit einer beständigen Epoxydharzbeschichtung bedeckt. Zudem sind sie mit einem Insektennetz ausgestattet. Die Erzeugnisse zeichnen sich durch ästhetisches Aussehen und einfache Montage aus. Sie sind in den Farben Weiß, Messing, verzinkt, Kupfer antik und Edelstahl erhältlich. Aus Stahlblech bestehende, pulverbeschichtete Produkte dürfen ausschließlich im Inneren der Räume montiert werden. Die Gitter der Serie MT bestehen aus verzinktem Blech.

M03

M01

M1

M3

M7

M9, M11

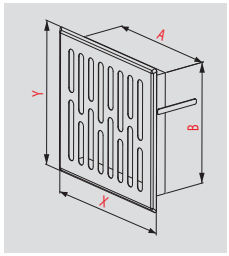

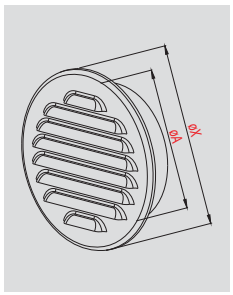

INDEX	A	B	X	Y	Ø	Z		
M03B	70	140	100	168		20	●	●
M01B	100	140	127	168		20	●	●
M1B	140	140	168	168		20	●	●
M3B	140	210	168	232		20	●	●
M7B	100	275	134	305		20	●	●
M9B	Ø100		Ø130			30	●	●
M11B	Ø125		Ø155			30	●	●
M03AN	70	140	100	168		20	●	●
M01AN	100	140	127	168		20	●	●
M1AN	140	140	168	168		20	●	●
M3AN	140	210	168	232		20	●	●
M7AN	100	275	134	305		20	●	●
M9AN	Ø100		Ø130			30	●	●
M11AN	Ø125		Ø155			30	●	●
M03M	70	140	100	168		20	●	●
M01M	100	140	127	168		20	●	●
M1M	140	140	168	168		20	●	●
M3M	140	210	168	232		20	●	●
M7M	100	275	134	305		20	●	●
M9M	Ø100		Ø130			30	●	●
M11M	Ø125		Ø155			30	●	●
M03OC	70	140	100	168		20	●	●
M01OC	100	140	127	168		20	●	●
M1OC	140	140	168	168		20	●	●
M3OC	140	210	168	232		20	●	●
M7OC	100	275	134	305		20	●	●
M9OC	Ø100		Ø130			30	●	●
M11OC	Ø125		Ø155			30	●	●
M03N	70	140	100	168		20	●	●
M01N	100	140	127	168		20	●	●
M1N	140	140	168	168		20	●	●
M3N	140	210	168	232		20	●	●
M7N	100	275	134	305		20	●	●
M9N	Ø100		Ø130			30	●	●
M11N	Ø125		Ø155			30	●	●
M03ANSR	70	140	100	168		20	●	●
M01ANSR	100	140	127	168		20	●	●
M1ANSR	140	140	168	168		20	●	●
M3ANSR	140	210	168	232		20	●	●
M7ANSR	100	275	134	305		20	●	●
M9ANSR	Ø100		Ø130			30	●	●
M11ANSR	Ø125		Ø155			30	●	●

1

11

12

13

14

15

NOWOŚĆ

Wymiary wewn. Interior dimensions Dimension inter. Внутр. размеры Innenmaße

Wymiary zewn. Exterior dimensions Dimensions exter. Внешн. размеры Außenmaße

Wylot Outlet Sortie Выход Austritt

Długość kołnierza Length of flange Longueur du collet Длина фланца Flanschlänge

Siatka Net Grille Сетка Netz

Uchwyt mont. Installation handle Pièce de montage Монтажн. крепление Montagehalter

4 Kołki 4 Pins 4 Chevilles 4 Колышки 4 Räder

1 *BIAŁY / WHITE / BLANC / БЕЛЫЙ / WEISS*

11 *ANTYK / ANTIQUE / ANTIQUE / АНТИК / ANTIK*

12 *MOSIĄDZ / BRASS / LAITON / ЛАТУНЬ / MESSING*

NOWOŚĆ

MN

MN01



MN1



MN3



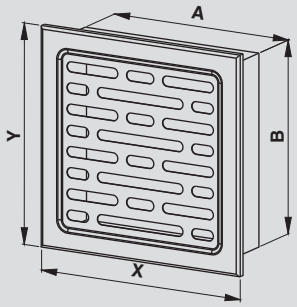

index	A	B	X	Y	Z			
MN01B	100	140	120	160	20	●	●	
MN1B	140	140	160	160	20	●	●	1
MN3B	140	210	160	230	20	●	●	
MN01AN	100	140	120	160	20	●	●	
MN1AN	140	140	160	160	20	●	●	11
MN3AN	140	210	160	230	20	●	●	
MN01ANSR	100	140	120	160	20	●	●	
MN1ANSR	140	140	160	160	20	●	●	15
MN3ANSR	140	210	160	230	20	●	●	
MN01N	100	140	120	160	20	●	●	
MN1N	140	140	160	160	20	●	●	14
MN3N	140	210	160	230	20	●	●	

MT

MT01



MT1



MT3



MT7



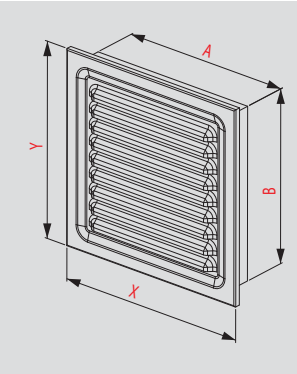

INDEX	A	B	X	Y	Z			
MT01B	100	140	120	160	20	●	●	
MT1B	140	140	160	160	20	●	●	1
MT3B	140	210	160	230	20	●	●	
MT7B	100	250	120	270	20	●	●	
MT01AN	100	140	120	160	20	●	●	
MT1AN	140	140	160	160	20	●	●	11
MT3AN	140	210	160	230	20	●	●	
MT7AN	100	250	120	270	20	●	●	
MT01ANSR	100	140	120	160	20	●	●	
MT1ANSR	140	140	160	160	20	●	●	15
MT3ANSR	140	210	160	230	20	●	●	
MT7ANSR	100	250	120	270	20	●	●	
MT01N	100	140	120	160	20	●	●	
MT1N	140	140	160	160	20	●	●	14
MT3N	140	210	160	230	20	●	●	
MT7N	100	250	120	270	20	●	●	

14 *NIERDZ. / STAINLESS / INOX / НЕРЖ / ROSTFREI*

15 *ANTYCZNE SREBRO / ANTIQUE SILVER / ANTIQUE ARGENT / СЕРЕБРЯНЫЙ АНТИК / SILBER-ANTIK*

16 *ALUMINIUM / ALUMINUM / ALUMINIUM АЛЮМИНИЙ / ALUMINIUM*

MTA

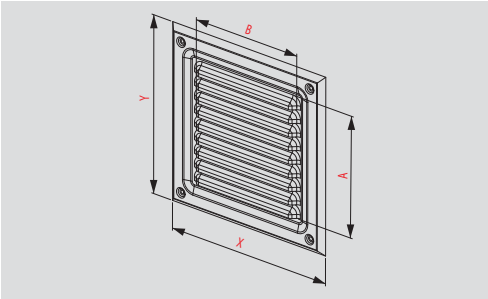

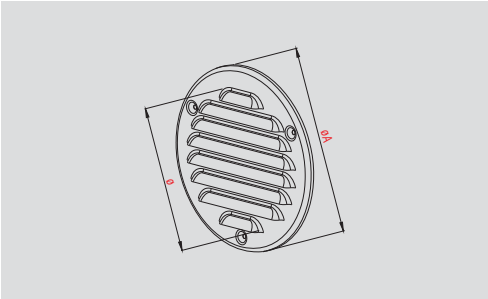

INDEX	A	B	X	Y		
MTA2B	120	120	165	165	●	●
MTA4B	120	185	165	240	●	●
MTA6B	150	150	195	195	●	●
1 MTA8B	195	195	250	250	●	●
MTA10B	245	245	295	295	●	●
MTA12B	85	250	125	295	●	●
MTA14B	Ø100		Ø130		●	●
MTA16B	Ø125		Ø155		●	●
MTA2AN	120	120	165	165	●	●
MTA4AN	120	185	165	240	●	●
MTA6AN	150	150	195	195	●	●
11 MTA8AN	195	195	250	250	●	●
MTA10AN	245	245	295	295	●	●
MTA12AN	85	250	125	295	●	●
MTA14AN	Ø100		Ø130		●	●
MTA16AN	Ø125		Ø155		●	●
MTA2ANSR	120	120	165	165	●	●
MTA4ANSR	120	185	165	240	●	●
MTA6ANSR	150	150	195	195	●	●
15 MTA8ANSR	195	195	250	250	●	●
MTA10ANSR	245	245	295	295	●	●
MTA12ANSR	85	250	125	295	●	●
MTA14ANSR	Ø100		Ø130		●	●
MTA16ANSR	Ø125		Ø155		●	●
MTA2N	120	120	165	165	●	●
MTA4N	120	185	165	240	●	●
MTA6N	150	150	195	195	●	●
14 MTA8N	195	195	250	250	●	●
MTA10N	245	245	295	295	●	●
MTA12N	85	250	125	295	●	●
MTA14N	Ø100		Ø130		●	●
MTA16N	Ø125		Ø155		●	●


MTA14

MTA16


MTA2


MTA4


MTA6


MTA8


MTA10

MTA12

Kratka MTA w odróżnieniu od MT nie posiada kołnierza.

MTA grate unlike the MT grate is not equipped with the flange.

La grille MTA, contrairement à MT, n'a pas de bride.

Решетка MTA, в отличие от MT, не имеет фланца.

Das Gitter vom Typ MTA verfügt im Vergleich zum Typ MT nicht über einen Flansch.

MR

1 7 16



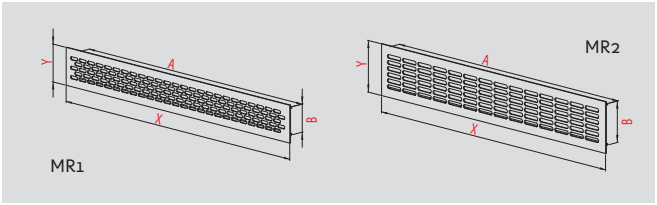

INDEX	A	B	X	Y	Z
MR1B	460	45	480	60	15
MR1BR	460	45	480	60	15
MR1AL	460	45	480	60	15
MR2B	460	65	480	80	15
MR2BR	460	65	480	80	15
MR2AL	460	65	480	80	15

Wymiary wewn. Interior dimensions Dimension inter. Внутр. размеры Innenmaße

Wymiary zewn. Exterior dimensions Dimensions exter. Внешн. размеры Außenmaße

Wylot Outlet Sortie Выход Austritt

Długość kołnierza Length of flange Longueur du collet Длина фланца Flanschlänge

Siatka Net Grille Сетка Netz

Uchwyt mont. Installation handle Pièce de montage Монтажн. крепление Montagehalter

4 Kołki 4 Pins 4 Chevilles 4 Колышки 4 Räder

13 *OCYNK / ZINC / GALVANISÉ / ОЦИНК / VERZINKT*

14 *NIERDZ. / STAINLESS / INOX / НЕРЖ / ROSTFREI*

15 *ANTYCZNE SREBRO / ANTIQUE SILVER / ANTIQUE ARGENT СЕРЕБРЯНЫЙ АНТИК / SILBER-ANTIK*

KRATKI KOMINKOWE I PRZYŁĄCZA

Fireplace grilles and connection pieces | Grilles de ventilation de cheminées et branchements | Каминные решетки и вводы | Kamingitter und Anschlüsse

Kratki kominkowe (MK) stanowią zakończenie przewodów rozprowadzających ciepło z kominka. Wykonane z blachy stalowej, oferowane są również w wersjach z ruchomą żaluzją. Dostępne kolory to biały, antyczna miedź, antyk srebrny i antyk złoty. Przyłącza (PMK) wykonane z blachy ocynkowanej oferowane są w czterech rodzajach.

Fireplace grilles (MK) terminate the conduits which distribute heat from the fireplace. Made of sheet steel, they are available in versions with or without a moving shutter. Available colours are white, antique copper, antique silver and antique gold. There are four types of the piping (PMK) made of zinc coated steel sheet.

Il s'agit de grilles qui terminent les conduites de distribution de la chaleur produite par la cheminée. Elles sont faites en tôle d'acier, proposes avec volets mobiles ou sans volets. Les couleurs disponibles sont: blanc, cuivre antique, argent antique et or antique. Les branchements sont faits en tôle galvanisée, en quatre types.

Каминные решетки (MK) являются окончанием проводов, распределяющих тепло из камина. Они изготовлены из стальной жести, предлагаются в версиях: с подвижной жалюзи или без нее. Доступные цвета: белый, античная медь, античное серебро и античное золото. Фитинги (PMK) произведены из оцинкованной жести в четырех видах.

Kamingitter (MK) stellen den Abschluss von Leitungen dar, welche die Wärme aus dem Kamin verteilen. Sie bestehen aus Stahlblech und werden mit oder ohne beweglicher Jalousie angeboten. Sie sind in den Farben Weiß, Kupfer antik, Silber antik und Gold antik erhältlich. Die Anschlüsse (PMK) bestehen aus verzinktem Blech in vier verschiedenen Arten.

MK

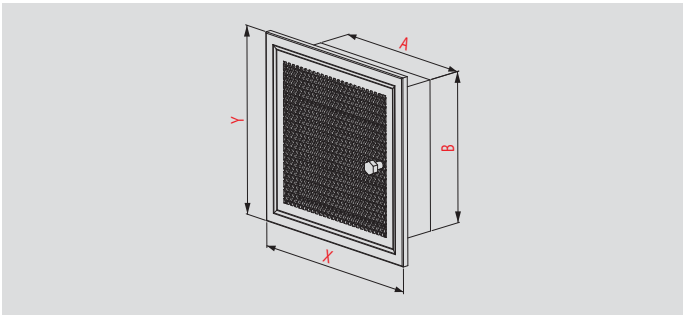

INDEX	A	B	X	Y	Z	
MK1	166	166	200	200	50	●
MK2	166	166	200	200	50	
MK3	266	166	300	200	50	●
MK4	266	166	300	200	50	
MK5	366	166	400	200	50	●
MK6	466	166	500	200	50	
MK7	112	112	142	142	50	
MK8	162	112	192	142	50	
MK9	212	112	242	142	50	
MK10	262	112	292	142	50	
MK11	366	166	400	200	50	



antyk srebrny
antique silver
antique argent
серебряный антик
silber-antik



antyk złoty
antique gold
antique or
золотой антик
gold-antik





antyczna miedź
antique copper
antique cuivre
медной антик
kupfer-antik



biały
white
blanc
белый
weiß

PMK

13

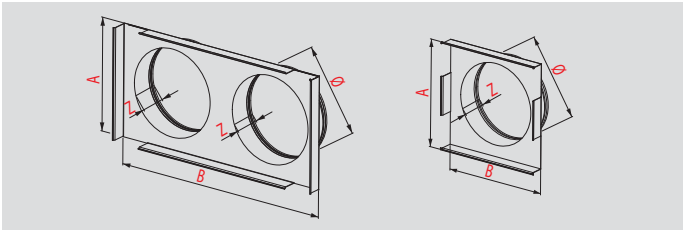

INDEX	A	B	Ø		Z
PMK1	162	162	100	1	20
PMK2	162	262	100	2	20
PMK3	162	162	125	1	20
PMK4	162	262	125	2	20





Długość kołnierza
Length of flange
Longueur du collet
Длина фланца
Flanschlänge

Siatka
Net
Grille
Сетка
Netz

Uchwyt mont.
Installation handle
Pièce de montage
Монтажн. крепление
Montagehalter

Żaluzja
Shutter
Persienne
Жалюзи
Jalousie

Ilość przyłączy
Number of piping
Nombre de raccordements
Количество подсоединений
Anzahld er anschlüsse

1 *BIAŁY / WHITE / BLANC / БЕЛЫЙ / WEISS* 7 *BRĄZ / BROWN / MARRON / КОРИЧНЕВЫЙ / BRAUN* 11 *ANTYK / ANTIQUE / ANTIQUE АНТИК / ANTIK* 13 *OCYNK / ZINC / GALVANISÉ ОЦИНК / VERZINKT*

DRZWICZKI REWIZYJNE METALOWE

Metal access doors | Trappes de visite | Ревизионные люки | Wartungstüren

Drzwiczki rewizyjne metalowe spełniają tę samą funkcję, co drzwiczki serii DT – umożliwiają dostęp do otworów rewizyjnych. Występują w wersjach DM, DMN, DMW oraz DMNW. Drzwiczki DM wykonane są z blachy ocynkowanej i są pokryte powłoką epoksydową (w kolorze białym lub - w wybranych produktach - antycznym), która zabezpiecza przed korozją i nadaje estetyczny wygląd. Drzwiczki DMN wykonane są z blachy nierdzewnej odpornej na warunki atmosferyczne. Jej chromoniklowy kolor nadaje im szlachetny wygląd. Zastosowany materiał oraz technologia gwarantują wysoką jakość produktu. Na życzenie Klienta producent może wyposażyć drzwiczki DM i DMN w zamek typu „YALE" (index DMz). Drzwiczki DMW oraz DMNW to drzwiczki wyciorowe do kominów spalinowych. Występują w dwóch rozmiarach, w kolorach białym i antycznym (DMW) oraz nierdzewnym (DMNW). Wszystkie drzwiczki wyciorowe wyposażone są w podwójne skrzydło zamykające.

Metal access (inspection) doors serve the same function as the DT series doors – they enable access to inspection holes. They are available in DM, DMN, DMW and DMNW versions. DM doors are made of steel sheet covered with an epoxy coating (in white, or antique colour for selected products) to protect against corrosion and provide an attractive finish. DMN doors are made of stainless steel sheet resistant to weather conditions. Its Cr-Ni colour give them precious appearance. The material and technology used are a guarantee of the high quality of the product. At the customer's request, the manufacturer can supply DM and DMN doors fitted with a Yale lock (index DMz). DMW and DMNW doors are cleaning rod hatches for waste gas chimneys. There are two sizes available, in white and antique colour (DMW) and stainless steel (DMNW). All cleaning doors are equipped with a double closing wing.

Les trappes de visite jouent le même rôle que les trappes de la série DT – elles permettent d'accéder aux trous d'homme. Elles sont disponibles en versions DM, DMN, DMW et DMNW. Les trappes DM sont faites en tôle d'acier et couvertes d'un revêtement époxyde (blanc ou – dans le cas de certains produits – en version antique) qui les protégent contre la corrosion et lui donne un aspect esthétique. Les trappes DMN sont faites en tôle inoxydable, résistante aux intempéries. Sa couleur chrome-nickel donne un aspect noble. Les matériaux et la technologie utilisés garantissent la qualité des produits. A la demande du Client, le fabricant peut équiper les trappes DM et DMN d'une serrure de type « YALE » (index DMz). Les trappes DMW et DMNW des trappes des cheminées de four qui permettent de les nettoyer. Elles sont disponibles en deux dimensions en couleurs : blanc, antique (DMW) et inox (DMNW). Toutes les trappes de trous de main sont équipées d'un double battant de fermeture.

Металлические ревизионные люки выполняют ту же функцию, как люки серии DT – предоставляют доступ к ревизионным отверстиям. Они изготавливаются в версиях DM, DMN, DMW и DMNW. Люки DM изготовлены из стальной жести и покрыты эпоксидной оболочкой (белого цвета или – в избранных продуктах – «античного» цвета), которая охраняет от коррозии и придает эстетический вид. Люки DMN произведены из нержавеющей жести, стойкой к атмосферным условиям. Ее хромоникелевый цвет придает им благородный вид. Примененный материал и технология гарантируют высокое качество продукта. По запросу Клиента производитель может оснастить люки DM и DMN замком типа «YALE» (index DMz). Люки DMW и DMNW – это шомпольные люки для дымоотводов. Они предлагаются в двух размерах, в белом и «античном» цветах (DMW), или же в нержавеющем цвете (DMNW). Все шомпольные люки оборудованы двойной закрывающей створкой.

Die Wartungstüren aus Metall erfüllen die gleiche Funktion, wie die Türen der Serie DT – sie ermöglichen den Zugang zu den Wartungsöffnungen. Sie treten in der Version DM, DMN, DMW und der Version DMNW auf. Die Türen der Reihe DM bestehen aus Stahlblech, das mit einer Epoxydharzbeschichtung bedeckt ist (in weißer oder – bei ausgewählten Produkten – antiker Farbe), welche das Gerät vor Korrosion schützt und ihm ein ästhetisches Aussehen verleiht. Die Türen DMN bestehen aus witterungsfestem Edelstahlblech. Ihre Chrom-Nickel-Farbe verleiht ihnen ein edles Aussehen. Das eingesetzte Material und die Herstellungstechnologie garantieren eine hohe Produktqualität. Auf Wunsch des Kunden können die Türen der Serien DM und DMN mit einem Schloss vom Typ „Yale" ausgestattet werden (index DMz). Die Türen der Serien DMW und DMNW sind Reinigungstüren für Verbrennungsöfen. Sie sind in zwei Größen in den Farben Weiß und antik (DMW) bzw. Edelstahl (DMNW) erhältlich. Alle Reinigungstüren verfügen über verschließbare Doppelflügel.

DMW+DMNW

1 17 14







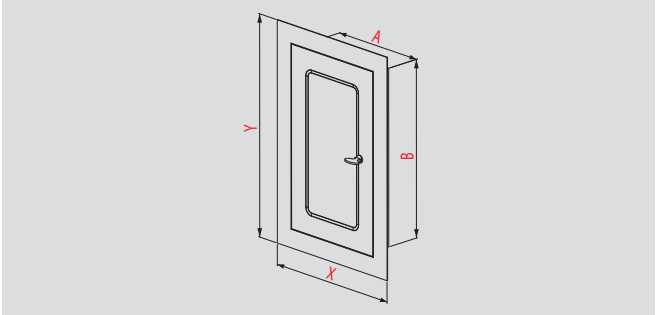

INDEX		A	B	X	Y	Z		
DMW81	DMNW50	140	140	190	190	20	●	●
DMW79	DMNW49	150	250	200	300	20	●	●

Podwójne skrzydło drzwiczek
Double closing wing
Double battant de fermeture
Двойная закрывающая створка
Verschließbare doppelflügel

Wymiary wewn.
Interior dimensions
Dimension inter.
Внутр. размеры
Innenmaße

Wymiary zewn.
Exterior dimensions
Dimensions exter.
Внешн. размеры
Außenmaße

Długość kołnierza
Length of flange
Longueur du collet
Длина фланца
Flanschlänge

Zamek ryglowy
Bar lock
Verrou
Задвижной замок
Verriegelbares schloss

Uchwyt mont.
Installation handle
Pièce de montage
Монтажн. крепление
Montagehalter

1 *BIAŁY / WHITE / BLANC / БЕЛЫЙ / WEISS*

14 *NIERDZ. / STAINLESS / INOX / НЕРЖ / ROSTFREI*

17 *ANTYK MIEDZIANY / ANTIQUE COPPER / ANTIQUE CUIVRE / МЕДНОЙ АНТИК / KUPFER-ANTIK*

DM, DMN

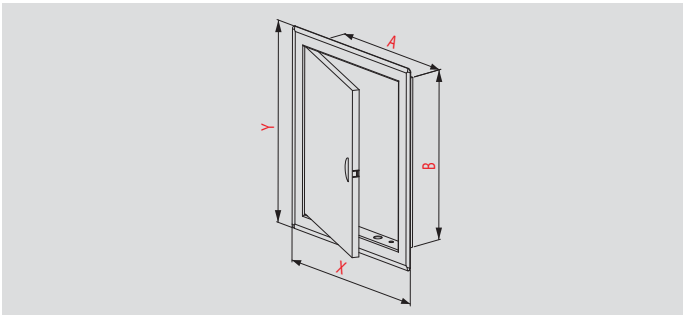

INDEX		A	B	X	Y	Z		
DM80		140	70	190	120	25		●
DM81	DMN50	140	140	190	190	25		●
DM82	DMN51	150	150	200	200	25	●	
DM83	DMN52	150	200	200	250	25	●	
DM79	DMN49	150	250	200	300	25		●
DM84	DMN53	150	300	200	350	25	●	
DM85	DMN54	200	200	250	250	25	●	
DM86	DMN55	200	250	250	300	25	●	
DM87	DMN56	200	300	250	350	25	●	
DM88	DMN57	220	270	270	320	25	●	
DM89	DMN60	250	250	300	300	25	●	
DM90	DMN58	250	300	300	350	25	●	
DM91	DMN59	300	300	350	350	25	●	
DM92	DMN61	300	400	350	450	25	●	
DM93	DMN62	400	400	450	450	25	●	
DM94	DMN63	200	400	250	450	25	●	
DM95	DMN64	250	350	300	400	25	●	
DM96	DMN65	250	400	300	450	25	●	
DM97	DMN66	250	500	300	550	25	●	
DM98	DMN67	300	500	350	550	25	●	
DM99	DMN68	300	600	350	650	25	●	
DM100	DMN69	400	500	450	550	25	●	
DM101	DMN70	400	600	450	650	25	●	
DM102	DMN71	500	500	550	550	25	●	
DM103	DMN72	500	600	550	650	25	●	
DM104	DMN73	600	600	650	650	25	●	

INDEX		
DM82z	DMN51z	■
DM83z	DMN52z	■
DM84z	DMN53z	■
DM85z	DMN54z	■
DM86z	DMN55z	■
DM87z	DMN56z	■
DM88zz	DMN57z	■
DM89z	DMN60z	■
DM90z	DMN58z	■
DM91z	DMN59z	■
DM92z	DMN61z	■
DM93z	DMN62z	■
DM94z	DMN63z	■
DM95z	DMN64z	■
DM96z	DMN65z	■
DM97z	DMN66z	■
DM98z	DMN67z	■
DM99z	DMN68z	■
DM100z	DMN69z	■
DM101z	DMN70z	■
DM102z	DMN71z	■
DM103z	DMN72z	■
DM104z	DMN73z	■



DM



DM / DMN



DMN



DMz / DMNz



DM

Zatrzask
Locking device
Loquet
Защелка
Schnappverschluss

Zamek yale
Yale lock
Serrure yale
Замок yale
Schloss yale

MASKOWNICE METALOWE

Metal Access Panels	Caches	Маскирующие крышки	Blendrahmen

Maskownice metalowe, ocynkowane (seria MMC) stanowią alternatywę dla maskownic serii MPCV. Przeznaczone są do maskowania otworów rewizyjnych i wnęk. Wykonane są w całości z blachy ocynkowanej, a w zestawie znajduje się uchwyt, który należy zamocować do płytki glazury.

Galvanized metal access panels (MMC series) are an alternative to those in the MPCV series. They are intended for the masking of inspection holes and recesses. Entirely made of zinc coated steel sheet; the set contains the handle that is to be fastened to the tiles.

Les caches en métal ou galvanisés (série MMC) constituent une solution alternative aux caches de la série MPCV. Ils sont destinés â couvrir les trous d'homme et les alveolus, fait entiérement en tôle galvanisée. Le kit comprend une poignée â fixer sur le carreau.

Металлические, оцинкованные (серия MMC) маскирующие крышки являются альтернативой для крышек из серии MPCV. Они предназначены для маскировки ревизионных отверстий и ниш. Произведены полностью из оцинкованной жести, а в комплекте находится ручка, которую необходимо прикрепить к плитке.

Verzinkte Metallblendrahmen der Serie MMC sind eine Alternative für die Blendrahmen der Serie MPCV. Sie dienen zur Verblendung von Wartungsöffnungen und Nischen. Sie bestehen im Ganzen aus verzinktem Stahlblech. Im Lieferumfang ist ein Griff enthalten, der an der Fliese befestigt werden kann.

MMC



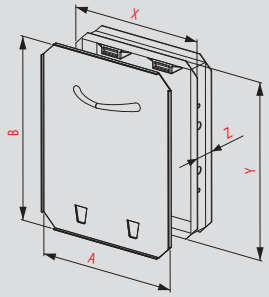



INDEX	A	B	X	Y	Z	
MMC1	150	150	120	120	30	●
MMC2	150	200	120	170	30	●
MMC3	150	300	120	270	30	●
MMC4	200	200	170	170	30	●
MMC5	200	250	170	220	30	●
MMC6	200	300	170	270	30	●
MMC7	200	400	170	370	30	●
MMC8	200	500	170	470	30	●
MMC9	225	300	195	270	30	●
MMC10	250	330	220	300	30	●
MMC11	300	300	270	270	30	●
MMC12	300	400	270	370	30	●
MMC13	300	450	270	420	30	●
MMC14	400	400	370	370	30	●
MMC15	250	400	220	370	30	●
MMC16	235	355	205	325	30	●
MMC17	250	300	220	270	30	●
MMC18	250	350	220	320	30	●
MMC19	250	250	220	220	30	●

MU-1

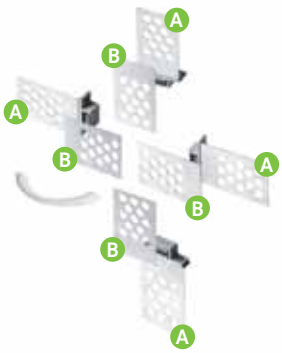

Przykład zastosowania maskownicy uniwersalnej
Example of the universal masking cover application
Exemple d'utilisation d'un cache universel
Пример применения универсального маскирующего экрана
Anwendungsbeispiel des universellen Blendrahmens

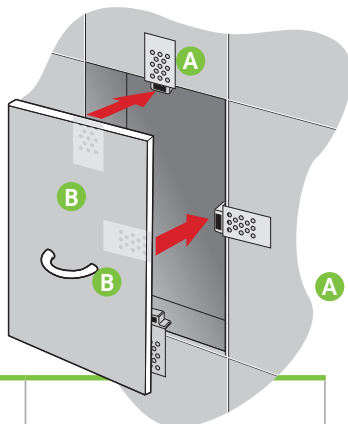

Wymiary płytki
Plate (tile) measurements
Dimensions de la plaque
Размеры плитки
Abmaße der Fliesen

Wymiary ramki
Frame measurements
Dimensions du cadre
Размеры рамки
Abmaße des Rahmens

Długość kołnierza
Length of flange
Longueur du collet
Длина фланца
Flanschlänge

Uchwyt
Holder
Poignée
Ручка
Halter

NOWOŚĆ

KLAPY REWIZYJNE ALUMINIOWE KRAL

Aluminium access hatches KRAL series | Trappe de visite Aluminium Série KRAL | Алюминиевый ревизионный люк Серия KRAL | Revisionsklappe aus Aluminium Baureihe KRAL

Klapy rewizyjne KRAL umożliwiają łatwy dostęp do ściennych i sufitowych otworów rewizyjnych oraz wnęk, w których znajdują się gazomierze, wodomierze, liczniki elektryczne, hydranty domowe, itp. Produkowane w dużych rozmiarach umożliwiają także zabudowę przestrzeni, w których mieszczą się znaczne gabarytowo rozdzielnie, np. rozdzielacze CO.

Opis produktu: Klapy aluminiowe serii KRAL wykonane są z profili aluminiowych z wypełnieniem płyty kartonowo gipsowej wodoodpornej o grubości 12,5 mm. W klapach zastosowano zamki sprężynowo - zatrzaskowe dzięki czemu uzyskujemy powierzchnię pozbawioną rączek i uchwytów. Otwarcie klapy następuje po dociśnięciu okolic dłuższej krawędzi części otwieranej.

KRAL access hatches allow for easy access to wall and ceiling inspection openings and cavities with gas, water and electricity meters or in-house fire plugs etc. Manufactured in large sizes they are also useful for space with quite large distribution stations such as central-heating distributors.

Product description: KRAL aluminium access hatches are made of aluminium profiles with a filling of waterproof plaster-cardboard panel 12.5-mm thick. Access hatches are equipped with spring latches providing thus a surface without handles or grips. To open the door, press at the longer edge of the part to be opened.

Les trappes de visite KRAL permettent un accès facile aux ouvertures de visite murales et de plafond et aux coffrets de compteurs de gaz, compteurs d'eau, compteurs d'électricité, bornes d'incendie domestique, etc. . Produits en grandes dimensions, ils permettent également l'aménagement d'espaces pour des postes de distribution volumineux, par exemple des collecteurs/distributeurs de chauffage central.

Description du produit: Les trappes de visite de la série KRAL sont faits de profilés en aluminium avec remplissage en plaque de plâtre imperméable à l'eau, d'une épaisseur de 12,5 mm. Elles sont équipées de loqueteaux à ressort pour obtenir une surface sans manettes ni poignées. L'ouverture de la trappe se fait en appuyant sur le bord le plus long de la partie ouvrante.

Ревизионные люки KRAL служат для удобного доступ к стенным и потолочным смотровым отверстиям и нишам, в которых находятся газовые счетчики, счетчики воды, электросчетчики, домашние гидранты и т.п. Изготавливаются больших размеров, позволяющих застроить пространство, в которых находятся сверхгабаритные распределители, например, распределители ЦО.

Описание продукта:
Алюминиевые люки серии KRAL выполнены из алюминиевого профиля и зашиты гипсокартонной водостойкой плитой толщиной 12,5 мм. В люках применены пружинно-зажимные замки благодаря чему на поверхности нет ручек и держателей. Люк открывается после нажатия на дверцу в зоне длинных ее краев.

Die Revisionsklappen KRAL gewährleisten einfachen Zugang zu Revisionsöffnungen in Decken und Wänden, wo Gaszähler, Wassermesser, Stromzähler, Hydranten, usw. eingebaut werden. Sie sind auch in großen Größen erhältlich und können auch als Abdeckungen von Stauraum dienen, wo größere Anlagen, wie Schaltanlagen, z.B. ZH-Verteiler eingebaut werden.

Beschreibung: Die Revisionsklappen aus Aluminium der Baureihe KRAL sind aus Alu-Profilen ausgeführt und mit imprägnierten Gipskartonplatten mit Stärke von 12,5 mm verkleidet. Die Klappen sind mit einem Federschapper ausgestattet, so weisen sie eine glatte, ebene Oberfläche ohne Griffe und Klinken auf. Um die Klappe aufzumachen, muss der Bereich unten an der längeren Seite der Tür leicht gedrückt werden.



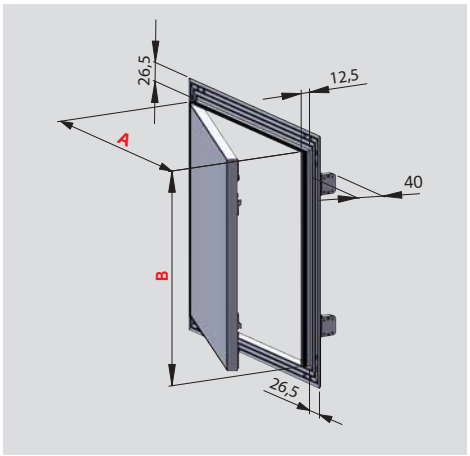



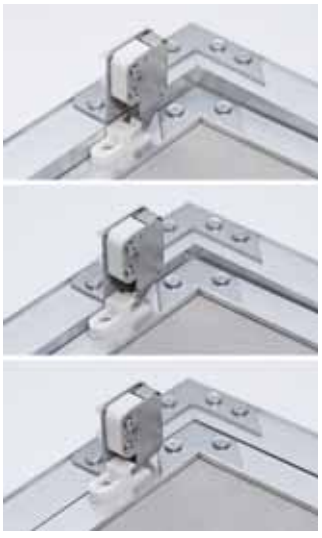

INDEX	A	B
KRAL1	150	200
KRAL2	200	200
KRAL3	200	250
KRAL4	200	300
KRAL5	225	300
KRAL6	250	300
KRAL7	250	330
KRAL8	250	350
KRAL9	250	400
KRAL10	300	300
KRAL11	300	600
KRAL12	400	400
KRAL13	400	600
KRAL14	500	500
KRAL15	600	600

Wylot
Outlet
Sortie
Выход
Austritt

SYSTEMY DYSTRYBUCJI POWIETRZA

Air distribution systems | Système de distribution d'air | Система распределения воздуха | Luftverteilersysteme

Oferowane w tej grupie produkty dają możliwość skompletowania systemu dystrybucji powietrza dostosowanych do indywidualnych potrzeb Klienta. Nowymi elementami dostępnymi w tej grupie są nasady kominowe (nasady kuliste, podłużne i nasady typu „strażak"). Gamę uzupełniają aluminiowe rury elastyczne, rozety, złączki, trójniki, opaski, anemostaty oraz wyrzutnie-czerpnie.

Products in this group allow to create a full air distribution system that is tailored to the individual requirement of the customer. New items available in this product group are chimney pots (spherical, elongated and "fireman" type pots).The selection I complemented by flexible aluminum piping, rosettes, connections, t-junctions, o-rings, diffusers and air ejectors – air boxes.

Les produits que nous proposons dans ce groupe de produits permettent de compléter un système de distribution d'air adapté aux besoins individuels du Client. Les nouveaux éléments disponibles dans ce groupe sont les mitres de cheminée (sphériques, longitudinaux et de type « pompier »). Cette gamme de produit est complétée par des tuyaux souples en aluminium, des rosaces, des raccords, des colliers, des diffuseurs de plafond et des prises – sorties d'air.

Предлагаемые в данной группе изделия дают возможность комплектации системы распределения воздуха в зависимости от индивидуальных потребностей Клиента. Новыми элементами, доступными в данной группе, являются каминные насадки (сферические, продольные, насадки типа «пожарный»). Гамма дополняется алюминиевыми гибкими трубами, фланцами, муфтами, тройниками, хомутами, анемостатами и диффузорами.

Die Auswahl der in dieser Gruppe angebotenen Produkte ermöglicht die Komplettierung ganzer Luftverteilungssysteme, die an die individuellen Bedürfnisse des Kunden angepasst sind. Neu erhältliche Artikel in dieser Produktgruppe sind Schornsteinaufsätze (runde und längliche sowie mit dem Wind drehbare Aufsätze). Unsere Angebotspalette wird durch elastische Aluminiumrohre, Rosetten, Verbindungsteile, T-Stücke, Schellen, Anemostate sowie Ansaugstücke und Drallauslässe ergänzt.

NOK

Nasada obrotowa kulista / Spherical revolving chimney pot / Mitre de cheminée rotative sphérique
Насадка поворотная сферическая / Drehbarer kugelaufsatz

14 16

INDEX	ØA	B	C	D	E
NOK150AL	146	248	110	205	254
NOK150N	146	248	110	205	254
NOK200AL	196	330	115	245	314
NOK200N	196	330	115	245	314



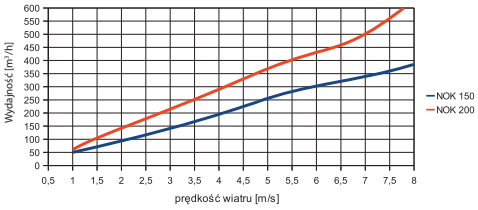

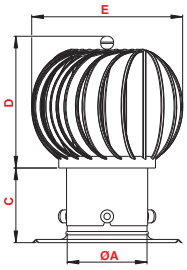

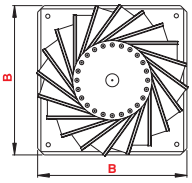

NOP

Nasada obrotowa podłużna / Elongated revolving chimney pot / Mitre de cheminée rotative longitudinale
Насадка поворотная продольная / Drehbarer längsaufsatz

14 16

INDEX	ØA	B	C	D	E	F
NOP150AL	200	150	160	118	~210	190
NOP150N	200	150	160	118	~210	190



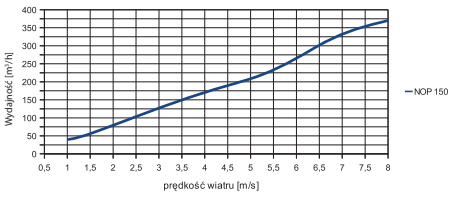

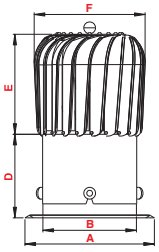

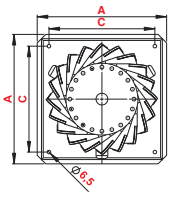

Wylot
Outlet
Sortie
Выход
Austritt

Dł. rury (mb)
Pipe length (m)
Longueur du tube (ml)
Длина трубы
Länge des Rohrs (lfdm)

16 *ALUMINIUM / ALUMINUM / ALUMINIUM*
АЛЮМИНИЙ / ALUMINIUM

14 *NIERDZ. / STAINLESS / INOX / НЕРЖ / ROSTFREI*

Nasada obrotowa typu STRAŻAK / Fireman-type revolving chimney pot / Mitre de cheminée rotative de type pompier
Насадка поворотная типа пожарный / Drehbarer aufsatz vom typ TWIST

NOS

INDEX	Ø	H	H1	C
NOS130	132.5	160	95	15.0
NOS150	152.5	160	95	15.0
NOS180	181.5	160	95	17.5
NOS200	201.5	160	95	17.5

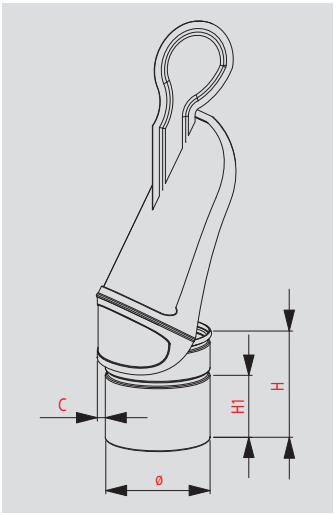

14



NOS

Nasada obrotowa typu STRAŻAK / Fireman-type revolving chimney pot / Mitre de cheminée rotative de type pompier
Насадка поворотная типа пожарный / Drehbarer aufsatz vom typ TWIST

NOSxxxL

INDEX	Ø	H	H1	C
NOS130L	132.5	160	95	15.0
NOS150L	152.5	160	95	15.0
NOS180L	181.5	160	95	17.5
NOS200L	201.5	160	95	17.5

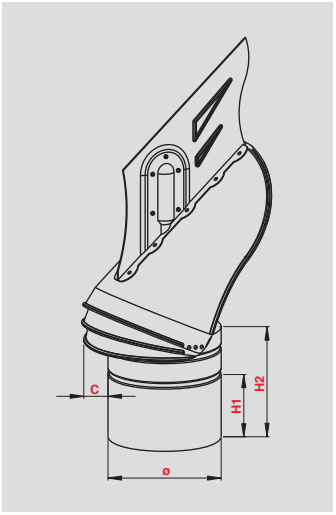

14



ŁOŻYSKO
NOWOŚĆ

NOSxxxL

Podstawa pod STRAŻAKA / Chimney cap type base / Châssis sous l'ajutage du type „pompier"
Подставка под насадку типа „пожарный" / Grundfläche für den Aufsatz vom Typ TWIST

PPS

INDEX	Ø	H	X
PPS130	Ø130	100	283
PPS150	Ø150	100	283
PPS180	Ø180	100	283
PPS200	Ø200	100	283

14

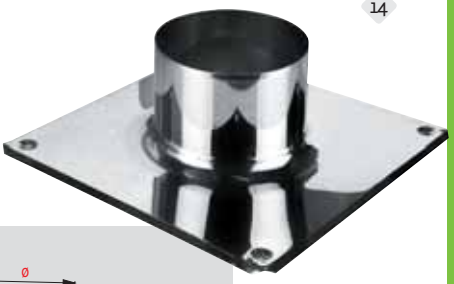

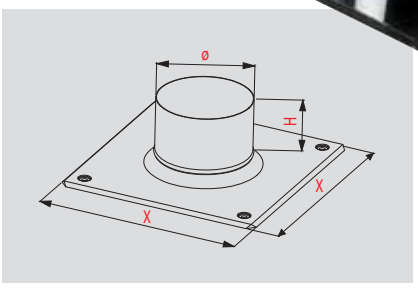

Wylot
Outlet
Sortie
Выход
Austritt

Dł. rury (mb)
Pipe length (m)
Longueur du tube (ml)
Длина трубы
Länge des Rohrs (lfdm)

AF

Aluminiowe rury elastyczne / Flexible Aluminum Pipes / Tuyaux flexibles en aluminium
Алюминиевые эластичные трубы / Flexible Alumniumrohre

INDEX	Ø	L (mb)
AF80	80	3.00
AF90	90	3.00
AF100	100	3.00
AF110	110	3.00
AF115	115	3.00
AF120	120	3.00
AF125	125	3.00
AF130	130	3.00
AF135	135	3.00
AF140	140	3.00
AF150	150	3.00
AF160	160	3.00
AF180	180	3.00
AF200	200	3.00
AF250	250	3.00
AF300	300	3.00
AF315	315	3.00

16



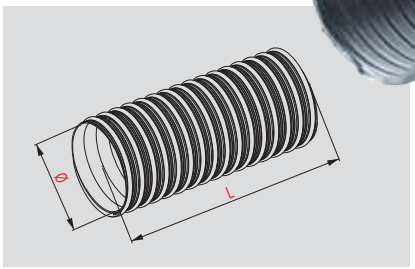

RM/RMN

Rozety - kołnierze metalowe (RMN - nierdzewne) / Rosettes - Metal flanges (RMN - stainless steel) / Rosaces - brides en metal (RMN - inoxydables) / Розетты/металлические фланцы (RMN - нержавеющие) / Rosetten - Metallflansche (RMN - rostfreie)

1 14

RM



RMN

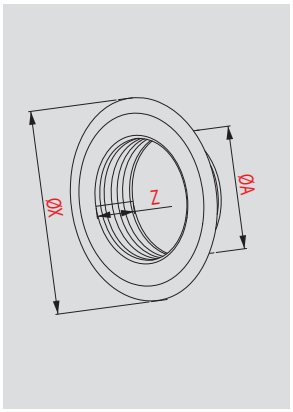

INDEX		ØA	ØX	Z
RM80	RMN80	80	180	50
RM90	RMN90	90	180	50
RM100	RMN100	100	210	50
RM110	RMN110	110	210	50
RM115	RMN115	115	210	50
RM120	RMN120	120	210	50
RM125	RMN125	125	210	50
RM130	RMN130	130	210	50
RM135	RMN135	135	235	50
RM140	RMN140	140	235	50
RM150	RMN150	150	235	50
RM160	RMN160	160	260	50
RM180	RMN180	180	260	50
RM200	RMN200	200	300	50

ZM

Złączki metalowe / Metal connectors / Raccord en métal / Металлические соединения / Metallverbinder

13



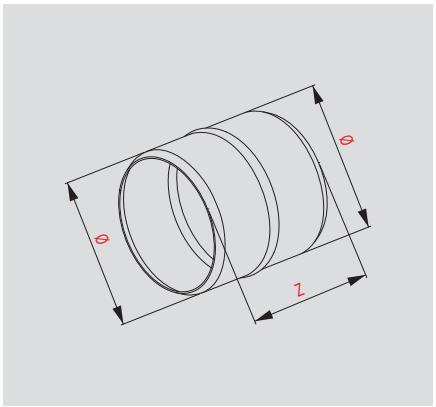

INDEX	Ø	Z
ZM80	78.5	100
ZM90	88.5	100
ZM100	98.5	100
ZM115	113.5	100
ZM110	108.5	100
ZM120	118.5	100
ZM125	123.5	100
ZM130	128.5	100
ZM135	133.5	100
ZM140	138.5	100
ZM150	148.5	100
ZM160	158.5	100
ZM180	178.5	100
ZM200	198.5	100

TR

Trójniki metalowe / Metal t-junctions / Té en métal / Тройники металлические / Metall-t-stücke

13



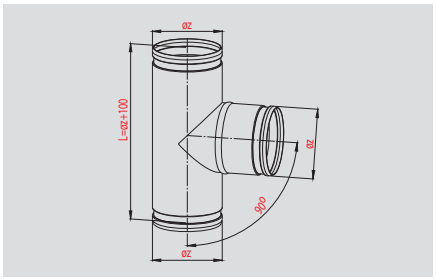

INDEX	ØZ	L
TR80	78.5	180
TR90	88.5	190
TR100	98.5	200
TR110	108.5	210
TR115	113.5	215
TR120	118.5	220
TR125	123.5	225
TR130	128.5	230
TR135	133.5	235
TR140	138.5	240
TR150	148.5	250
TR160	158.5	260
TR180	178.5	280
TR200	198.5	300

14 *NIERDZ. / STAINLESS / INOX / НЕРЖ / ROSTFREI*

16 *ALUMINIUM / ALUMINUM / ALUMINIUM / АЛЮМИНИЙ / ALUMINIUM*

1 *BIAŁY / WHITE / BLANC / БЕЛЫЙ / WEISS*

13 *OCYNK / ZINC / GALVANISÉ / ОЦИНК / VERZINKT*

OP

13

INDEX	Ø	Z
OP0	60-80	9
OP1	90-110	9
OP2	100-120	9
OP3	110-130	9
OP4	120-140	9
OP5	130-150	9
OP6	140-160	9
OP7	150-170	9
OP8	160-180	9
OP9	170-190	9
OP10	200-220	9

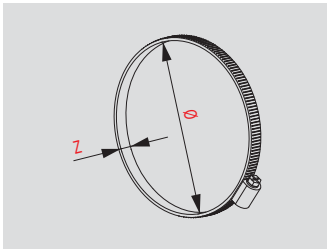



ANEMOSTATY METALOWE

1 14

INDEX		ØA	ØX	Z
AMN80	AMW80	80	115	50
AMN100	AMW100	100	137	50
AMN125	AMW125	125	164	50
AMN150	AMW150	150	202	50
AMN160	AMW160	160	212	50
AMN200	AMW200	200	248	50

AMN - nawiewne / ventilation / aspiration / Надувные / abzugs
AMW- wywiewne / exhaust / extraction / Выдувные / abzugs

INDEX	ØA	ØX	Z
AUN100	97	118	52
AUN125	120	141	52
AUN150	145	162	62
AUN160	155	172	62
AUN200	195	208	70

AUN - uniwersalne, nierdzewne / universal, stainless / universel, inoxydables
Универсальные нержавеющие / universelle rostfreie

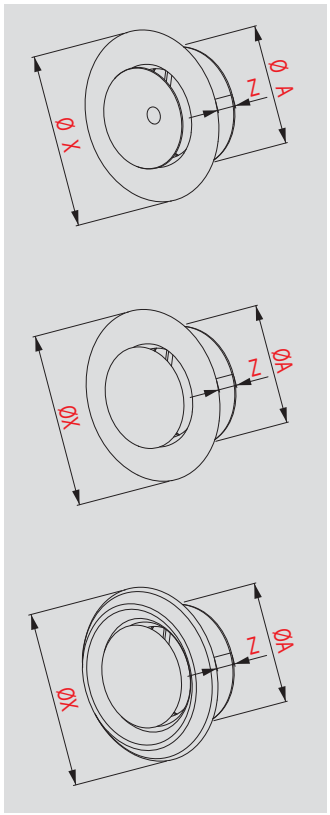


AMN


AMW


AUN

WMN

14

INDEX	ØA	ØX	Z
WMN100	97	133	52
WMN125	120	165	52
WMN150	145	192	62
WMN160	155	192	62
WMN200	195	253	62

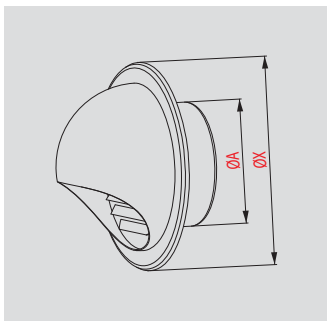



Wymiary wewn.
Interior dimensions
Dimension inter.
Внутр. размеры
Innenmaße

Wymiary zewn.
Exterior dimensions
Dimensions exter.
Внешн. размеры
Außenmaße

Długość kołnierza
Length of flange
Longueur du collet
Длина фланца
Flanschlänge

Wylot
Outlet
Sortie
Выход
Austritt

Szerokość
Width
Ширина
Ampleur
Breite

EKSPOZYTORY

Display cases	Matériel d'exposition	Экспозиторы	Ausstellungsständer

Ekspozytory służą prezentacji produktów, tym samym skutecznie przyciągają uwagę Klienta. W ten sposób rozpoczyna się proces sprzedażowy. AWENTA wspiera swoich odbiorców oferując kilka rodzajów ekspozytorów. Są to: • stojący jednostronny o wymiarach 200x100 cm, stojący dwustronny o wymiarach 200x100 cm z możliwością ekspozycji produktów po obu stronach wystawki, • wiszący 90x90 cm, • kanałowy służący prezentacji i przechowywaniu rur KP i KO, • ekspozytor na DT, DM, MKOM, KRAL, • prezentujący wentylatory, • prezentujący systemy wentylacyjne, • prezentujący Hybrydowy System Wentylacji AWENTIS.

Display cases are used as product showcases, they manage to effectively attract the customer's attention. This allows the selling process to begin. AWENTA supports several types of display cases for their customers. These include: • standing, one-sided case sized 200x100 cm, standing, double-sided case sized 200x100 cm which allows to present items on both sides of the case, • hanging case, 90x90 cm, • channel display case for showcasing and storage of KP and KO piping, • DT, DM, MKOM, KRAL displays, • display cases for fans, • cases for ventilation systems, • cases for the hybrid AWENTIS ventilation system

Le matériel d'exposition permet de présenter les produits et d'attirer avec succès l'attention du Client. C'est ainsi que commence le processus de vente. AWENTA soutient les distributeurs en proposant plusieurs types de support: • vertical, unilatéral de 200x100 cm, vertical, bilatéral de 200x100 cm avec possibilité d'exposer les produits sur les deux faces • suspendu 90x90 cm • à canal, pour présenter et conserver les tubes KP et KO, • DT, DM, MKOM, KRAL expositeurs, • support de présentation des ventilateurs • support de présentation des systèmes de ventilation • support de présentation du Système de Ventilation Hybride AWENTIS

Экспозиторы предназначены для демонстрации изделий, тем самым эффективно привлекая внимание Клиента. Таким образом начинается процесс продажи. AWENTA поддерживает своих заказчиков, предлагая несколько видов экспозиторов. К ним относятся: • односторонняя стойка размером 200x100 см, двухсторонняя стойка размером 200x100 см с возможностью экспозиции изделий с обеих сторон, • подвесной 90x90 см, • канальный для демонстрации и хранения труб KP и KO, • Стенды для DT, DM, MKOM, KRAL, • для демонстрации вентиляторов, • для демонстрации вентиляционных систем, • для демонстрации гибридной системы вентиляции AWENTIS

Die Ausstellungsständer dienen zur Präsentation der Produkte und ziehen dadurch erfolgreich das Interesse der Kunden auf sich. Auf diese Weise beginnt der Verkaufsprozess. AWENTA unterstützt seine Abnehmer durch das Angebot mehrerer Arten dieser Ausstellungsständer. Dies sind: • einseitiger Ständer mit Abmaßen von 200x100 cm, • zweiseitiger Ständer mit Abmaßen von 200x100 cm und der Möglichkeit der Ausstellung der Produkte auf beiden Seiten des Ständers, • Hängeauslage 90x90 cm, • Kanalständer zur Präsentation und Aufbewahrung von Rohren KP und KO, • Ständer für DT, DM, MKOM, KRAL, • Ständer zur Ausstellung von Ventilatoren, • Ständer zur Ausstellung von Lüftungssystemen, • Ständer zur Präsentation des Hybrid-Lüftungssystems „AWENTIS".



EKSPOZYTORY NA MKOM, KRAL
MKOM, KRAL displays
MKOM, KRAL expositeurs
Стенды для MKOM, KRAL
Ständer für MKOM, KRAL

EKSPOZYTOR SYSTEMU AWENTIS
Awentis system display case
Support d'exposition du système Awentis
Экспозитор для системы Awentis
Ausstellungsständer des systems Awentis







EKSPOZYTOR Z WENTYLATORAMI
Fan display case
Support d'exposition des ventilateurs
Экспозитор для вентиляторов
Ausstellungsständer mit lüftungssystemen



EKSPOZYTOR Z SYSTEMAMI WENTYLACYJNYMI
Ventilation system display case
Support d'exposition des systèmes de ventilation
Экспозитор для вентиляционных систем
Ausstellungsständer mit ventilatoren

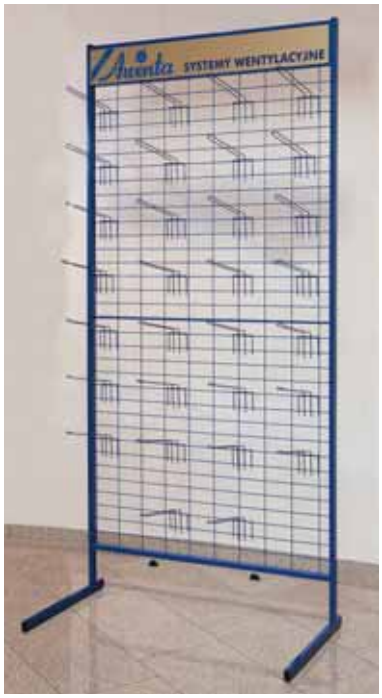







EKSPOZYTOR STOJĄCY
Standing display case
Support d'exposition vertical
Экспозитор - стойка
Stehender ständer





EKSPOZYTOR WISZĄCY
Hanging display case
Support d'exposition suspendu
Экспозитор подвесной
Hängender ständer





EKSPOZYTOR NA KANAŁY WENTYLACYJNE
Ventilation shaft display case
Support d'exposition des canaux de ventilation
Экспозитор для вентиляционных каналов
Ausstellungsständer für lüftungskanäle





EKSPOZYTOR NA DRZWICZKI, MASKOWNICE I KLAPY
DT, DM, MKOM, KRAL displays
DT, DM, MKOM, KRAL expositeurs
Стенды для DT, DM, MKOM, KRAL
Ständer für DT, DM, MKOM, KRAL

AWENTA E.W.A. Chomka Spółka Jawna

05-300 Mińsk Mazowiecki
Stojadła, ul. Warszawska 99
Poland

tel/fax: +48 25 758-52-52
+48 25 758-93-92
fax: +48 25 758-14-62
e-mail: awenta@awenta.pl
info@awenta.pl

www.awenta.pl



AWENTA – 25 LAT NA RYNKU
25 LAT
DZIĘKUJEMY ZA ZAUFANIE