Saves Your Energy

PRODUCT CARD

20.06.2016

NAC32S.W

Coupler

Typ	NAC32S.W
GTIN	6418677109072
Nazwa	Coupler EnstoNet White (1, PE, N)
Opis	For flexible, stranded and solid wires with cross-section 0,75-4,0 mm². Strain-relief for cables with outer diameter of 5,5-12,0 mm.
Producent	Ensto Finland Oy



Specyfikacje techniczne

Specyfikacje techniczne

UL Wire range: 12 ... 18 AWG

Dimensions

Masa: 16.8 g
Przekrój żyły: 0,75 - 4 mm²
Wymiary l x w x h: 56x39x20

Temperatura

Max. operating temperature: +70 °C
Min. installation temperature: +5 °C
Min. operating temperature: -30 °C (without mechanical stress)

Materiał

Materiał: Poliamid 66

Kolor

Kolor: Biały

Features

Oznakowanie słupa: 1,PE,N

Drawing markings

L: 250 mm

Ratings

Napięcie znamionowe: 250 V
Stopień ochrony:
Prąd znamionowy: 20 A
ETIM: EC002560

US specific

UL Rated voltage: 250 V
UL Rated current: 16 A

ETIM

ETIM

Width: 39 mm
Length: 56 mm
Height: 20 mm

Opakowanie

Opakowanie

Unit: PCS
Size: 200
Length: 280 mm
Width: 275 mm
Height: 175 mm
Weight (brt): 3.6 kg
Volume: 13.48

Pallet package

Unit: PCS
Size: 10400
Length: 1200 mm
Width: 800 mm

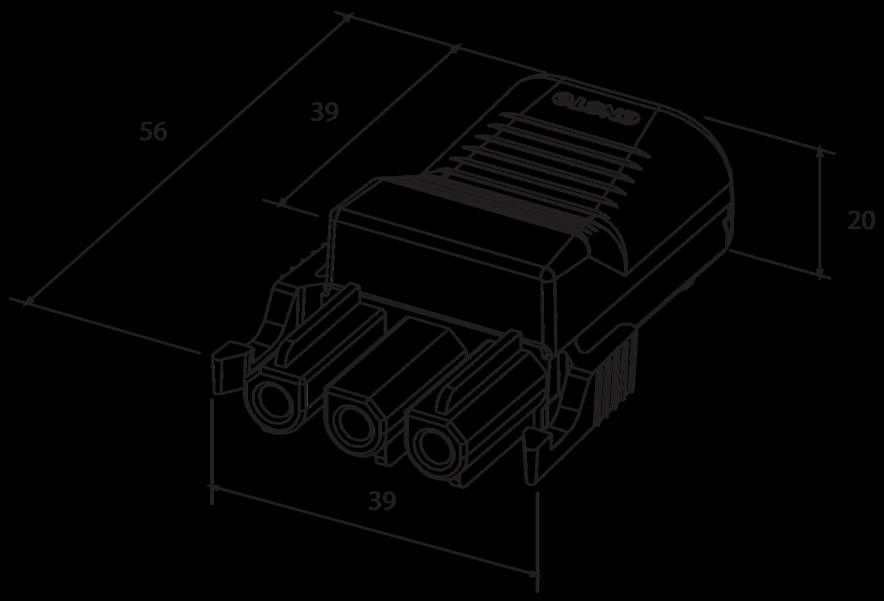
56
39
20
39