RIDERSERIES RCM
RCMKIT-I 24VAC 3CO LD

Weidmüller Interface GmbH & Co. KG
Klingenbergstraße 16
D-32758 Detmold
Germany
Fon: +49 5231 14-0
Fax: +49 5231 14-292083
www.weidmueller.com



System modułowy złożony z:
- gniazda przekaźnika montowanego na szynie nośnej
- zespołu wskaźnika LED
- pałąka ustalającego
- przekaźnika wtykanego
- Oznacznik

Ogólne dane do zamówienia

Typ	RCMKIT-I 24VAC 3CO LD
Nr zam.	8920990000
Wykonanie	RIDERSERIES RCM, Łączniki do przekaźników, Liczba styków: 3 Zestyk przełączny z przyciskiem kontrolnym AgNi 90/10, Znamionowe napięcie sterowania: 24 V AC, prąd trwały: 10 A, złącze śrubowe
GTIN (EAN)	4032248692248
J. op.	10 Szt.

Data sporządzenia 20 czerwca 2016 08:23:35 CEST

RIDERSERIES RCM
RCMKIT-I 24VAC 3CO LD

Weidmüller Interface GmbH & Co. KG
Klingenbergstraße 16
D-32758 Detmold
Germany
Fon: +49 5231 14-0
Fax: +49 5231 14-292083
www.weidmueller.com

Dane techniczne

Wymiary i ciężary

Szerokość	27,2 mm	Szerokość (cale)	1,071 inch
Wysokość	73,5 mm	Wysokość (cale)	2,894 inch
Głębokość	71,6 mm	Głębokość (cale)	2,819 inch
Waga netto	100,2 g		

Temperatury

Wilgotność	40°C / 93% wilgotności względnej, bez kondensacji	Temperatura pracy	-40 °C...70 °C
Temperatura magazynowania	-40 °C...70 °C		

Wejście

Znamionowe napięcie sterowania	24 V AC	Prąd znamionowy AC	41,6 mA
moc znamionowa	1,0 VA	Napięcie zadziałania / zwolnienia, typ.	19.2 V / 7.2 V AC
Rezystancja cewki	192 Ω ± 10 %	Wskazanie statusu	LED czerwony, mechanicznie

Wyjście

znamionowe napięcie załączające	250 V AC	Napięcie łączeniowe AC, max.	400 V
prąd trwały	10 A	Początkowy prąd rozruchowy	20 A / 20 ms
Obciążalność przy napięciu przemiennym (obciążenie rezystancyjne), maks.	2500 VA	Obciążalność przy napięciu stałym (obciążenie rezystancyjne), maks.	240 W @ 24 V
Opóźnienie włączenia	≤ 15 ms	Opóźnienie wyłączenia	≤ 10 ms
min. moc włączalna	1 mA @ 24 V, 10 mA @ 12 V, 100 mA @ 5 V	max. częstotliwość załączania przy obciążeniu znamionowym	0,1 Hz

Dane zestyku

Liczba styków	3	wersja styku	Zestyk przełączny z przyciskiem kontrolnym
Materiał styków	AgNi 90/10	Żywotność mechaniczna	Cewka AC 20 x 10^6 cykli przełączania, Cewka DC 30 x 10^6 cykli przełączania

Dane ogólne

Wykonanie	z przyciskiem kontrolnym	Przycisk testowy	Tak
Klasa palności wg UL 94	V-0		

Koordynacja izolacji

Napięcie znamionowe	250 V	Odstęp wejście – wyjście po izolacji oraz izolacyjny powietrzny	≥ 4 mm
Wytrzymałość dielektryczna wejście – wyjście	2,5 KV_{eff} / 1 min.	Wytrzymałość dielektryczna sąsiadujących styków	2,5 KV_{eff} / 1 min.
Wytrzymałość dielektryczna otwartego styku	1,2 $kV_{efekt.}$ / 1 min.	udarowe napięcie wytrzymywane	5 kV (1,2/50 µs)
Stopień ochrony	IP20	grupa materiałów izolacyjnych	IIIa
Stopień zanieczyszczenia	2	Kategoria przepięciowa	III

RIDERSERIES RCM
RCMKIT-I 24VAC 3CO LD

Weidmüller Interface GmbH & Co. KG
Klingenbergstraße 16
D-32758 Detmold
Germany
Fon: +49 5231 14-0
Fax: +49 5231 14-292083
www.weidmueller.com

Dane techniczne

Dalsze szczegóły aprobat / norm

Normy	DIN EN 50178	Nr certyfikatu (CSA) przekaźnik	249409-2426937
Nr certyfikatu (CSA) podstawka	249409-2295474	Nr certyfikatu (GERMLLOYD)	54702-08
Nr certyfikatu (cURus) przekaźnik	E224238	Nr certyfikatu (cURus) podstawka	E223759

Dane przyłączeniowe

Metoda wykonywania złącz	złącze śrubowe	Długość usunięcia izolacji przyłącza pomiarowego	8 mm
Moment obrotowy dociągający, min.	0,5 Nm	Moment obrotowy dociągający, maks.	0,7 Nm
Zakres zacisków przyłącza pomiarowego	2,5 mm²	Strefa zacisku, przyłącze znamionowe, min.	0,75 mm²
Zakres przyłączeniowy, przyłącze znamionowe, max.	2,5 mm²	Przekrój przyłącza przewodu, jednodrutowy, min.	0,75 mm²
Przekrój przyłącza przewodu, jednodrutowy, max.	2,5 mm²	Przekrój przyłącza przewodu, z cienkiego drutu, min.	0,75 mm²
Przekrój przyłącza przewodu, z cienkiego drutu, maks.	2,5 mm²	Przekrój przyłącza przewodu, drobny drut AEH 8mm z kołnierzem z tworzywa sztucznego DIN 46228/4, przyłącze pomiarowe, min.	0,75 mm²
Przekrój przyłącza przewodu, drobny drut AEH 8mm z kołnierzem z tworzywa sztucznego DIN 46228/4, przyłącze pomiarowe, maks.	2,5 mm²	przekrój przyłącza przewodu, cienkodrutowy, AEH (DIN 46228-1), min.	0,75 mm²
przekrój przyłącza przewodu, cienkodrutowy, AEH (DIN 46228-1), maks.	2,5 mm²	Przekrój przyłącza przewodu, drobny drut, 2 zaciskane przewody, min.	0,75 mm²
Przekrój przyłącza przewodu, drobny drut, 2 zaciskane przewody, max.	1,5 mm²	Wielkość ostrza	Gr. PZ1

Klasyfikacje

ETIM 3.0	EC001437	ETIM 4.0	EC001437
ETIM 5.0	EC001437	ETIM 6.0	EC001437
UNSPSC	30-21-19-17	eClass 5.1	27-37-16-01
eClass 6.2	27-37-16-01	eClass 7.1	27-37-16-01
eClass 8.1	27-37-16-01	eClass 9.0	27-37-16-01
eClass 9.1	27-37-16-01		

certyfikaty

Dopuszczenia	
ROHS	Zgodny

Pobieranie

Engineering data	EPLAN
Deklaracja zgodno?ci	DE_PA5600_160414_002.pdf

RIDERSERIES RCM
RCMKIT-I 24VAC 3CO LD

Weidmüller Interface GmbH & Co. KG
Klingenbergstraße 16
D-32758 Detmold
Germany
Fon: +49 5231 14-0
Fax: +49 5231 14-292083
www.weidmueller.com

Rysunki

Schemat połączeń

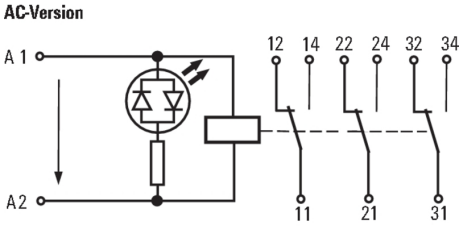

Charakterystyka ograniczenia prądu obciążenia DC

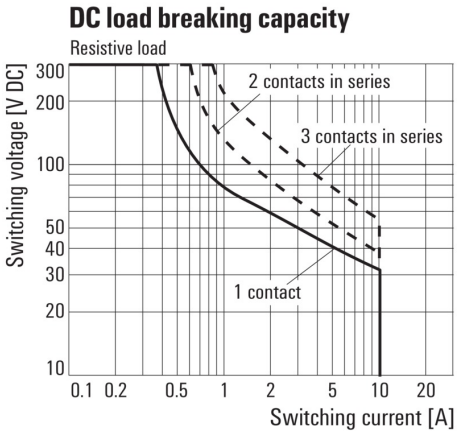

Obciążenie rezystancyjne

Krzywa obciążalności prądowej

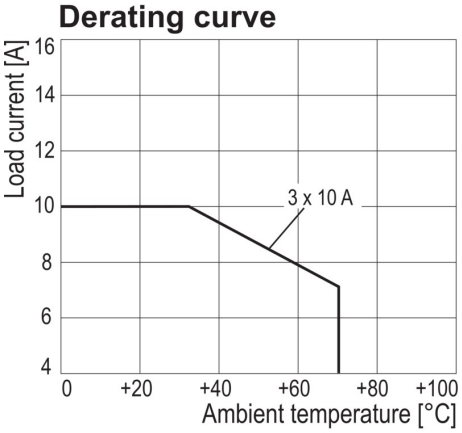

Przekaźnik połączony z podstawką

Roboczy zakres napięcia przemiennego

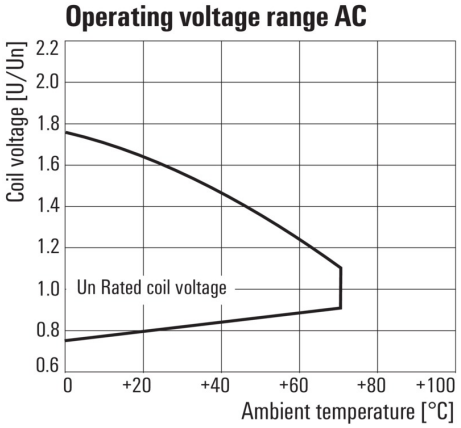

Trwałość elementów elektrycznych

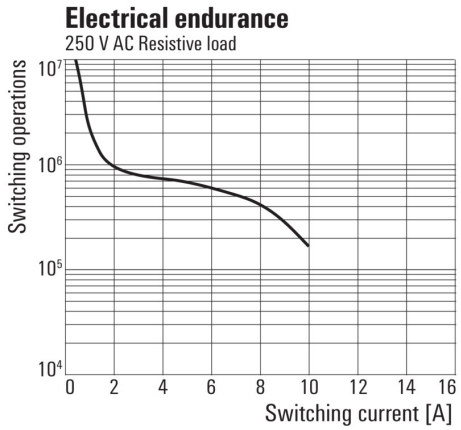

250 V AC obciążenie rezystancyjne

Rysunek wymiarowy

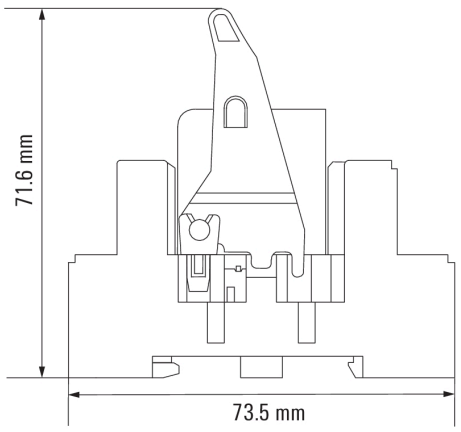

Addresses worldwide

Let's connect.

AE **United Arab Emirates**

Weidmuller Middle East FZE
Warehouse Q3-79
SAIF-Zone
P.O. BOX 8591
Sharjah
Telephone number +971 65572723
Fax number +971 65572724
wme.info@weidmueller.com

AO **Angola**
Please contact
Phambili Interface
South Africa

AR **Argentina**
CPI SA
Bauness 2660
C1431DOF Buenos Aires
Telephone number +54 11 4523 8008
Fax number +54 11 4522 0546
info@cpi.com.ar
www.cpi.com.ar

AT **Austria**
Weidmüller GmbH
IZ NOE Süd, Str 2b, Obj M59,
2355 Wiener Neudorf
Telephone number +43 2236 67080
Fax number +43 2236 6708-899
office.at@weidmueller.com
www.weidmueller.com

AU **Australia**
Weidmüller Pty. Ltd.
PO BOX 6944
Huntingwood 2148
Huntingwood Drive 43
Huntingwood NSW 2148
Telephone number +61 2 9671 9999
Fax number +61 2 9671 9911
info@weidmueller.com.au
www.weidmueller.com.au

AZ **Azerbaijan**
Representative Office
Weidmüller Interface
Demirchi Tower, 4th floor
37, Khojali ave.
AZ 1025 Baku
Telephone number +994 12 488 80 36
Fax number +994 12 488 80 37
aliyar.hashimli@weidmueller

BA **Bosnia and Herzegovina**
Please contact
our Representative Office
Weidmüller Interface GmbH & Co. KG
Serbia

or

BIG electric d.o.o
Mladena Stojanovića 117A
78000 Banja Luka
Telephone number +387 51926277
Fax number +387 51926277
bigelectric@blic.net
www.bigelectric.ba

BE **Belgium**
Weidmüller Benelux B. V.
Mechelsesteenweg 519 bus 6 en 7
1930 Nossegem
Telephone number +32 2 752 40 70
Fax number +32 2 751 36 06
info@weidmueller.be
www.weidmueller.be

BG **Bulgaria**
Weid-Bul EOOD
Bul. "Kliment Ohridski" 13
1756 Sofia
Telephone number +359 2 963 2560
Fax number +359 2 963 1098
sofia@weidbul.com
www.weidbul.com

BH **Bahrain**
Khayber Trading Company
P.O Box 1976
Manama
Telephone number +973 720747
Fax number +973 720331
khayber@batelco.com.bh

BR **Brazil**
Weidmuller Conexel do Brasil
Conexões Elétricas Ltda.
Av. Presidente Juscelino, 642 - Piraporinha
Diadema, São Paulo
09950-370
Telephone number +55 (11) 4366-9600
Fax number +55 (11) 4362-1677
vendas@weidmueller.com.br
www.weidmueller.com.br

BW **Botswana**
Please contact
Phambili Interface
South Africa

BY **Belarus**
TECHNIKON Ltd.
Nezavisimosti pr. 177-9
220125 Minsk
Telephone number +375 17 393-11-77
Fax number +375 17 3930080
wm@technikon.by

CA **Canada**
W Interconnections Canada Inc.
10 Spy Court
Markham Ontario L3R 5H6
Telephone number +1 (905) 475-1507 Ext. 9836
Fax number +1 (905) 475-2798
support@weidmuller.ca
www.weidmuller.ca

CG **Congo**
Please contact
Phambili Interface
South Africa

CH **Switzerland**
Weidmüller Schweiz AG
Rundbuckstraße 2
8212 Neuhausen am Rheinfall SH
Telephone number +41 52 674 07 07
Fax number +41 52 674 07 08
info@weidmueller.ch
www.weidmueller.ch

CL **Chile**
ATS - INTECH
María Luisa Santander 0475
Santiago
Providencia 7500859
Telephone number +56 2 341 1271
Fax number +56 2 341 1275
felipe@atsintech.com
www.atsintech.com

CPI CHILE LTDA
Av. Presidente Frei Montalva 6001, 47 complejo el cortijo
Santiago - Conchali
Telephone number +562 963 8440
Fax number +562 963 8440
cpi@cpichile.cl
www.cpichile.cl

CN **China**
Weidmüller Interface (Shanghai) Co. Ltd.
100 Yutong Road
25 F, BM Intercontinental Business Center
200070 Shanghai
Telephone number +86 21-22195008
Fax number +86 21-22195009
customer.hotline@weidmueller.com.cn
www.weidmueller.com.cn

CO **Colombia**
Automatización Avanzada S. A.
Carrera 97 No., 24 c - 23 Bodega 4
110911 Bogotá-D.C.
Telephone number +57 (1) 547-8510
Fax number +57 (1) 422-3044
comercial@automatizacionavanzada.com
www.automatizacionavanzada.com

CR **Costa Rica**
ELVATRON S. A.
la Uruca 400 Norte Banco Costa Rica
San Jose Costa Rica
Telephone number +506 2961-060
Fax number +506 5200-609
dirk.haase@elvatron.com
www.elvatron.com

CZ **Czech Republic**
Weidmüller s.r.o.
Lomnického 5/1705
140 00 Praha 4
Telephone number +420 244 001 400
Fax number +420 244 001 499
office@weidmueller.cz
www.weidmueller.cz

DE **Germany**
Weidmüller GmbH & Co. KG
Ohmstraße 9
32758 Detmold
Postfach 30 54
32720 Detmold
Telephone number +49 5231 1428-0
Fax number +49 5231 14-292083
weidmueller@weidmueller.de
www.weidmueller.de

DK **Denmark**
Weidmüller Danmark
Vallensbækvej 18A
2605 Brøndby
Telephone number +45 27747800
kundeservice@weidmuller.dk
www.weidmuller.dk

DZ **Algeria**
SARL INTER ELECTRIC
1a Angles des Rues Okba Ibn Nafaa et Hassi Beida
2300 Annaba
Telephone number
Fax number
contact@inter-electric.com

EC **Ecuador**
Elsystec S. A., Electricidad Sistemas y Tecnología
Vasco de Contreras N35-251 y Mañosca
Quito - Pichincha
Telephone number +593 22456510
Fax number +593 22456755
Elsystec@uio.satnet.net

EE **Estonia**
Please contact
our Representative Office
Weidmüller Interface GmbH & Co. KG
Latvia

or

Soots Interface OÜ
Pärnu mnt 142
11317 Tallinn
Telephone number +372 609 6933
Fax number
info@sootsinterface.ee
www.sootsinterface.ee

EG **Egypt**
Standard Electric (OMEGA)
1, Abdelhamid Badawy Street
Heliopolis
Cairo
Telephone number +202 21805111
Fax number +202 21805600
stdelec@rite.com

ES **Spain**
Weidmüller, S. A.
Narcis Monturiol 11-13, Pol. Ind. Sudoeste
8960 Sant Just Desvern - Barcelona
Telephone number +34 934 803 386
Fax number +34 933 718 055
weidmuller@weidmuller.es
www.weidmuller.es

FI **Finland**
Weidmüller Suomi, Weidmüller Aktiebolagetin sivuliike
Koy Plaza Vivace
Äyritie 8C
FI 1510 Vantaa
Telephone number +358 20 7351300
Fax number +358 800 114 667
asiakaspalvelu@weidmuller.fi
www.weidmuller.fi

FR **France**
Weidmüller E. U. R. L.
12, Chaussée Jules César
BP 263 Osny
95523 Cergy-Pontoise Cedex
Telephone number +33 1 34 24 55 00
Fax number +33 1 34 24 55 01
mail@weidmuller.fr

GB **Great Britain**
Weidmüller Ltd.
Klippon House
Centurion Court Office Park, Meridian East, Meridian Business Park
Leicester
LE19 1TP
Telephone number +44 116 282 3470
Fax number +44 116 289 3582
marketing@weidmuller.co.uk
www.weidmuller.co.uk

GE **Georgia**
Please contact
our Representative Office
Weidmüller Interface
Azerbaijan.

GH **Ghana**
Please contact
our Representative Office
Weidmüller Interface GmbH & Co. KG
South Africa.

GR **Greece**
G.A. Solutions
Ippokratous 11 Metamorfosi
144 52 Athen
Telephone number +30 210 2823233
Fax number +30 210 2823233
info@weidmuller.gr
www.weidmuller.gr

GT **Guatemala**
Prestelectro, Prestegard Electro, S.A.
Avenida Petapa 44-22, Zona 12
Guatemala City
Telephone number +502 2442-3346
Fax number +502 2476-8945
ventas@prestelectro.com

HK **Hong Kong**
Weidmuller (Hong Kong) Limited Co. Ltd.
Unit 1617, Metropolis Tower
No. 10 Metropolis Drive, Hunghom, Kowloon
Telephone number +852 3154 8088
Fax number +852 31548099
Info-hk@weidmueller.com.hk

HR **Croatia**
ElektroPARTNER d.o.o.
Slavonska avenija 24/6
HR-10000 Zagreb
Telephone number +385 (1) 6184 793
Fax number +385 (1) 6184 795
elektropartner@zg.t-com.hr
www.elektropartner.hr

HU **Hungary**
Weidmüller Kereskedelmi Kft.
Budapest
Gubacsi út 6.
1097
Telephone number +36 1 382 7700
Fax number +36 1 382 7701
info@weidmueller.hu
www.weidmueller.hu

ID **Indonesia**
PT. Nego Electrindo
Ruko Mega Grosir Cempaka Mas Blok I No. 20 – 22
Jakarta 10640
Telephone number +62 21 42882255
Fax number +62 21 42882266
sales@negoelectrindo.co.id

IE **Ireland**
Please contact
Weidmüller Ltd.
Great Britain

IL **Israel**
A. U. Shay Ltd.
23/25, Embar Street
49222 Petach-Tikva
P.O. Box 1 00 49
49222 Petach-Tikva
Telephone number +972 3-923-3601
Fax number +972 3-923-4601
shay@uriel-shay.com
www.uriel-shay.com

ATEKA Ltd.
4, Ha Tavor lane Industrial area Segula
49691 Petach-Tikva
P.O. Box 4710
Petach-Tikva
Telephone number +972 73-200-1311
Fax number +972 3-924 4245
marketing@ateka.co.il
www.ateka.co.il

IN **India**
Representative Office
Weidmueller Electronics India Pvt. Ltd.
No. 9, Union Street, Off. Infantry Road
BANGALORE
560 001
Telephone number +91-80-22860028
wmi@weidmueller.in
www.weidmueller.com

IR **Iran**
Representative Office
Tamin Ehtiajat Fanni Tehran (TAF Co.)
Unit #. 5, No. 62 Iranshahr Ave.
Tehran - 15816-53717, Iran
Telephone number +9821 8831 7851
info@taf-co.com
http://www.taf-co.com

IS **Iceland**
Samey Automation Center
Lyngas 13
210 Garoabaer
Telephone number +354 510 5200
Fax number +354 5 10 5201
Samey@samey.is
www.samey.is

IT **Italy**
Weidmüller S. r.l.
Via Albert Einstein 4
20092 Cinisello Balsamo Milano
Telephone number +39 02 660681
Fax number +39 02 6124945
weidmuller@weidmuller.it
www.weidmuller.it

JM **Jamaica**
Please contact
W Interconnections Inc.
United States

You can find all Weidmüller addresses and your local contact on the internet at: www.weidmueller.com/countries

Let's connect.

Sales company

Representation abroad

without representation abroad

JO Jordan
Trans Jordan for Electro
PO Box 33 06 07
Amman
Telephone number +962 6 533 2020
Fax number +962 6 533 5800
transjordan@batelco.jo

JP Japan
Nihon Weidmüller Co. Ltd.
Sphere Tower Tennoz 2-2-8
Higashi-Shinagawa,
Shinagawa-ku
Tokyo
140-0002
Telephone number +81 3 6711 5300
Fax number +81 3 6711 5333
weidmullerjapan@weidmuller.co.jp
www.weidmuller.co.jp

KE Kenya
Please contact
our Representative Office
Weidmüller Interface GmbH & Co. KG
South Africa.

KG Kyrgyzstan
Please contact
our Representative Office
Weidmüller Interface
Azerbaijan.

KR Korea
Weidmuller Korea Co. Ltd.
9th floor
429, Teheran-ro, Gangnam-Gu
Seoul 135-721
Telephone number +82 2-516-0003
Fax number +82 2-516-0090
info@weidmuller.co.kr
www.weidmuller.co.kr

KW Kuwait
Kana Controls General Trading & Contracting Co. W. L. L.
Al Rai Industrial Area, Plot 28-30, St. 31
13016 Safat
B.P. 25593
Telephone number +965 4741373
Fax number +965 4741537
info@kanacontrols.com

KZ Kazakhstan
Please contact
Weidmüller Group
Russia

LB Lebanon
Progress Engineering & Trading Enterprises
Al Nahr Street
Beirut 11-1111
Telephone number +961 1 444 664
Fax number +961 1 561 880
progress@inco.com.lb

LT Lithuania
Please contact
our Representative Office
Weidmüller Interface GmbH & Co. KG
Latvia

or

ELEKTROS IRANGA
Tinklu g. 29 a
LT-5319 Panevezys
Telephone number +370 (45) 582 828
Fax number
info@eliranga.lt

LU Luxembourg
Please contact
Weidmüller Benelux B. V.
Netherlands

LV Latvia
SIA Abi4
Daugavgrivas 31b
Riga, LV-1007
Telephone number +371 674 70999
Fax number +371 676 24562
abi_4@tvnet.lv

Representative Office
Weidmüller Interface GmbH & Co. KG
Udens str. 12-118
Riga, LV-1007
Telephone number +371 29254766
Fax number +371 674 65637
Ilgonis.rudaks@weidmueller.com
www.weidmueller.com

MA Morocco
Sofimed
137, Bd Moulay Ismail Roches Noires
20290 Casablanca
Telephone number
Fax number
contact@sofimedmaroc.com

MD Moldova
BERHORD A & D srl
79/1, str. Milescu Spartaru
MD-2075 Chisinau
Moldova
Telephone number +373 (22) 815002
Fax number +373 (22) 815007
atiuleanu@berhord.com
www.ad.berhord.com

ME Montenegro
Please contact
our Representative Office
Weidmüller Interface GmbH & Co. KG
Serbia.

MG Madagascar
Please contact
Phambili Interface
South Africa

MK Macedonia
Please contact
our Representative Office
Weidmüller Interface GmbH & Co. KG
Serbia

or

ELEKTRO - SMK dooel
UL. III Makedonska brigada b.b.
1000 Skopje
Telephone number +389 22460295
Fax number
Elektro-smk@telekabel.net.mk

MN Mongolia
Please contact
our Representative Office
Weidmüller Interface
Azerbaijan.

MT Malta
E. S. S., Electrical Supplies & Services Ltd.
San Gwakkin Road
Mriehel

Telephone number +356 21255777
Fax number +356 21255999
robert.agius@ess.com.mt

MU Mauritius
Mubelo Electrical Ltd.
Office 26, Gateway building,
St Jean Road
Quatre Bornes
Mauritius
Telephone number +230 4670989
Fax number +230 4654051
richard.mubelo@orange.mu

MW Malawi
Please contact
our Representative Office
Weidmüller Interface GmbH & Co. KG
South Africa.

MX Mexico
W Interconnections S. A. DE C. V.
Blvd. Hermanos Serdán 698,
Col. San Rafael Oriente
72029 Puebla
Telephone number +52 (222) 268 6227
Fax number +52 (222) 286 6242
clientes@weidmuller.com.mx

MY Malaysia
Connect Plus Technology Sdn Bhd
No. 43, Jalan PJS 11/22, Bandar Sunway
46150 Petaling Jaya
Selangor Darul Ehsan
Telephone number +60 3 5633 7363
Fax number +60 3 5633 6562
paul@cptech.com.my
www.cptech.com.my

MZ Mozambique
Please contact
Phambili Interface
South Africa

NA Namibia
Please contact
Phambili Interface
South Africa

NG Nigeria
Please contact
Weidmüller Interface GmbH & Co. KG
South Africa

NL Netherlands
Weidmüller Benelux B. V.
Franciscusweg 221
1216 SE Hilversum
P.O. Box 1505
1200 BM Hilversum
Telephone number +31 35 626 12 61
Fax number +31 35 623 20 44
info@weidmuller.nl
www.weidmuller.nl

NO Norway
Sivilingeniør J.F. Knudtzen AS
Billlingstadsletta 97
1396 Billingstad
PO Box 160
1378 Nesbru
Telephone number +47 66 98 33 50
Fax number +47 66 98 09 55
firmapost@jfknudtzen.no
www.jfknudtzen.no

NZ New Zealand
Cuthbert S. Steward Ltd.
27 Te Puni Street
Petone
PO Box 38496
Wellington Mail Centre 5054
Telephone number (04) 568 6156
Fax number (09) 489 1752
csl@cuthbertstewart.co.nz

Cuthbert S. Steward Ltd
4 Fred Thomas Drive
Aon Building, Ground Floor,
South Entry
Takapuna
PO Box 100 338
North Shore City 745
Telephone number (09) 489 1751
Fax number (04) 568 6056
cslak@cuthbertstewart.co.nz

OM Oman
DAN INTERNATIONAL LLC.
Ghala St. 111
BP 2901
Seeb
Telephone number +968 5036 77
Fax number +968 5037 55
yedu@danintl.com

PE Peru
IMPEXINCA S.A.C.
Calle Ortiz de Zevallos No. 105, Urb. San Antonio 18
Lima, Miraflores
Telephone number +51 1 447 5608
info@impexinca.pe
www.impexinca.pe

J & W CIA. S. A.
Calle 6 Mz. D Lte. 23, Urb. Ind. Grimanesa 01
Callao
Telephone number +51 1 572 2539
Fax number +51 1 572 0152
contacto@jwcia.com
www.jwcia.com

PH Philippines
Enclosure Systems Specialists Inc.
2276 Don Chino Roces Avenue Extension
Room 103/105 Narra Building
1231 Makati City
Telephone number +63 2 813 8580
Fax number +63 2 813 8596
sales_encsys@pldtdsl.net
www.enclosuresystemsph.com

PK Pakistan
Automation Controls (Pak)
Apartment No. 33 C III,
Chenab Block, Allama Iqbal Town
Lahore
Telephone number +92 42 37809948
Fax number +92 42 37809950
nadeem@acpak.com.pk
www.acpak.com.pk

PL Poland
Weidmüller Sp. z. o. o.
ul. Ogrodowa 58
00-876 Warszawa
Telephone number +48 22 510 09 40
Fax number +48 22 510 09 41
biuro@weidmuller.com.pl
www.weidmuller.pl

PR Puerto Rico
Please contact
W Interconnections Inc.
United States

PT Portugal
Weidmüller Sistemas de Interface S. A.
Estrada Outeiro Polima, R. Augusto Dias da Silva, Lote B - Esct. 2
São Domingos de Rana
2785-515 Abóboda
Telephone number +351 214 459 191
Fax number +351 214 455 871
weidmuller@weidmuller.pt
www.weidmuller.pt

PY Paraguay
Please contact
CPI SA
Argentina

QA Qatar
Doha Motors
PO Box 145

Telephone number +974 4651441
Fax number +974 4654579
dmtctech@qatar.net.qa
http://www.dohamotorsgroup.com/td.html

Petroleum Technology Co. W.L.L.
PO Box 16069
5th Floor Toyota tower
Telephone number +974 44419603
Fax number +974 44419604
petrotec@qatar.net.qa
www.petrotec.com.qa

RO Romania
Representative Office
Weidmüller Interface GmbH & Co. KG
Ionescu Crum Street, No. 1, 1st Tower, 1st Floor, Office 4
500446 Brasov - Brasov Business Park
Telephone number +40 (268) 446 222
Fax number +40 (268) 446 224
claudiu.totea@weidmueller.com
www.weidmueller.ro

RS Serbia
Representative Office
Weidmüller Interface GmbH & Co. KG
Ustanicka 189, III sprat lokal 7a
11050 Beograd
Telephone number +381 112885274
Fax number +381 112885274
zoran.rabrenovic@weidmueller.com

TeLa Elektrik d.o.o.
Ul.Dr Drage Ljočić 6
Beograd
Telephone number +381 11 2772 415
Fax number +381 11 2772 850
office@tela.rs
www.tela.rs

RU Russia
Weidmüller Group
7/10 Khlebozavodskiy Passage,
Moskau
115230
Telephone number +7 495 280 72 71
Fax number +7 495 280 72 71
Info@weidmueller.ru
www.weidmueller.ru

SA Saudi Arabia
Al Abdulkarim Holding Co.
P.O. Box 4
Dammam 31411
Telephone number +966 3 8337110
Fax number +966 3 8829547
E-mail salehsk@akh.com.sa
www.weidmueller.ae

Saudi Electric Supply Company (SESCO)
P.O. Box 32 98
Al Khobar 31952
Telephone number +966 3 8829546 Ext. 3030
Fax number
E-mail Safdar.Malik@sesco-gex.com
www.sesco-gex.com

SE Sweden
Weidmüller AB
Axel Danielssons väg 271
BOX 31025
SE-200 49 Malmö
Telephone number +46 77-143 00 44
Fax number +46 40-37 48 60
info@weidmuller.se
www.weidmueller.se

SG Singapore
Weidmüller Pte. Ltd.
70 Bendemeer Road
04-03 Luzerne Building
Singapore 339940
Telephone number +65 6841 5311
Fax number +65 6841 5377
info@weidmuller.com.sg
www.weidmuller.com.sg

SI Slovenia
Elektrospoji d. o. o.
Stegne 27
SI- 1000 Ljubljana
Osrednjeslovenska
Telephone number +386 1 511 3810
Fax number +386 1 511 1604
info@elektrospoji.si
www.elektrospoji.si

Addresses worldwide

Let's connect.

SK **Slovakia**
ELEKTRIS s.r.o.
Elektrárenská 1
831 04 Bratislava
Telephone number +421 2/4920 0113
Fax number +421 2/4920 0119
bratislava@elektris.sk

SV **El Salvador**
Prestegard Electro
11 Avenida Norte No. 240
Edificio Salazar No. 2
San Salvador
Telephone number +503 2271 1690
Fax number +503 2221 3851
prestegard@navegante.com.sv

SY **Syria**
Please contact
Weidmuller Middle East FZE
United Arab Emirates

SZ **Swaziland**
Please contact
Phambili Interface
South Africa

TH **Thailand**
Pisanu Engineering Co. Ltd.
Kwang Dingaeng, Khet Dingaeng
800/2 Soi Trakulsuk, Asoke-dindaeng Road
Dindaeng, Bangkok
10400
Telephone number +66 2 248 2896
Fax number +662 105 6301
ecsales@pisanu.co.th
www.pisanu.co.th

Representative Office
Weidmüller Pte. Ltd.
37/F, Sathorn Square Building
98 North Sathorn Road
Bangkok, Silom Bangrak
10500
Telephone number +66 2 105 6300
Fax number +66 2 642 9220
info@weidmuller.com.sg

TJ **Tajikistan**
Please contact
our Representative Office
Weidmüller Interface
Azerbaijan.

TM **Turkmenistan**
Please contact
our Representative Office
Weidmüller Interface
Azerbaijan.

TN **Tunisia**
Please contact
Weidmüller E. U. R. L.
France

TR **Turkey**
Weidmüller Elektronik Ticaret Ltd. Sirketi
Kavacik Mah. Orhan Veli Kanik Caddesi 9/1
34810 Beykoz / Istanbul
Telephone number +90 (216) 537 10 70
Fax number +90 (216) 537 10 77
info@weidmuller.com.tr
www.weidmuller.com.tr

TW **Taiwan**
Please contact
Weidmuller (Hong Kong) Limited Co. Ltd.
Hong Kong

TZ **Tanzania**
Please contact
our Representative Office
Weidmüller Interface GmbH & Co. KG
South Africa.

UA **Ukraine**
LLC WM UKRAINE
Levanevskogo str. 6
Kiev
3058
Telephone number +38 044 490 32 48
Fax number
info@wm-ua.com.ua
wm-ua.com.ua/

Representative Office
Weidmueller Interface GmbH & Co. KG
Z, office 303
7-D, Zdolbunivska str.
Kiev, 2081
Telephone number (mobile) +38 050 440 25 24
info.ua@weidmueller.com

US **United States**
W Interconnections Inc.
821 Southlake Boulevard
Richmond Virginia 23236
Telephone number +1 (804) 794-2877
Fax number +1 (804) 379-2593
info@weidmuller.com
www.weidmuller.com

UY **Uruguay**
REWO Uruguay S. A.
AV. Bolivia 2001Esq Rocafuerte
11300 Carracso Montevideo
Telephone number +598 2604 8439
Fax number +598 2604 8439
rewo@rewouruguay.com.uy

UZ **Republic of Uzbekistan**
Please contact
our Representative Office
Weidmüller Interface
Azerbaijan.

VE **Venezuela**
Somerinca C. A.
Corazon de Jesus - 3ra Transversal con calle el Carmen- Los Dos Caminos
Caracas 1070-A
Telephone number +58 2122352748
Fax number +58 2122399341
klocmoeller@cantv.net
www.somerinca.com

VN **Vietnam**
AUMI Industrial Equipment & Automation Company Limited
E1, La Thanh Hotel
218 Doi Can Street
Lieu Giai Ward, Ba Dinh District
Hanoi City
Telephone number +84 4 37628601
Fax number +84 4 62661391
aumi@aumi.com.vn
www.aumi.com.vn

Representative Office
Weidmüller Pte. Ltd.
Level 16 Saigon Tower Building
29 Le Duan Street
District 1
Ho Chi Minh
Telephone number +848 3520 7717
Fax number +848 3520 7604
info@weidmuller.com.sg

ZA **South Africa**
Phambili Interface
PO Box 193
1609 Johannesburg, Edenvale
5 Bundo Road, Sebenza
1610 Johannesburg
Telephone number +27 (11) 4521930
Fax number
info@weidmuller.co.za
www.weidmuller.co.za

Representative Office
Weidmüller Interface GmbH & Co. KG
210 Amarand Avenue, Pegasus Building
181 Pretoria, waterkloof Glen ext 2 -
Telephone number +27 12 003 2906
Fax number +27 (11) 4526455
Jacques.Vosloo@weidmueller.com
www.weidmueller.com

ZM **Zambia**
Please contact
Phambili Interface
South Africa

ZW **Zimbabwe**
Please contact
Phambili Interface
South Africa