

3

KORYTKA KABLOWE – STAL NIERDZEWNA













PRZEGLĄD ELEMENTÓW SYSTEMU

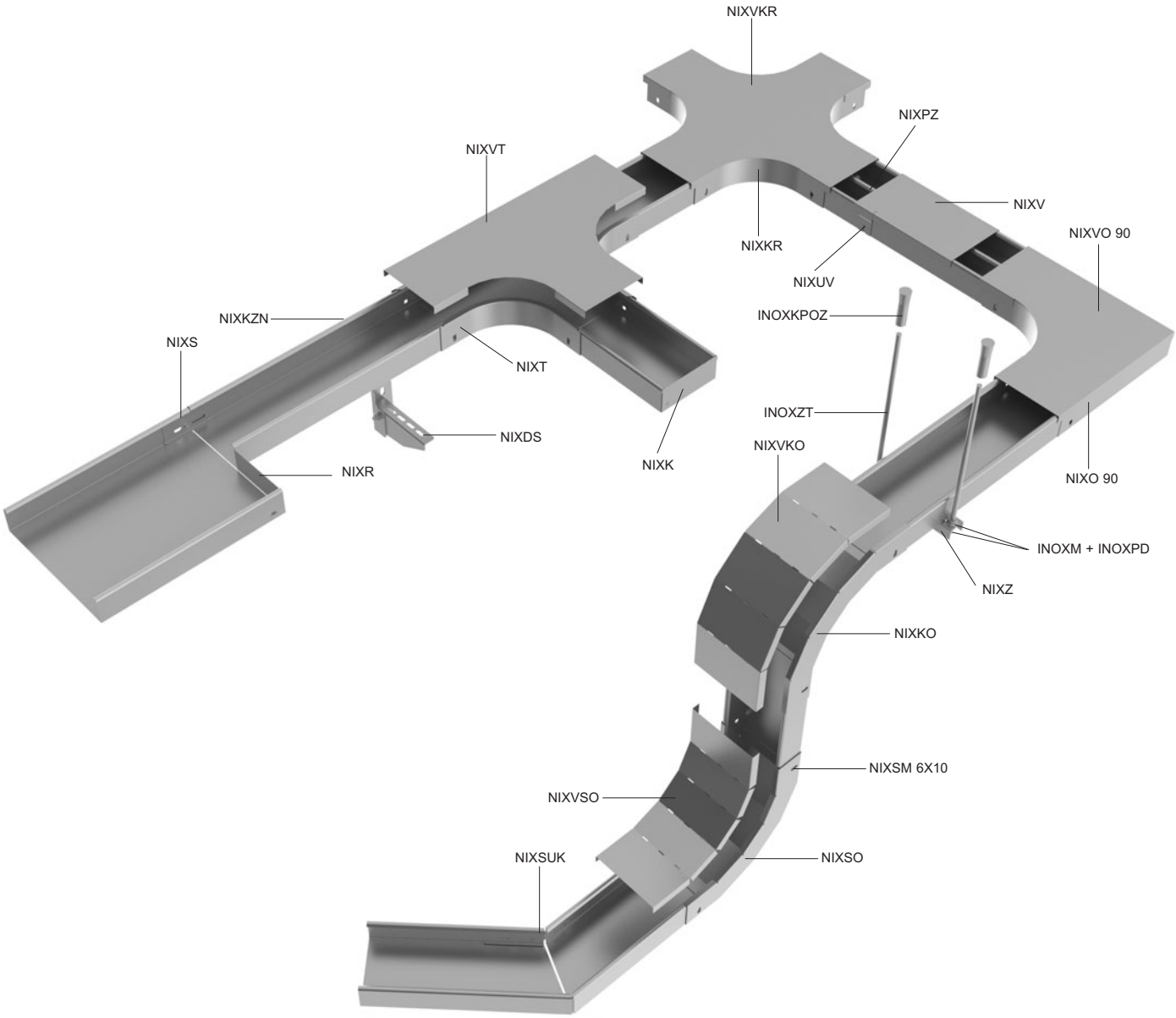

oznaczenie	opis	str.
INOXKPOZ	kotwica	14
INOXM	nakrętka	14
INOXPD	podkładka	14
INOXZT	pręt gwintowany	13
NIXDS	podpora na ścianę	12
NIXK	końcówka	11
NIXKO	łuk opadający 90°	6
NIXKR	krzyż	9
NIXKZN	korytko kablowe	3
NIXO 90	łuk 90°	5
NIXPZ	przegroda	11
NIXR	redukcja	10

oznaczenie	opis	str.
NIXS	złączka	12
NIXSM 6X10	śruba i nakrętka przeznaczona do łączenia korytek i akcesoriów	14
NIXSO	wznoszący się łuk 90°	7
NIXSUK	złączka kątowa	10
NIXT	element T	8
NIXUV	uchwyt pokrywy	4
NIXV	pokrywa korytka kablowego	4
NIXVKO	pokrywa opadającego łuku 90°	6
NIXVKR	pokrywa krzyża	9
NIXVO 90	pokrywa łuku 90°	5
NIXVSO	pokrywa wznoszącego się łuku 90°	7
NIXZ	wieszak	13

Zastosowany materiał: stal nierdzewna AISI 304



korytko kablowe nie dziurkowane

numer pozycji	↕	‡	⊥T	IX
NIXKZN 20X40	0,8	0,40	2	●

Standardowa długość korytka kablowego wynosi 2 metry.
Połączenie korytek wykonuje się przy pomocy złączki NIXS 40 (str. 12) oraz dwóch śrub NIXSMP 5X10.

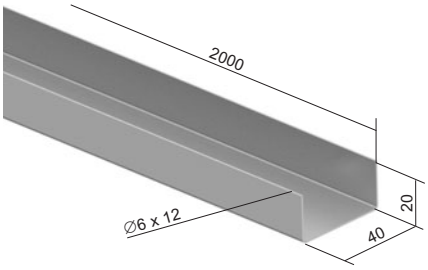

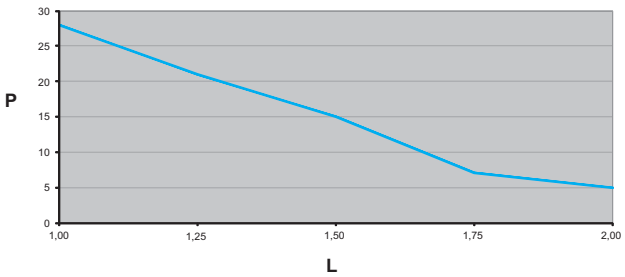

Wykresy przedstawiają maksymalne dozwolone równomierne obciążenie korytek w zależności od odległości podpór.

L = odległość podpór (m)
P = dozwolone równomierne obciążenie (waga kg/m)

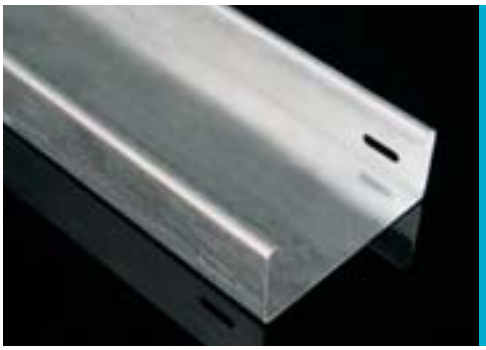

korytko kablowe nie dziurkowane

numer pozycji	A	H	↕	‡	⊥T	IX
NIXKZN 50X62	62	50	0,8	1,13	4	●
NIXKZN 50X125	125	50	0,8	1,53	4	●
NIXKZN 50X250	250	50	0,8	2,33	4	●
NIXKZN 100X125	125	100	0,8	2,17	8	●
NIXKZN 100X250	250	100	0,8	2,97	8	●
NIXKZN 100X500	500	100	1,0	5,72	8	◷

Standardowa długość korytka kablowego wynosi 2 metry.
Połączenie korytek wykonuje się przy pomocy złączek NIXS 50 / NIXS 100 (str. 12) oraz śrub NIXSM 6X10 (str. 14).
Połączenie korytka z osprzętem jest bezpośrednie (bez zastosowania złączek - korytko wsuwane jest do akcesoriów), wykonuje się przy pomocy śrub NIXSM 6X10 (str. 14).

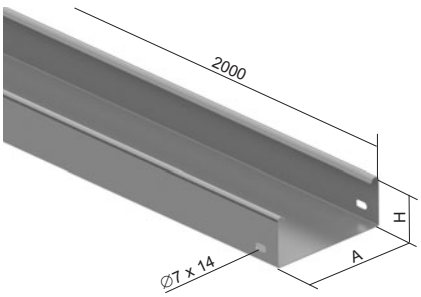

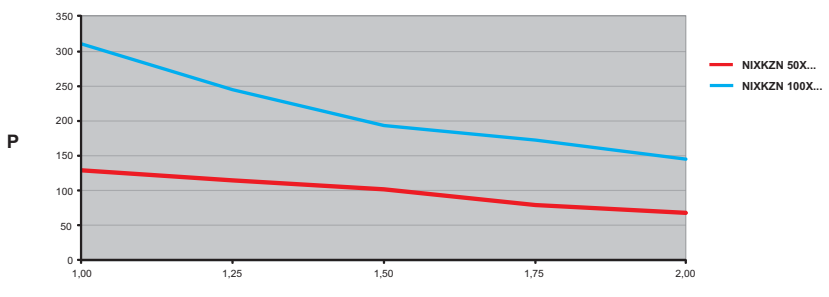

Wykresy przedstawiają maksymalne dozwolone równomierne obciążenie korytek w zależności od odległości podpór.

L = odległość podpór (m)
P = dozwolone równomierne obciążenie (waga kg/m)

↕ grubość blachy (mm) ‡ waga kg/m ⊥T liczba śrub do połączenia ● standard ◷ na zamówienie IX stal nierdzewna

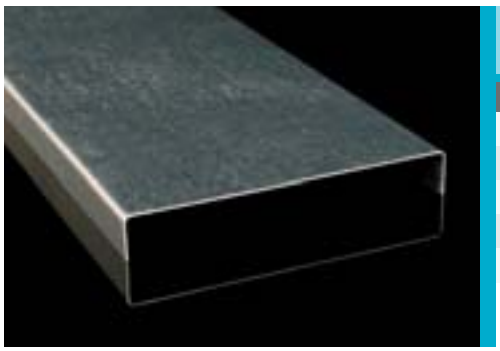

pokrywa korytka kablowego

numer pozycji	A	H	↕	⇟	IX
NIXV 40	40	10	0,6	0,29	●
NIXV 62	62	14	0,6	0,43	●
NIXV 125	125	14	0,6	0,73	●
NIXV 250	250	14	0,6	1,33	●
NIXV 500	500	14	0,8	3,37	◷

Standardowa długość pokrywy korytka kablowego wynosi 2 metry.
Przymocowanie pokrywy do korytka wykonuje się za pomocą uchwytu pokrywy NIXUV (str. 4).
Pokrywa NIXV 40 mocowana jest przy pomocy zagięcia obrzeży.
Dla bardziej wytrzymałego zamocowania wieka do korytka NIXKZN 20X40 zaleca się zastosowanie paska ściągającego ze stali nierdzewnej SPK 200X4.5. (str. 15).

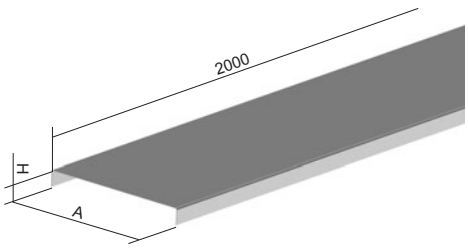

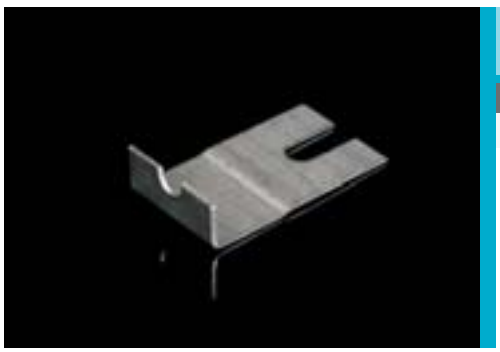

uchwyt pokrywy

numer pozycji	⇟	IX
NIXUV	0,01	●

Służy do przymocowania pokryw do korytek lub kształtek przy pomocy śruby NIXSM 6X10.
Liczba uchwytów pokrywy jest taka sama jak liczba połączeń korytek kablowych oraz połączeń korytek kablowych z akcesoriami.



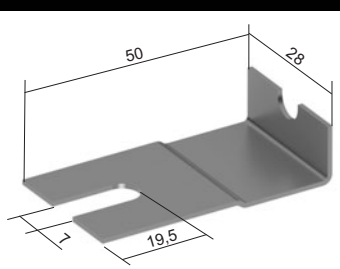

↕ grubość blachy (mm) | ⇟ waga kg/m | waga kg/szt. | ⇟⊤ liczba śrub do połączenia | ● standard | ◷ na zamówienie | IX stal nierdzewna



łuk 90°

numer pozycji	A	H	B	↕	‡	⊥T	IX
NIXO 90X50X62	62	50	225	0,8	0,45	4	●
NIXO 90X50X125	125	50	288	0,8	0,68	4	●
NIXO 90X50X250	250	50	413	0,8	1,30	4	●
NIXO 90X100X125	125	100	288	0,8	0,10	8	●
NIXO 90X100X250	250	100	413	0,8	1,63	8	●
NIXO 90X100X500	500	100	663	0,8	3,07	8	◷

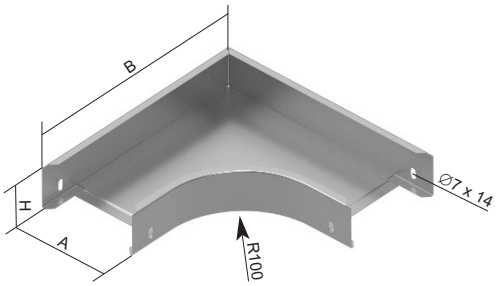

Łuk służy do utworzenia trasy odgałęzionej o 90° w kierunku poziomym.
Połączenie wykonuje się przez bezpośrednie wsunięcie korytka kablowego do kształtki a następnie zabezpieczenie śrubami NIXSM 6X10 (str. 14).
W łuku NIXO 90X100X500 zewnętrzny kąt został zastąpiony skosem.





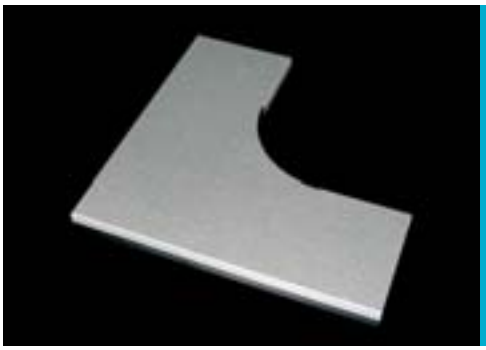

pokrywa łuku 90°

numer pozycji	A	H	B	↕	‡	IX
NIXVO 90X62	62	14,8	238	0,6	0,18	●
NIXVO 90X125	125	14,8	300	0,6	0,35	●
NIXVO 90X250	250	14,8	426	0,6	0,80	●
NIXVO 90X500	500	14,8	676	0,6	2,16	◷

Przymocowanie wykonuje się przy pomocy uchwytu pokrywy NIXUV (str. 4).

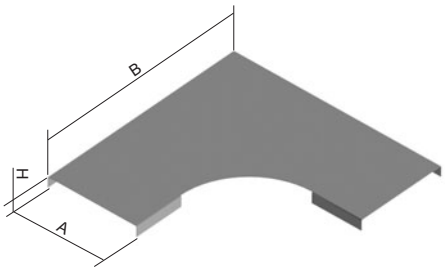

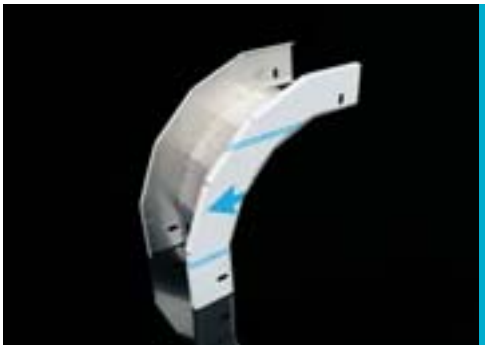

łuk opadający 90°

numer pozycji	A	H	B	↕	‡	⊥⊤	IX
NIXKO 90X50X62	62	50	240	0,8	0,40	4	●
NIXKO 90X50X125	125	50	240	0,8	0,50	4	●
NIXKO 90X50X250	250	50	240	0,8	0,70	4	●
NIXKO 90X100X125	125	100	290	0,8	0,78	8	●
NIXKO 90X100X250	250	100	290	0,8	0,98	8	●
NIXKO 90X100X500	500	100	290	0,8	1,37	8	◷

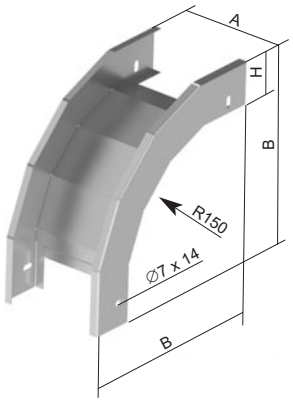

Połączenie wykonuje się poprzez bezpośrednie wsunięcie korytka kablowego do kształtki a następnie zabezpieczenie śrubami NIXSM 6X10 (str. 14).



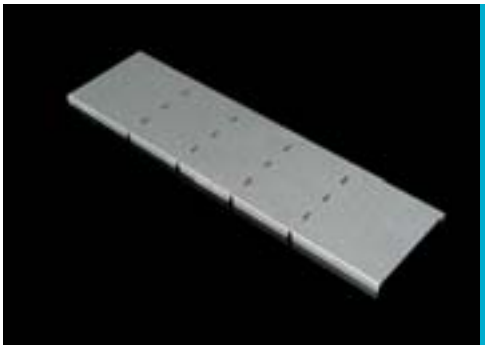

pokrywa opadającego łuku 90°

numer pozycji	A	H	B	↕	‡	IX
NIXVKO 90X50X62	62	15	276	0,6	0,19	●
NIXVKO 90X50X125	125	15	276	0,6	0,31	●
NIXVKO 90X50X250	250	15	276	0,6	0,56	●
NIXVKO 90X100X125	125	15	326	0,6	0,37	●
NIXVKO 90X100X250	250	15	326	0,6	0,67	●
NIXVKO 90X100X500	500	15	326	0,6	1,27	◷

Przymocowanie wykonuje się przy pomocy uchwytu pokrywy NIXUV (str. 4).
Dostarczane są proste pokrywy. Skonstruowane są z jednego kawałka blachy z pociętymi ścianami bocznymi, które następnie zagina się przy montażu.

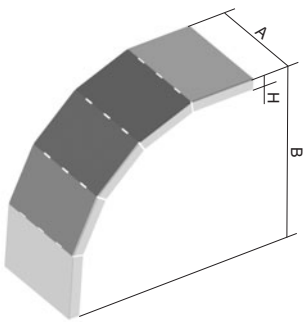



↕ grubość blachy (mm) ‡ waga kg/szt. ⊥⊤ liczba śrub do połączenia ● standard ◷ na zamówienie IX stal nierdzewna

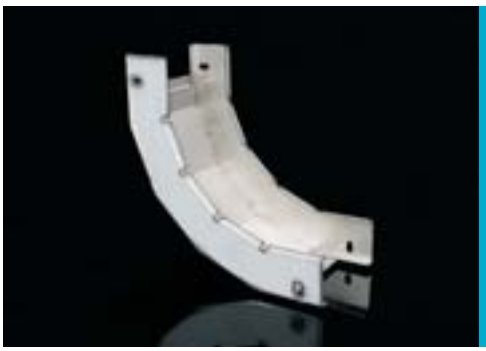

wznoszący się łuk 90°

numer pozycji	A	H	B	↕	⇟	⇩	IX
NIXSO 90X50X62	62	50	240	0,8	0,44	4	●
NIXSO 90X50X125	125	50	240	0,8	0,57	4	●
NIXSO 90X50X250	250	50	240	0,8	0,82	4	●
NIXSO 90X100X125	125	100	290	0,8	0,92	8	●
NIXSO 90X100X250	250	100	290	0,8	1,24	8	●
NIXSO 90X100X500	500	100	290	0,8	1,88	8	◷

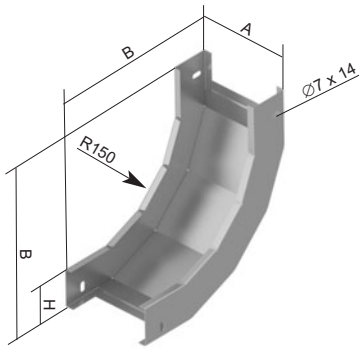

Połączenie wykonuje się poprzez bezpośrednie wsunięcie korytka kablowego do kształtki a następnie zabezpieczenie śrubami NIXSM 6X10 (str. 14).

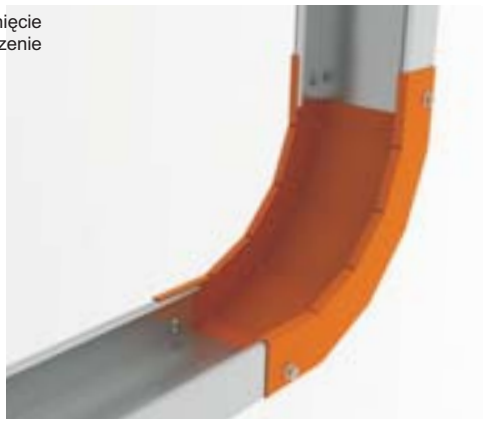



pokrywa wznoszącego się łuku 90°

numer pozycji	A	H	B	↕	⇟	IX
NIXVSO 90X62	62	15	221	0,6	0,15	●
NIXVSO 90X125	125	15	221	0,6	0,25	●
NIXVSO 90X250	250	15	221	0,6	0,45	●
NIXVSO 90X500	500	15	221	0,6	0,86	◷

Przymocowanie wykonuje się przy pomocy uchwytu pokrywy NIXUV (str. 4).
Dostarczane są proste pokrywy. Skonstruowane są z jednego kawałka blachy z pociętymi ścianami bocznymi, które następnie zagina się przy montażu.

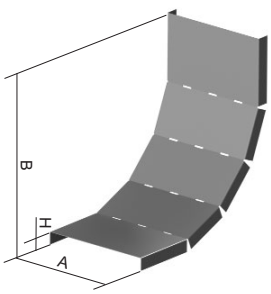



↕ grubość blachy (mm) ⇟ waga kg/szt. ⇩ liczba śrub do połączenia ● standard ◷ na zamówienie IX stal nierdzewna

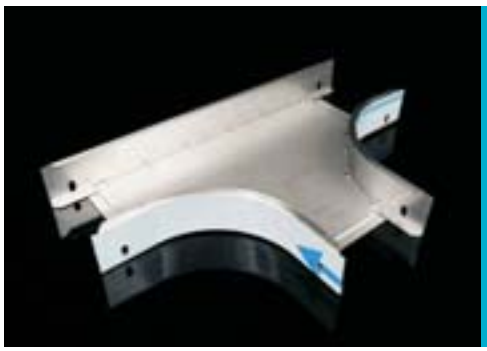

element T

numer pozycji	A	H	B	C	↕	↨	⊥⊤	IX
NIXT 50X62	62	50	385	225	0,8	0,61	6	●
NIXT 50X125	125	50	448	288	0,8	0,87	6	●
NIXT 50X250	250	50	573	413	0,8	1,52	6	●
NIXT 100X125	125	100	448	288	0,8	1,19	12	●
NIXT 100X250	250	100	573	413	0,8	1,88	12	●
NIXT 100X500	500	100	823	663	0,8	3,87	12	◷

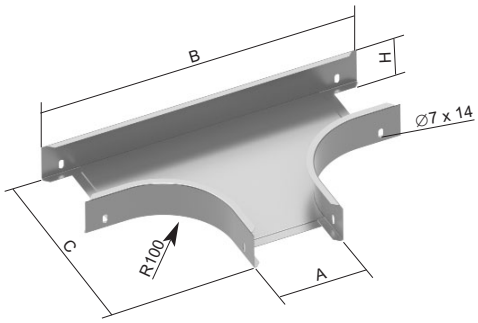

Połączenie wykonuje się poprzez bezpośrednie wsunięcie korytka kablowego do kształtki a następnie zabezpieczenie śrubami NIXSM 6X10 (str. 14).

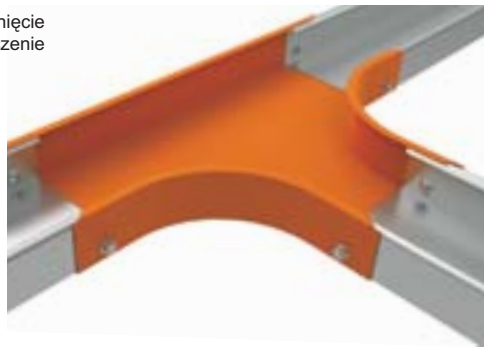

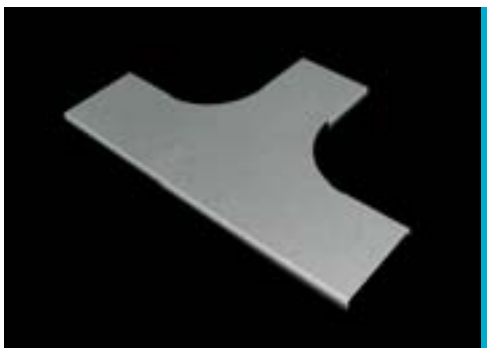

pokrywa elementu T

numer pozycji	A	H	B	C	↕	↨	IX
NIXVT 62	62	15	409	238	0,6	0,25	●
NIXVT 125	125	15	472	300	0,6	0,47	●
NIXVT 250	250	15	597	426	0,6	1,01	●
NIXVT 500	500	15	848	676	0,6	2,56	◷

Przymocowanie wykonuje się przy pomocy uchwytu pokrywy NIXUV (str. 4).

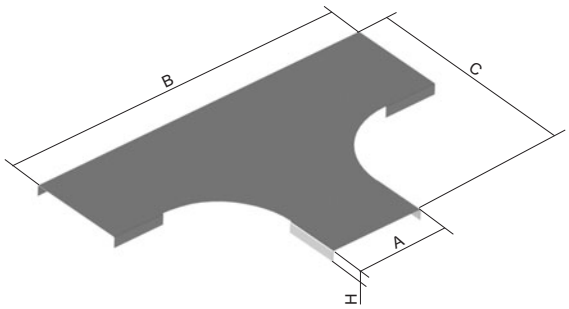



krzyż

numer pozycji	A	H	B	↕	⇕	⇊	IX
NIXKR 50X62	62	50	385	0,8	0,77	8	◷
NIXKR 50X125	125	50	448	0,8	1,04	8	◷
NIXKR 50X250	250	50	573	0,8	1,74	8	◷
NIXKR 100X125	125	100	448	0,8	1,39	16	◷
NIXKR 100X250	250	100	573	0,8	2,10	16	◷
NIXKR 100X500	500	100	823	0,8	4,09	16	◷

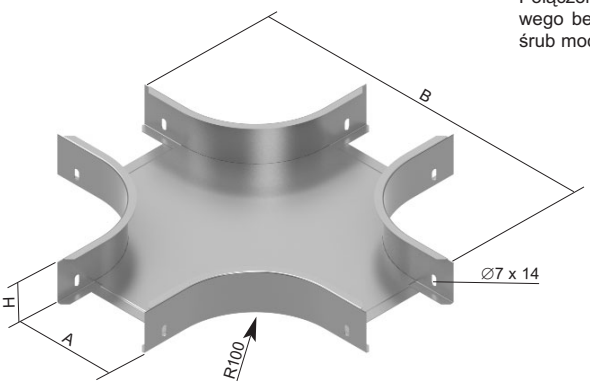

Połączenie uzyskujemy przez włożenie koryta kablowego bezpośrednio do kształtki i montaż kolejnych śrub mocujących NIXSM 6X10 (str. 14).

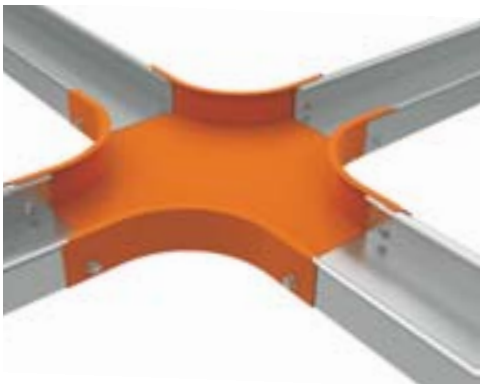



pokrywa krzyża

numer pozycji	A	H	B	↕	⇕	IX
NIXVKR 62	62	15	409	0,6	0,31	◷
NIXVKR 125	125	15	472	0,6	0,58	◷
NIXVKR 250	250	15	597	0,6	1,22	◷
NIXVKR 500	500	15	848	0,6	2,95	◷

Przymocowanie wykonuje się przy pomocy uchwytu pokrywy NIXUV (str. 4).

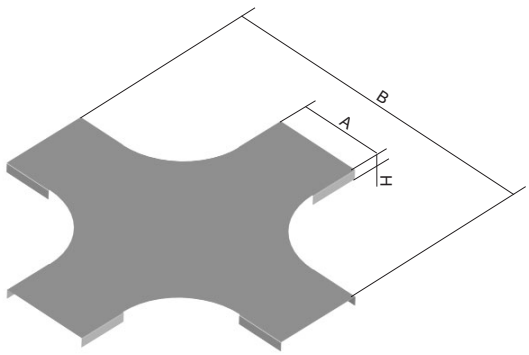

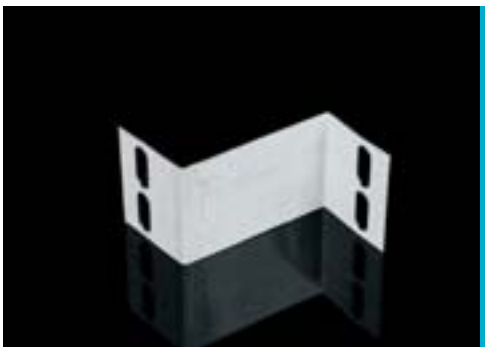

redukcja

numer pozycji	A	H	↕	‡	⊥⊤	IX
NIXR 50X62	65	43	0,6	0,02	2	●
NIXR 50X125	127	43	0,6	0,04	2	●
NIXR 100X125	127	93	0,6	0,08	4	●
NIXR 100X250	250	93	0,6	0,18	4	◷

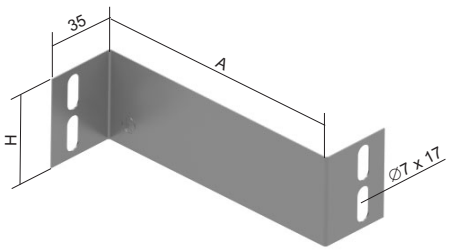

Połączenie wykonuje się za pomocą śrub NIXSM 6X10 (str. 14).
Redukcja służy do przejścia pomiędzy różnymi szerokościami korytek o takiej samej wysokości ścian bocznych.

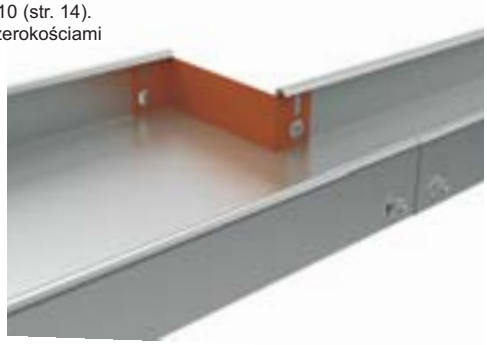



złączka kątowa

numer pozycji	H	↕	‡	IX
NIXSUK 50	46	0,8	0,05	●
NIXSUK 100	96	0,8	0,12	●

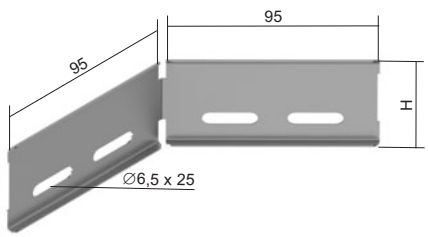

Złącze wykonywane jest przy pomocy śrub NIXSM 6X10 (str. 14).
Złączki kątowe stosowane są głównie do łączenia w miejscach łagodnego załamania trasy albo dla wyciągnięcia łuków o dużych średnicach albo w celu obejścia słupów i filarów.
Zaletą złączki kątowej jest możliwość utworzenia łatwego załamania trasy praktycznie pod dowolnym kątem.



↕ grubość blachy (mm) ‡ waga kg/szt. ⊥⊤ liczba śrub do połączenia ● standard ◷ na zamówienie IX stal nierdzewna



końcówka

numer pozycji	A	H	↕	⇟	⇩	IX
NIXK 50X62	60	50	0,6	0,03	2	●
NIXK 50X125	123	50	0,6	0,04	2	●
NIXK 50X250	248	50	0,6	0,07	4	●
NIXK 100X125	125	100	0,6	0,08	2	●
NIXK 100X250	250	100	0,6	0,14	4	●
NIXK 100X500	500	100	0,6	0,34	4	◷

Połączenie wykonuje się za pomocą śrub NIXSM 6X10 (str. 14).
Końcówka służy do zaślepienia końca trasy.

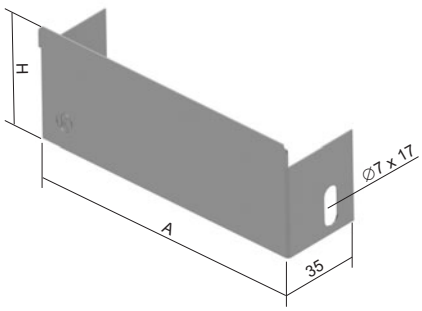

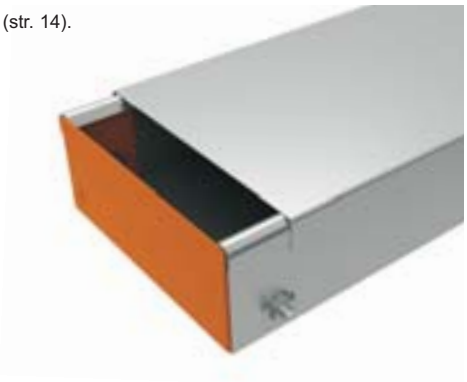

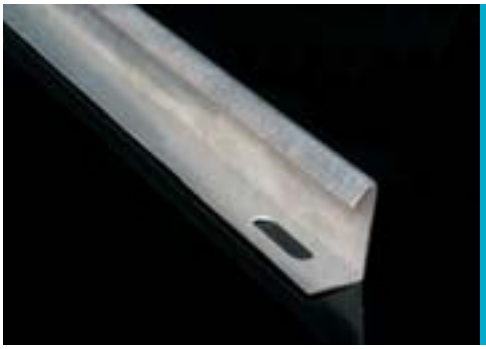

przegroda

numer pozycji	H	↕	⇟	IX
NIXPZ 50	44	0,6	0,35	●
NIXPZ 100	94	0,6	0,60	●

Standardowa długość przegrody wynosi 2 metry.
Zamocowanie przegrody wykonuje się za pomocą śrub NIXSM 6X10 (str. 14).

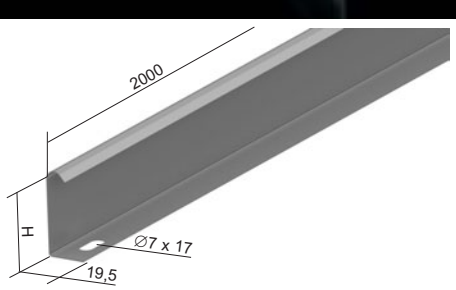

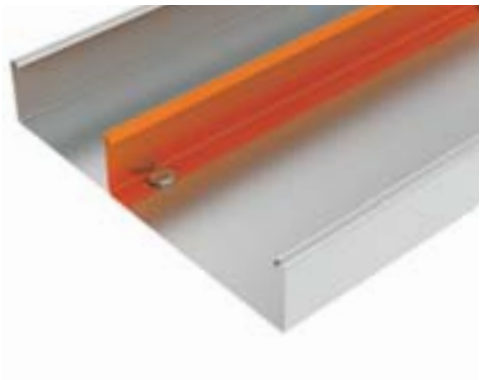

↕ grubość blachy (mm) | ⇟ waga kg/szt. | waga kg/m | ⇩ liczba śrub do połączenia | ● standard | ◷ na zamówienie | IX stal nierdzewna

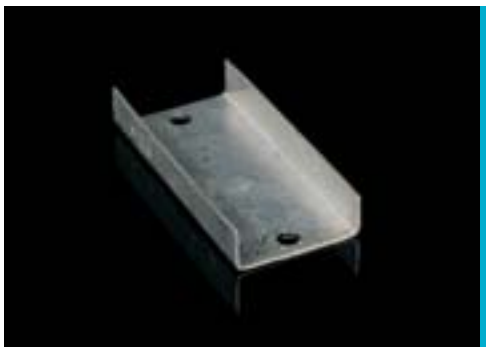

złączka

numer pozycji	↕	⇟	⊥⊤	IX
NIXS 40	0,8	0,03	2	●

Połączenie wykonuje się za pomocą śrub NIXSMP 5X10 (str. 14).
Aby uzyskać połączenie przewodzące zgodne z ČSN 33 2000-4-41 należy zawsze używać podkładki wachlarzowej (część NIXSMP 5X10) pod łbem śruby.

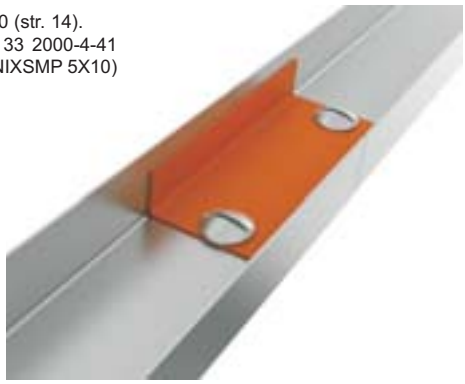

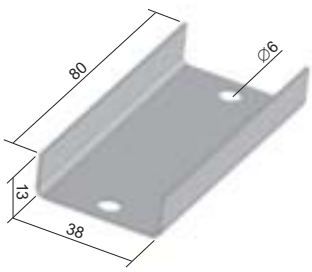



złączka

numer pozycji	H	↕	⇟	⊥⊤	IX
NIXS 50	47	0,8	0,03	2	●
NIXS 100	97	0,8	0,06	4	●

Połączenie wykonuje się za pomocą śrub NIXSM 6X10 (str. 14).



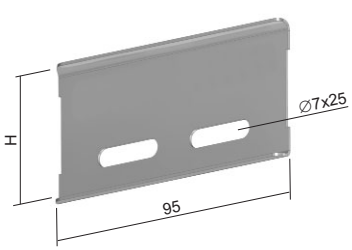



podpora na ścianę

numer pozycji	A	B	C	⊥	⇟	IX
NIXDS 62	88	72	38	180	0,13	●
NIXDS 125	142	90	56	160	0,22	●
NIXDS 250	267	104	70	150	0,38	●
NIXDS 500	518	130	90	170	1,02	◷

Przymocowanie korytka do podpory wykonuje się za pomocą śrub NIXSM 6X10 (str. 14).
Mocowanie podpory na ścianę odbywa się za pomocą 2 szt. kotew INOXKPO 8X75 (str. 14).

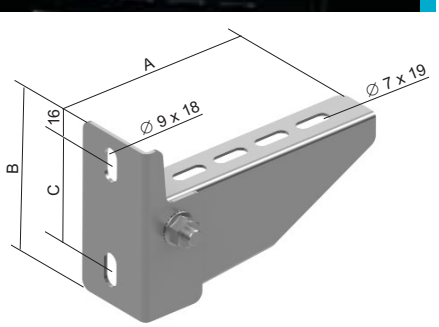

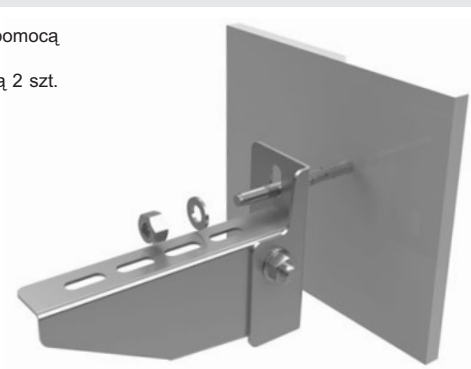

↕ grubość blachy (mm) ⇟ waga kg/szt. ⊥⊤ liczba śrub do połączenia ● standard IX stal nierdzewna
⊥ max obciążenie (kg) ◷ na zamówienie



wieszak

numer pozycji	L	D	↕	‡	IX
NIXZ 62	107	∅9 x 18	1,0	0,05	●
NIXZ 125	170	∅9 x 18	1,0	0,09	●
NIXZ 250	295	∅9 x 18	1,0	0,15	●
NIXZ 500	545	∅11 x 20	1,0	0,28	◷

W połączeniu z prętami gwintowanymi służy do zawieszenia korytka do sufitu.

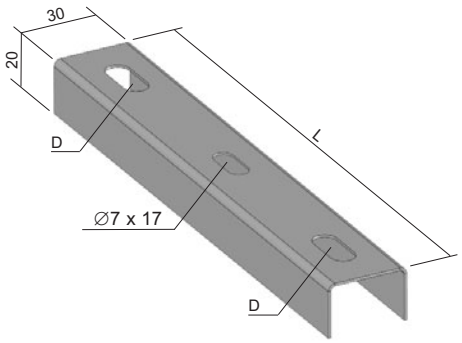

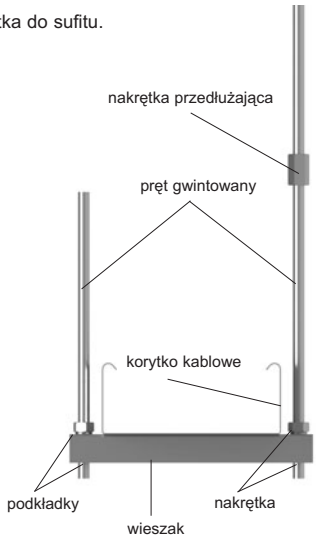



pręt gwintowany

numer pozycji	Ø	długość	IX
INOXZT 8	8	2000	●

Standardowa długość pręta gwintowanego wynosi 2 metry.



nakrętka przedłużająca

numer pozycji	Ø	‡	IX
NIXPM	M8	0,02	◷

Nakrętka przedłużająca służy do połączenia i przedłużenia dwóch prętów gwintowanych INOXZT 8.

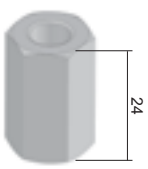



śruba + nakrętka + podkładky wachlarzowe

numer pozycji	↺	IX
NIXSMP 5X10	100	●

Służy do zapewnienia połączenia przewodzącego.



śruba bramowa oraz nakrętka zaciskowa

numer pozycji	↺	IX
NIXSM 6X10	100	●

Służy do zapewnienia połączenia przewodzącego.



nakrętka sześciokątna, podkładka

numer pozycji	D	IX
INOXM 8	-	●
INOXPD 8	17	●

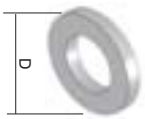



kotwa

numer pozycji		IX
INOXKPO 8X75	dla przymocowania wsporników NIXDS do ściany	●
INOXKPOZ 8	wbijana kotwa cylindryczna dla przymocowania pręta gwintowanego	●



przepust

numer pozycji	A	B	C	D	E	‡	
NKP 9	10	15	24	5	0,5 - 5	0,002	●
NKP 11	12	18,5	26	5	0,5 - 5	0,004	●
NKP 13	16	20	31	6	0,5 - 5	0,006	●
NKP 16	17	22	33	6	0,5 - 5	0,006	●
NKP 21	24	28	40	7	0,5 - 5	0,010	●
NKP 29	31	37	53	7	0,5 - 5	0,018	●

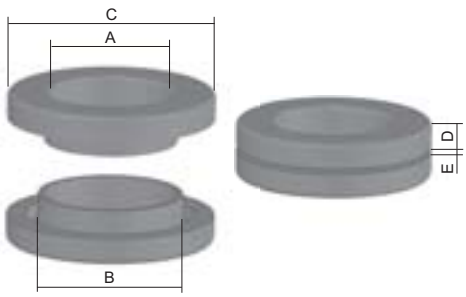

Przepusty służą do bezpiecznego przechodzenia kabli przez blachę.
Do wykonanego otworu w dnie lub ścianie bocznej korytka z jednej strony wsuwa się jedną część przepustu, drugą część wsuwa się z drugiej strony i ściskając jednocześnie obie części przepustu łączymy je ze sobą.
B - średnica wierconego otworu

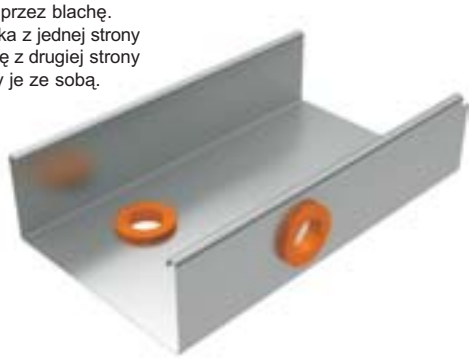



osłona krawędzi

numer pozycji	‡	↺	
NCH	0,06	10	●

Osłona krawędzi z tworzywa sztucznego z wkładką stalową; służy do ochrony krawędzi korytek kablowych.
Opakowanie = 10 metrów.
Towar może być dostarczany tylko w ilości będącej wielokrotnością 10 m.
Osłonę można instalować na blachy o grubości maksymalnie 2 mm.

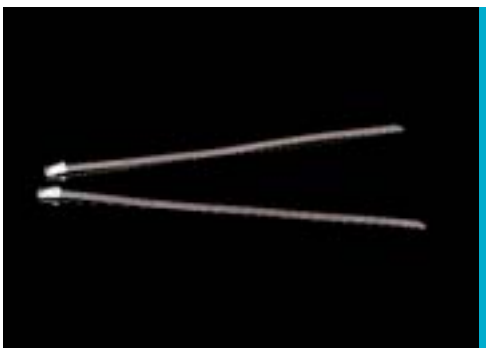

pasek ściągający

numer pozycji	‡	↺	IX
SPK 200X4.6	0,002	100	●

Pasek ściągający służy do bardziej wytrzymałego zamocowania pokrywy NIXV 40 (str. 4) do korytka NIXKZN 20X40 (str. 3). Połączenie nie jest demontowalne.

materiał

Wyroby ze stali nierdzewnej wykonywane są z austenitycznej stali chromowo-niklowej zgodnie z odpowiadającymi normami: ČSN 17 240; AISI 304; DIN X5CrNi18-10; W.-Nr. 1. 4301.
Elementy pokryte są z zewnętrznej strony folią ochronną.
Na zamówienie możliwe jest dostarczenie wyrobów ze stali o jakości 316 wg AISI.
Termin dostawy i ofertę cenową sporządzi - na podstawie specyfikacji - przedstawiciel handlowy firmy KOPOS ELEKTRO PL.

pakowanie i dostawa

Korytka kablowe i przegrody dostarczane są w długości krotności 2 metrów.
Wyroby dostarczane na sztuki można zamówić w krotności 1 sztuki. Wyjątek stanowią śruby NIXSMP 5X10 oraz NIXSM 6X10, które pakowane są po 100 sztuk.
Osłona krawędzi dostarczana jest w zwojach po 10 metrów.

łączenie korytek kablowych

Łączenie korytek kablowych wykonywane jest przy pomocy złączki NIXS.. oraz śrub NIXSM 6X10. Łączenie zapewnia połączenie elektryczne.
Łączenie korytek kablowych i kształtek dla poziomej lub pionowej zmiany kształtu trasy wykonane jest poprzez zasunięcie korytka kablowego do kształtki oraz połączenie przy pomocy śrub NIXSM 6X10. Specjalny kształt końcówek zapewnia połączenie w jednej płaszczyźnie, tworząc w ten sposób jednolitą powierzchnię dla wkładania kabli, zapobiegając ich uszkodzeniu.

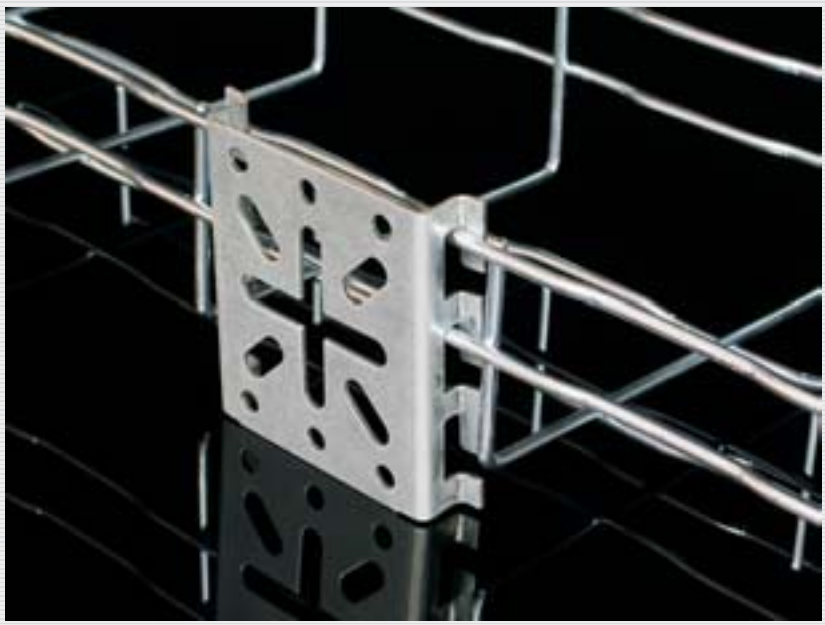




BASEG