Zacisk linowy

OC

Służy do wykonania pętli na linach stalowych lub drutach odgromowych.

NR KAT.	STARY NR KAT.	A	B	C	D*
93600101	36.1	9	20	M4	3
93600201	36.2	11	24	M5	5
93600301	36.3	13	28	M5	6
93600401	36.4	16	34	M6	8
93600501	36.5	19	42	M8	10
93600601	36.6	20	44	M8	11
93600701	36.7	24	55	M10	12
93600801	36.8	25	57	M10	14
93600901	36.9	29	63	M12	16

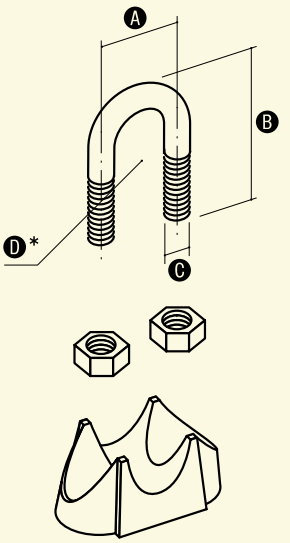

* Wymiar nominalny

Uszczelnienie do drutu odgromowego

PCV

NOWOŚĆ

Służy do uszczelniania drutu odgromowego Ø 8-10 na dachach krytych papą lub membraną. Mocowany do pokrycia dachu poprzez klejenie za pomocą kleju ELKO-FIX (str. 77). Do zestawu dołączona jest rurka termokurczliwa zapewniająca odpowiednią szczelność.

NR KAT.	STARY NR KAT.	A	B	C
10900199	109.1/M	155	150	20
10910199	109.1/P	155	150	20

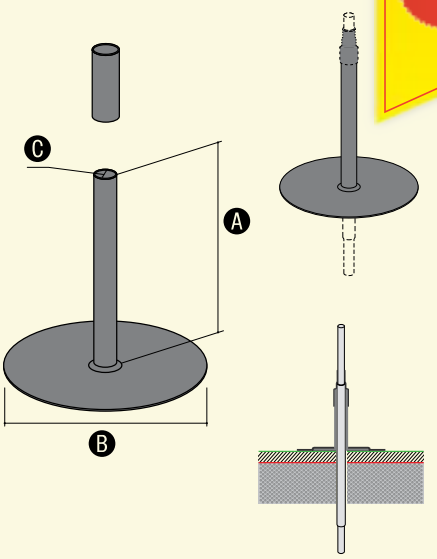

Fartuch uszczelniający

PCV

NOWOŚĆ

Zastosowanie: do uszczelnień dachowych. Zapewnia odpowiednie przymocowanie do powierzchni dachu oraz zabezpiecza przed wilgocią. Należy mocować do membrany za pomocą kleju do membrany (11000599 - str. 77), a do papy poprzez zgrzewanie oraz za pomocą kleju ELKO-FIX (str. 77).

NR KAT.	STARY NR KAT.	A	B	TYP
10900221	109.2/M	250	25	membrana
10900222	109.2/P	250	25	papa

