Uchwyt z tworzywa

PCV

Służy do prowadzenia drutu odgromowego na dachach płaskich lub spadzistych o niewielkim nachyleniu. Mocowany do podłoża za pomocą paska mocującego (z papy lub membrany) poprzez zgrzewanie (dachy papowe) lub klejenie (dachy membranowe). Prosta konstrukcja pozwala na szybki i łatwy montaż. Szczegóły dotyczące sposobu klejenia znajdziesz na **www.elkobis.com.pl**.

NR KAT.	STARY NR KAT.	A	B	C
93000311	30.3	102	70	6-8

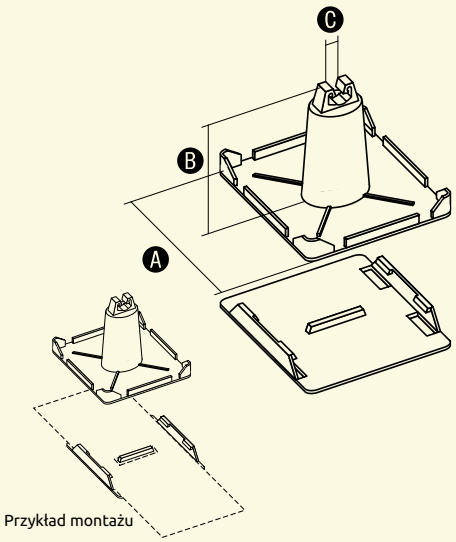

Przykład montażu

Pasek mocujący

Służy do mocowania uchwytu z tworzywa 93000311 na dachach płaskich. Specjalna konstrukcja pozwala na idealne zamocowanie paska w uchwycie.

NR KAT.	STARY NR KAT.	TYP	A	B
93020311	30.3/P	papa	300	100
93010311	30.3/M	membrana	300	100

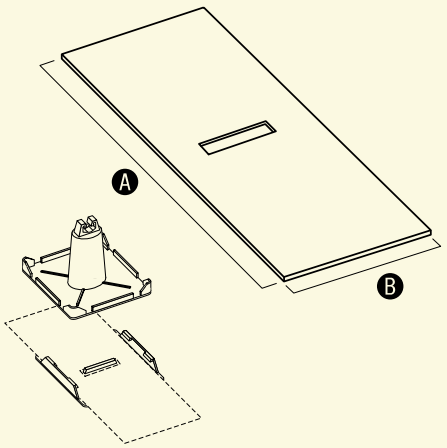

Przykład montażu

Uchwyt dachowy z płytką

OC 01 OG 02 CU 03 LA 16

Służy do prowadzenia drutu odgromowego na płaskich dachach. Mocowany do podłoża za pomocą wkrętów, gwoździ lub poprzez klejenie. Szczegóły dotyczące sposobu klejenia znajdziesz na **www.elkobis.com.pl**.

W celu zamówienia alternatywnej wersji materiałowej, zmień dwie ostatnie cyfry numeru katalogowego.

NR KAT.	STARY NR KAT.	TYP	A	B	C	D	E
91500101	15.1	zaciskany	70	70	150	25	5
91500401	15.1.1	zaciskany	70	70	100	25	5
91500201	15.1/S	skręcany	70	70	150	25	5
91500501	15.1.1/S	skręcany	70	70	100	25	5

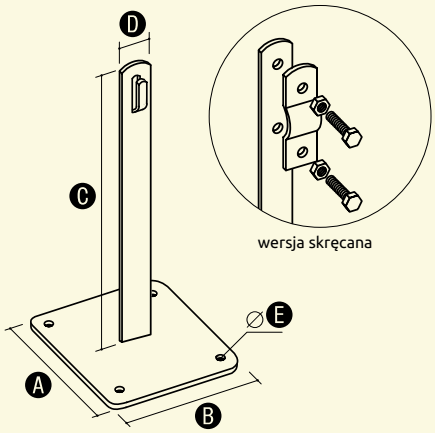

wersja skręcana