Uchwyt uniwersalny

OC 01 OG 02 CU 03 LA 16

Służy do prowadzenia drutu odgromowego od Ø 6-8mm na dachach krytych blachodachówką lub gontami papowymi. Mocowany do podłoża przy użyciu wkręta farmerskiego (zamawiać oddzielnie - str.76).

W celu zamówienia alternatywnej wersji materiałowej, zmień dwie ostatnie cyfry numeru katalogowego.

NR KAT.	STARY NR KAT.	TYP	A	B	C
95902101	59.1B	zaciskany	115	26	35
95912101	59.1B/S	skręcany	115	26	35

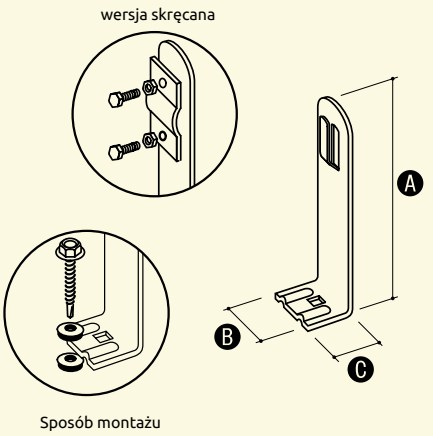

Sposób montażu

Uchwyt uniwersalny taśmowy

OC 01 OG 02 LA 16

NOWOŚĆ

Służy do prowadzenia drutu odgromowego na dachach krytych dachówką z zamkiem. Taśma wykonana jest z plastycznego aluminium, co pozwala na dopasowanie uchwytu do każdego modelu i typu dachówki. Element mocujący drut wykonany jest ze stali (OC, OG, LA).

W celu zamówienia alternatywnej wersji materiałowej, zmień dwie ostatnie cyfry numeru katalogowego.

NR KAT.	STARY NR KAT.	A	B	C
91004001	10.10	115	25	250

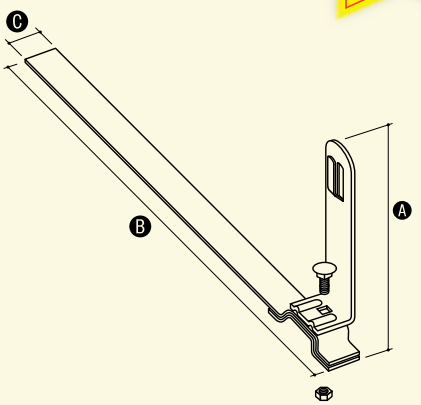

Uchwyt uniwersalny taśmowy z plastikiem

NOWOŚĆ

Służy do prowadzenia drutu odgromowego na dachach krytych dachówką z zamkiem. Taśma wykonana jest z plastycznego aluminium, co pozwala na dopasowanie uchwytu do każdego modelu i typu dachówki. Element mocujący drut wykonany jest plastiku.

NR KAT.	STARY NR KAT.	A	B	C
91004101	10.10/P	70	25	250

