Wspornik odstępowy na słup wirowy

OC 01 MI 04 LA 16

Służy do mocowania profi

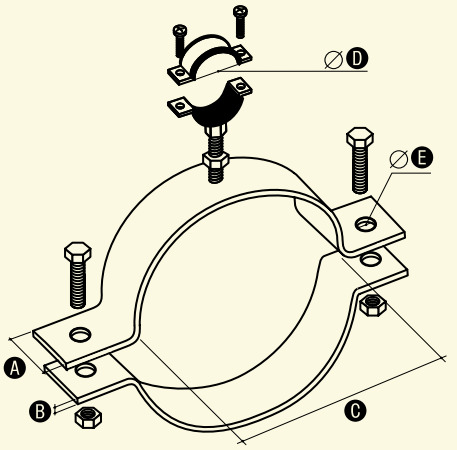

W celu zamówienia alternatywnej wersji materiałowej, zmień dwie ostatnie cyfry numeru katalogowego.

NR KAT.	STARY NR KAT.	A	B	C	D	E	ŚRUBA
10700101	107.1	30	4	240	32-37	9	2 x M8/30

Obejma wysięgnika na słup wirowy

OC 01 CU 03 LA 16

Służy do mocowania rur wysięgnika (94400101- str. 82) i masztów (96201005 - str. 62) na słupach wirowych.

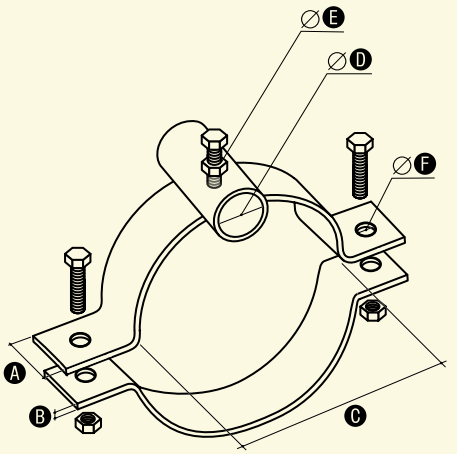

W celu zamówienia alternatywnej wersji materiałowej, zmień dwie ostatnie cyfry numeru katalogowego.

NR KAT.	STARY NR KAT.	A	B	C	D	E	F	ŚRUBA
10800101	108.1	30	4	240	51	M10	9	2 x M8x30

Śruba hakowa

OC

Służy do wykonywania naciągów izolowanych linii napowietrznych.

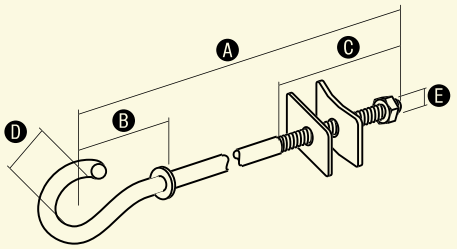

NR KAT.	STARY NR KAT.	A	B	C	D	E
97500101	75.1	110	80	80	40	M16
97500201	75.2	150	80	80	40	M16
97500301	75.3	215	80	80	40	M16
97500501	75.4	255	80	80	40	M16
97500601	75.5	300	80	80	40	M16
97500701	75.6	360	80	80	40	M16
97500801	75.7	420	80	80	40	M16
97500901	75.8	500	80	80	40	M16
97501001	75.9	550	80	80	40	M16
97501101	75.10	600	80	80	40	M16
97511101	75.11	120	80	80	40	M20
97511201	75.12	160	80	80	40	M20
97511301	75.13	220	80	80	40	M20
97511401	75.14	250	80	80	40	M20
97511501	75.15	320	80	80	40	M20
97511601	75.16	340	80	80	40	M20
97511701	75.17	370	80	80	40	M20
97511801	75.18	510	80	80	40	M20