Śruba rzymska "oczko-oczko"

OC

Służy do wykonywania naciągów.

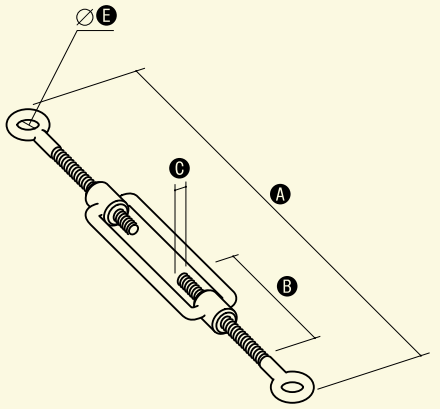

NR KAT.	STARY NR KAT.	A	B	C	E
93200101	32.1	167-247	80	M6	9
93200201	32.2	179-254	84	M8	10
93200301	32.3	210-295	105	M10	14
93200401	32.4	230-310	115	M12	16
93200501	32.5	250-340	122	M14	18
93200601	32.6	330-440	165	M16	22

Inne wymiary na zamówienie.

Śruba rzymska "hak-hak"

OC

Służy do wykonywania naciągów.

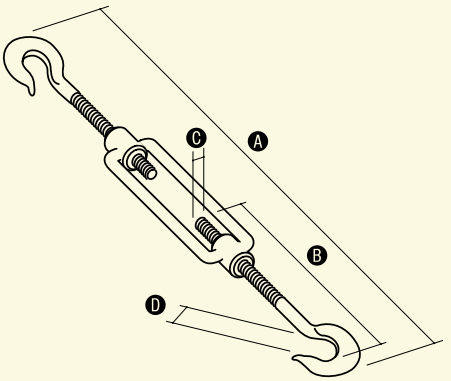

NR KAT.	STARY NR KAT.	A	B	C	D
93400101	34.1	180-260	85	M6	8,5
93400201	34.2	195-270	85	M8	11
93400301	34.3	230-315	112	M10	13,5
93400401	34.4	250-330	117	M12	15,51
93400501	34.5	280-370	122	M14	8,5
93400601	34.6	320-430	138	M16	19

Inne wymiary na zamówienie.

Śruba rzymska "hak-oczko"

OC

Służy do wykonywania naciągów.

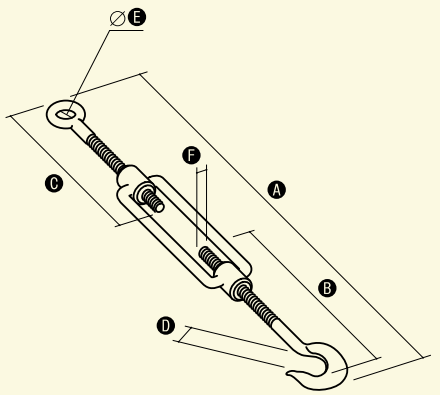

NR KAT.	STARY NR KAT.	A	B	C	D	E	F
93500101	35.1	170-252	85	80	8,5	9	M6
93500201	35.2	182-257	85	84	11	10	M8
93500301	35.3	213-298	112	105	13,5	14	M10
93500401	35.4	238-318	117	115	15,5	16	M12
93500501	35.5	263-353	122	122	8,5	18	M14
93500601	35.6	320-430	138	165	19	22	M16

Inne wymiary na zamówienie.