Obudowa złącza kontrolnego do gruntu

PCV

PRODUKT PRZEBADANY

WZÓR CHRONIONY PRAWEM PATENTOWYM

Służy do montażu złącz kontrolnych lub ochrony innych urządzeń elektrycznych. Modułowa konstrukcja pozwala na regulację głębokości (poprzez dołożenie dodatkowego elementu dystansującego).
Wysoka wytrzymałość mechaniczna, potwierdzona badaniami zgodnie z **PN-EN 62561-5:2011** sprawia, że obudowa może być stosowana zarówno w terenie nieutwardzonym, jak i w ciągach komunikacyjnych przeznaczonych dla transportu ciężkiego.

NR KAT.	STARY NR KAT.	TYP	A	B	C	D	E	F	G	H
95000108	50.1	komplet	300	300	120	93	200	200	5	33
95010108	50.A	pokrywa								
95020108	50.B	podstawa	300	300	120					
95030108	50.C	element dystansujący				93	200	200	5	33
95040108	50.D	dno								

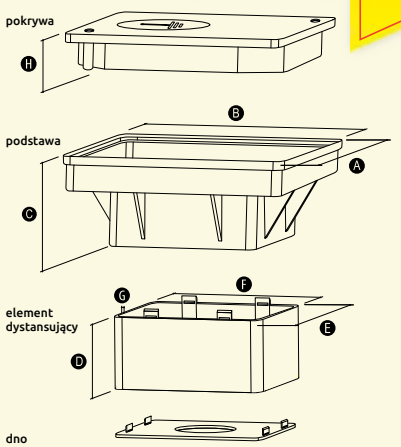

Zobacz także skrzynki do elewacji str. 41 .

Obudowa na złącze kontrolne do gruntu

PCV

Wykorzystywana przy montażu złącz kontrolnych i przewodów odprowadzających w ziemi bądź pod elewacją.

NR KAT.	STARY NR KAT.	A	B	C
94900108	49.1	200	193	166

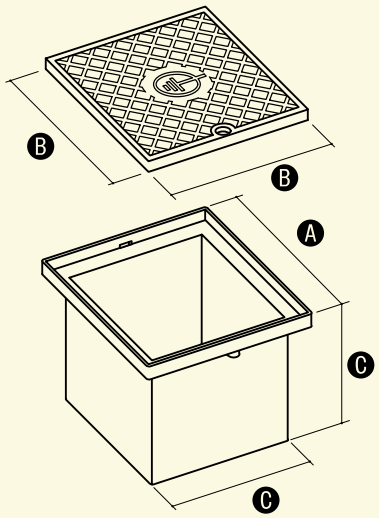

Zobacz także skrzynki do elewacji str. 41.

Obejma uziemiająca

CU 03 NI 05

Służy do wykonania połączeń wyrównawczych na rurach.

W celu zamówienia alternatywnej wersji materiałowej, zmień dwie ostatnie cyfry numeru katalogowego.

NR KAT.	STARY NR KAT.	A	B	C	ŚRUBA
96409005	64.1	105	26	Ø21	2xM6/16 + 1xM6/20
96409105	64.2	120	26	Ø28	2xM6/16 + 1xM6/20
96409205	64.3	123	26	Ø34	2xM6/16 + 1xM6/20
96409305	64.4	126	26	Ø44	2xM6/16 + 1xM6/20

