Uchwyt do drutu z kołkiem

OC 01 OG 02 LA 16

Służy do prowadzenia drutu odgromowego na ścianach obiektów. Mocowany do podłoża poprzez wkręcanie.

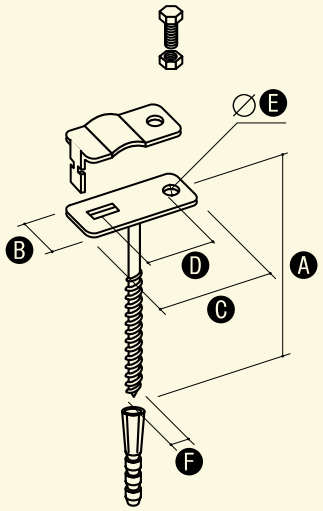

W celu zamówienia alternatywnej wersji materiałowej, zmień dwie ostatnie cyfry numeru katalogowego.

NR KAT.	STARY NR KAT.	A *	B	C	D	E	F	ŚRUBA
91210101	12.1.1	100	20	42	30	7	10	M6/16
91210201	12.2.1	120	20	42	30	7	12	M6/16
91210301	12.3.1	160	20	42	30	7	12	M6/16
91210901	12.4.1	250	20	42	30	7	12	M6/16

* Wymiar może ulec zmianie.

Uchwyt z kołkiem (wkręcany) do bednarki

OC 01 OG 02 MI 04 NI 05 LA 16

Służy do prowadzenia bednarki na ścianach obiektów. Mocowany do podłoża przy użyciu kołka rozporowego.

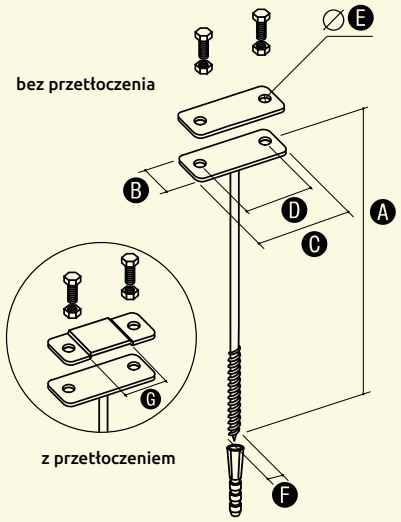

W celu zamówienia alternatywnej wersji materiałowej, zmień dwie ostatnie cyfry numeru katalogowego.

NR KAT.	STARY NR KAT.	TYP	A *	B	C	D	E	F	G	ŚRUBA
91230301	12.3/B	z przetłoczeniem	160	25	80	50	7	12	40	2xM6/16
91230801	12.8/B	bez przetłoczenia	160	25	80	50	7	12	-	2xM6/16

* Wymiar może ulec zmianie.

Uchwyt z kołkiem kątowy (wkręcany)

OC 01 OG 02 CU 03 LA 16

Służy do prowadzenia drutu odgromowego na ścianach obiektów, np. na ogniomurkach. Mocowany do podłoża przy użyciu kołka rozporowego.

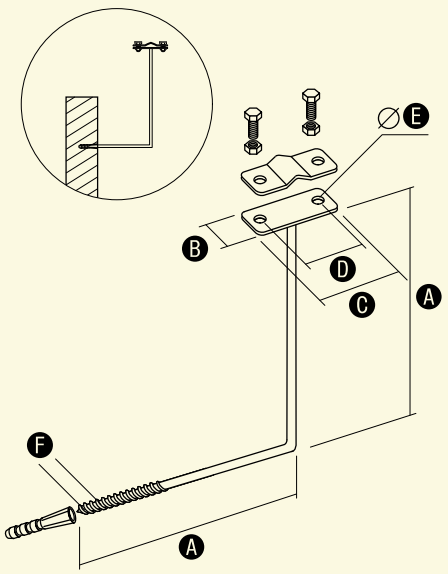

W celu zamówienia alternatywnej wersji materiałowej, zmień dwie ostatnie cyfry numeru katalogowego.

NR KAT.	STARY NR KAT.	A	B	C	D	E	F	ŚRUBA
91240101	12.4 K	200	20	57	30	7	12	2xM6/16