Uchwyt pod dachówkę z zaczepem skręcony

OC 01 OG 02 CU 03 LA 16

Służy do prowadzenia drutu odgromowego na dachach krytych dachówką. Zaczep uniemożliwia wysunięcie się uchwytu spod dachówki.

W celu zamówienia alternatywnej wersji materiałowej, zmień dwie ostatnie cyfry numeru katalogowego.

NR KAT.	STARY NR KAT.	TYP	A	C	D
91102401	11.2/Z	zaciskany	330	150	25
91102501	11.3/Z	zaciskany	415	150	25
91102601	11.4/Z	zaciskany	450	150	25
91102701	11.2.1/Z	zaciskany	330	100	25
91102801	11.3.1/Z	zaciskany	415	100	25
91102901	11.4.1/Z	zaciskany	450	100	25
91103001	11.2/Z/S	skręcany	330	150	25
91103101	11.3/Z/S	skręcany	415	150	25
91103201	11.4/Z/S	skręcany	450	150	25
91103301	11.2.1/Z/S	skręcany	330	100	25
91103401	11.3.1/Z/S	skręcany	415	100	25
91103501	11.4.1/Z/S	skręcany	450	100	25

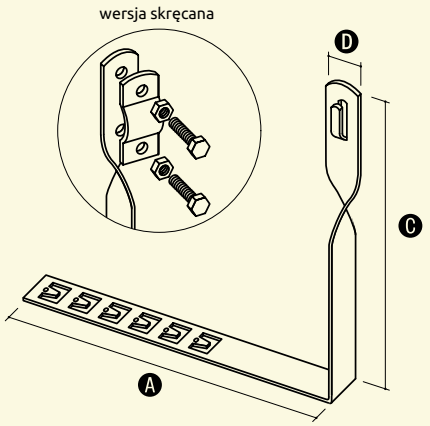

Uchwyt pod dachówkę z zamkiem

OC 01 OG 02 CU 03 NI 05 LA 16

Służy do prowadzenia drutu odgromowego na dachach krytych dachówką z zamkiem.

Kompletny wykaz uchwytów na str. 97.

NR KAT.	STARY NR KAT.	TYP	A	B
91005001	10.5	zaciskany	150	25
91008001	10.5.1	zaciskany	100	25
91006001	10.5/S	skręcany	150	25
91009001	10.5.1/S	skręcany	100	25

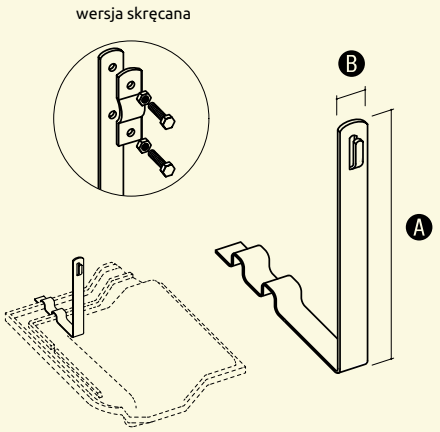

Sprawdź profi

Uchwyt pod dachówkę z zamkiem skręcony

OC 01 OG 02 CU 03 NI 05 LA 16

Służy do prowadzenia drutu odgromowego na dachach krytych dachówką z zamkiem.

Kompletny wykaz uchwytów na str. 97.

NR KAT.	STARY NR KAT.	TYP	A	B
91105001	11.5	zaciskany	150	25
91108001	11.5.1	zaciskany	100	25
91106001	11.5/S	skręcany	150	25
91109001	11.5.1/S	skręcany	100	25

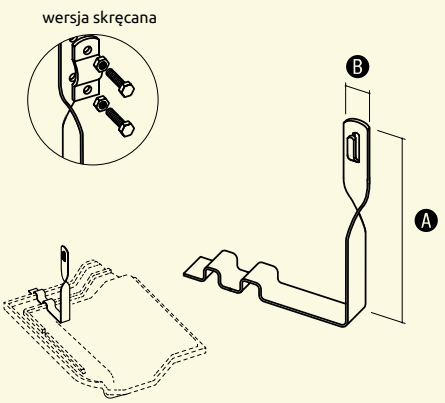

Sprawdź profi