Uchwyt z łącznikiem do przewodu wysokonapięciowego

NOWOŚĆ

OC

Służy do mocowania przewodu wysokonapięciowego. Zastosowany z innymi produktami ELKO-BIS służy do montażu różnego rodzaju profili i rur do konstrukcji (np. 31100110 - str. 73, 97701105 - str. 69, 96701105 - str. 70).

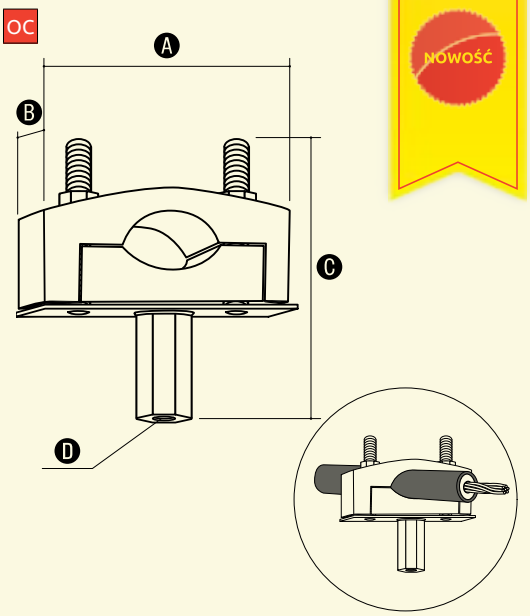

NR KAT.	STARY NR KAT.	A	B	C	D
30400101	304.1	70	40	70	M8
30400201	304.2	70	40	94	M16

Uchwyt do przewodu wysokonapięciowego z prętem gwintowanym M8

NOWOŚĆ

OC

Służy do mocowania przewodu wysokonapięciowego:
- do ściany za pomocą wkrętów - stosować razem z uchwytem 30600101(str. 72),
- na uchwycie betonowym 92910101(str. 51).

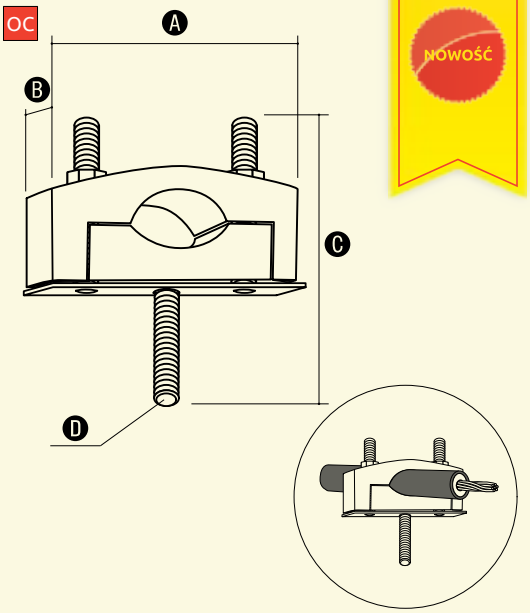

NR KAT.	STARY NR KAT.	A	B	C	D
30500101	305.1	70	40	72	M8

Uchwyt z łącznikiem do mocowania przewodu wysokonapięciowego

NOWOŚĆ

OC

Zastosowany z uchwytem 30500101 służy do mocowania przewodu wysokonapięciowego do ściany za pomocą wkrętów.

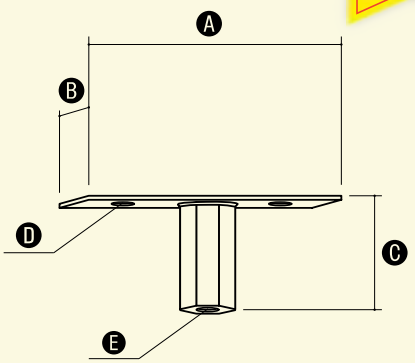

NR KAT.	STARY NR KAT.	A	B	C	D	E
30600101	306.1	70	40	26	Ø6	M8