zastosowane zaciski



Mi EP 03

- Płyta zabudowy
- do obudów Mi o wielkości 3, 6

- do dodatkowego montażu
- {Für Mi-Leergehäuse Größe 6 werden 2 Abdeckungen benötigt.}
- pełna płyta z tworzywa do montażu na niej aparatów lub osłony urządzeń
- z elementami umożliwiającymi montaż

Masa	0,461 kg

Rysunki

Rysunek wymiarowy

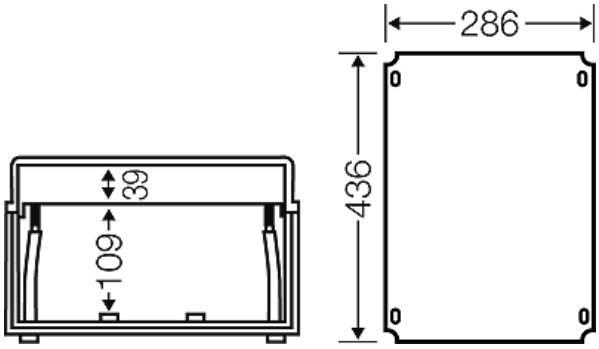

Dokładne wymiary

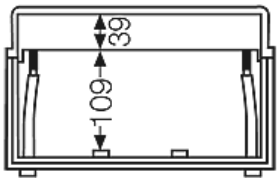

Hensel Polska Sp. z o.o. * ul. Dziadoszańska 10 * 61-248 Poznań * * Telefon: + 48 61 / 876-61-46 * Faks: + 48 61 / 879-93-50 * Data: June 29. 2016