Końcówka drążka

OC

Służy do mocowania drążka izolacyjnego (str. 66) do chronionej konstrukcji.

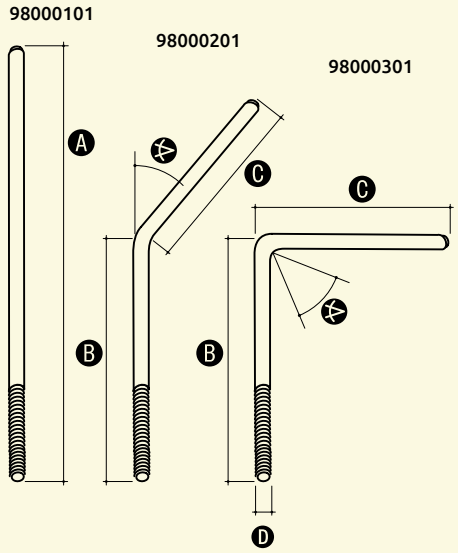

NR KAT.	STARY NR KAT.	A	B	C	D	∢
98000101	80.1	200	100	100	8	-
98000201	80.2	200	100	100	8	45°
98000301	80.3	200	100	100	8	90°

Łącznik prosty

OC

Służy do prostego mocowania uchwytu drążka (98400101 - str. 68) do drążka izolacyjnego (str. 66).

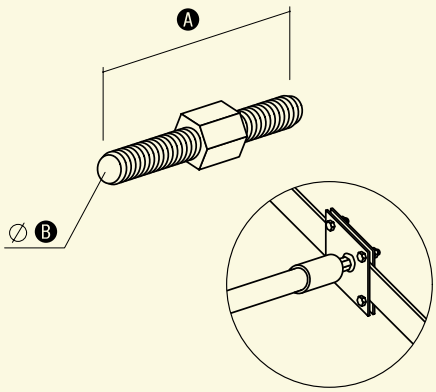

Sposób montażu

NR KAT.	STARY NR KAT.	A	B
98100101	81.1	50	M8

Łącznik przegubowy

OC

Służy do przegubowego mocowania uchwytu drążka izolacyjnego.

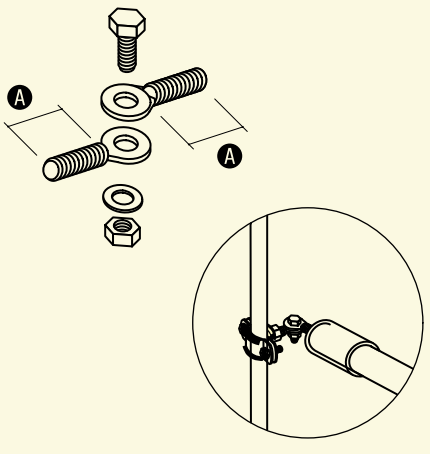

Sposób montażu

NR KAT.	STARY NR KAT.	A	ŚRUBA
98200101	82.1	25	8/20