KSK 125 - puszka ze stopniem szczelności IP 66



HF

MAT | PP | wieczko - PC-ABS | -25 - +60°C | 850°C | A1 - F | 30 sec. | Pb Free | IP66

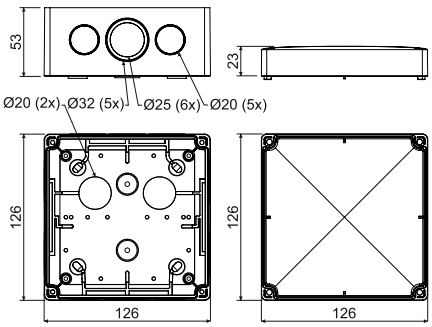

- Dla montażu w środowiskach wymagających stopnia osłony IP 66.
- Zintegrowane uszczelki w otworach dla montażu na materiale podłoża.
- Puszki przeznaczone do bezpośredniej instalacji na powierzchni bez konieczności umieszczania podkładki izolacyjnej.
- Doskonałe uszczelnienie kabli i rurek.
- Wkręty nierdzewne dla instalacji pokrywy oraz nakładki na głowy śrub montażowych stanowią element opakowania.
- Możliwość instalacji specjalnej szeregowej listwy zaciskowej (S-KSK 2).
- Zintegrowany pierścień samouszczelniający o przekroju okrągłym dla umożliwienia zainstalowania przepustu kablowego.
- Modyfikacja tej puszki dostarczana jest również jako puszka odporna na pożar - patrz katalog systemów z zachowaniem funkcjonalności w warunkach pożaru.
- 4x membranowe przepusty ∅20 mm, 6x ∅25 mm oraz 5x przepustów do wyłamania ∅32 mm.

pozycja	konf.	opis	szt.	EAN
KSK 125	**KA**	w puszce umieszczone są korki oraz wkręty wieczka, pojedyncze puszki zapakowane są w folię kurczliwą i opatrzone są etykietką, kolor - jasno szary RAL 7035	1; 36	8595568919670

- akcesoria



S-66 str. 1-74 | S-96 str. 1-74 | SP-96 str. 1-74 | S-KSK 2 str. 1-47 | TYP0... str. 1-76 | TS35 str. 2-67

KSK 175 - puszka ze stopniem szczelności IP 66



HF

MAT | PP | wieczko - PC-ABS | -25 - +60°C | 850°C | A1 - F | 30 sec. | Pb Free | IP66

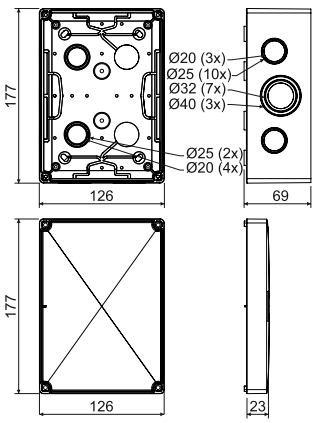

- Dla montażu w środowiskach wymagających stopnia osłony IP 66.
- Zintegrowane uszczelki w otworach dla montażu na materiale podłoża.
- Puszki przeznaczone do bezpośredniej instalacji na powierzchni bez konieczności umieszczania podkładki izolacyjnej. Doskonałe uszczelnienie kabli i rurek.
- Wkręty nierdzewne dla instalacji pokrywy oraz nakładki na głowy śrub montażowych stanowią element opakowania.
- Możliwość instalacji specjalnej szeregowej listwy zaciskowej (S-KSK 2).
- Zintegrowany pierścień samouszczelniający o przekroju okrągłym dla umożliwienia zainstalowania przepustu kablowego.
- Modyfikacja tej puszki dostarczana jest również jako puszka odporna na pożar - patrz katalog systemów z zachowaniem funkcjonalności w warunkach pożaru.
- 7x membranowe przepusty ∅20 mm, 12x ∅25 mm, 7x przepustów do wyłamania ∅32 mm oraz 3x ∅40 mm.

pozycja	konf.	opis	szt.	EAN
KSK 175	**KA**	w puszce umieszczone są korki oraz wkręty wieczka, pojedyncze puszki zapakowane są w folię kurczliwą i opatrzone są etykietką, kolor - jasno szary RAL 7035	1; 22	8595568919687

- akcesoria



S-66 str. 1-74 | S-96 str. 1-74 | SP-96 str. 1-74 | S-KSK 2 str. 1-47 | TYP0... str. 1-76 | TS35 str. 2-67