Uchwyt drążka płaski

OC

Służy do mocowania drążka izolacyjnego do konstrukcji dachu lub do powierzchni płaskich.

NR KAT.	STARY NR KAT.	A	B	C	ŚRUBA
98400101	84.1	80	57	8	4xM8/40

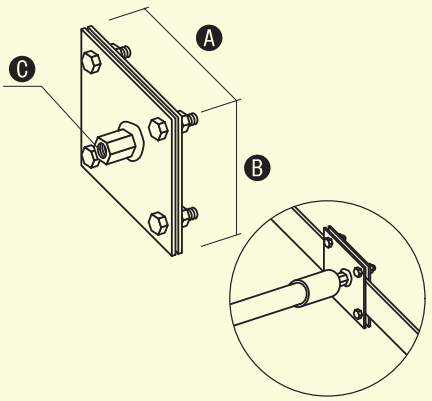

Sposób montażu

Uchwyt drążka płaski duży

OC 01 MI 04 LA 16

Służy do mocowania drążka izolacyjnego do konstrukcji lub powierzchni płaskich. W zestawie 4 śruby M10x50.

W celu zamówienia alternatywnej wersji materiałowej, zmień dwie ostatnie cyfry numeru katalogowego.

NR KAT.	STARY NR KAT.	A	B	C	E	ŚRUBA
98400301	84.3	125	100	M16x50	11	4xM10x50

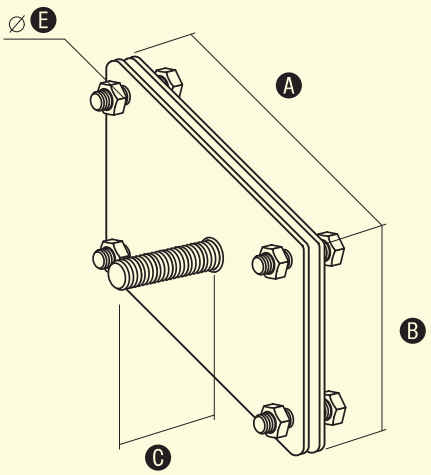

Uchwyt do drutu

OC

Służy do prowadzenia drutu odgromowego np. na drążkach izolacyjnych. Można stosować także z uchwytem betonowym 92910101 (str. 64).

NR KAT.	STARY NR KAT.	A	B	C	E	ŚRUBA
98400201	84.2	20	57	M8x45	7	2xM8/16

