Uchwyt dachowy z płytką MAX z plastikiem

OC 01 OG 02 CU 03 LA 16

Służy do prowadzenia drutu odgromowego na płaskich dachach. Zwiększona powierzchnia stopki zapewnia dużą stabilność. Mocowany do podłoża za pomocą wkrętów, gwoździ lub poprzez klejenie. Szczegóły dotyczące sposobu klejenia znajdziesz na **www.elkobis.com.pl**.

W celu zamówienia alternatywnej wersji materiałowej, zmień dwie ostatnie cyfry numeru katalogowego.

NR KAT.	STARY NR KAT.	A	B	C	E
91600301	16.1/P	120	120	70	5

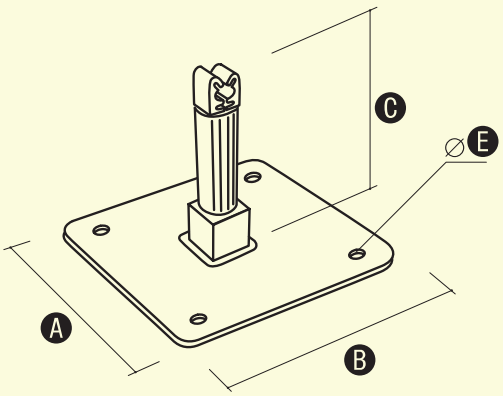

Uchwyt dachowy specjalny

OC 01 OG 02 CU 03 LA 16

Służy do prowadzenia drutu odgromowego na płaskich dachach. Mocowany do podłoża za pomocą wkrętów, gwoździ. Część wsporcza wykonana z pręta zapewnia odpowiednią sztywność i wytrzymałość.

W celu zamówienia alternatywnej wersji materiałowej, zmień dwie ostatnie cyfry numeru katalogowego.

NR KAT.	STARY NR KAT.	A	B	C	D	E	F
91700101	17.1	70	70	135	30	5	7
91700201	17.2	120	120	400	30	5	7
91700301	17.3	120	120	600	30	5	7

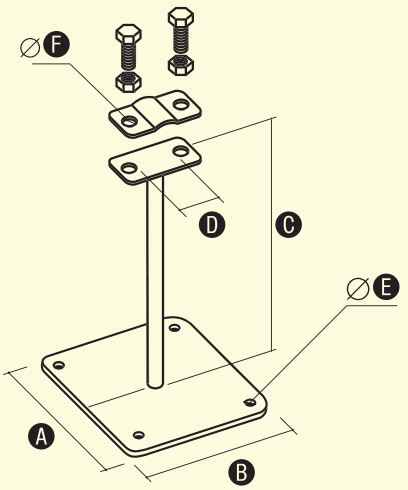

Uchwyt krzyżowy z płytką

OC 01 OG 02 CU 03

Służy do krzyżowego łączenia drutu odgromowego na płaskich dachach. Mocowany do podłoża za pomocą wkrętów, gwoździ lub poprzez klejenie.

W celu zamówienia alternatywnej wersji materiałowej, zmień dwie ostatnie cyfry numeru katalogowego.

NR KAT.	STARY NR KAT.	A	B	C	D	E	F	ŚRUBA
92200101	22.1	57	70	70	135	9	5	4xM8/20
92200401	22.1.1	57	70	70	75	9	5	4xM8/20

