Obejma uniwersalna podwójna do rurociągu

NI

Służy do mocowania zwodów odsuniętych (drążków izolacyjnych str. 79) do rurociągów lub innych elementów konstrukcyjnych, także tych o nietypowym profi

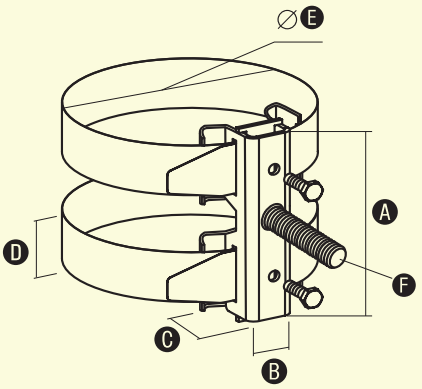

NR KAT.	STARY NR KAT.	A	B	C	D	E	F	ŚRUBA
96701105	67.1/M16	120	30	30	24x0,4	150-300	M16x50	2xM8x20
96700105	67.1/M8	120	30	30	24x0,4	150-300	M8x25	2xM8x20
96701205	67.2/M16	120	30	30	24x0,4	0-150	M16x50	2xM8x20
96700205	67.2/M8	120	30	30	24x0,4	0-150	M8x25	2xM8x20
96701305	67.3/M16	120	30	30	24x0,4	300-500	M16x50	2xM8x20
96700305	67.3/M8	120	30	30	24x0,4	300-500	M8x25	2xM8x20

Przykład zastosowań drążków izolacyjnych

